AZƏRBAYCANDA NƏŞRİYYAT İŞİ

NAŞİR
ASSOSİASİYASI

Ч617
А40

232077

АЗӘРБАЈЧАНДА НӘШРИЈЈАТ ИШИ

Бу китабын нәшри Америка Бирләшмиш Штатларынын Бејнәлхалг Инкишаф үзрә Акентлијинин (БИА) ајырдығы вәсаит һесабына Аврасија Фонду тәрәфиндән малијјәләшдирилиб. Мүәллифләрин мөвгеји БИА-нин вә Аврасија Фондунун мөвгејинә ујғун кәлмәјә биләр.

ЈЕНИ НӘСИЛ

Бакы - 2000

M.F.Axundov adına
Azərbaycan Milli
Kitabxanası

Az 2
A 40

Азәрбајҹанда нәшријјат иши. Бакы, "Јени Нәсил" ЖБ нәшријјат-полиграфија мәркәзи, 2000, 160 сәһ.

Тәртибатчы: *Рафиг ИСМАЈЫЛОВ*
Редактор: *Шөвкәт СӘРКӘРОҒЛУ*

Мүәллиф һејәти:

Имамәддин ЗӘКИЈЕВ	*"Азәрбајҹан әлјазма китаб мәдәнијјәтинин тарихи", "XIX әср - "чапхана" јаратмаг ҹәһдләри"*
Рафиг ИСМАЈЫЛОВ	"Әкинчи"нин ачдығы чығырлар" "XX әсрин сонунда нәшријјат ишинин тәкамүлү"
Зәһрә ӘЛИЈЕВА	"Китаб нәшри коммунист идеолокијасынын хидмәтиндә"
"Һалал" ширкәтинин аналитик мәркәзи	Азәрбајҹанда полиграфија сәнајесинин вәзијјәти
"Ганун" нәшријјаты	Нәшријјат фәалијјәтинин ганунверичилик базасы

Китабын мәлумат характери дашыјан "Нәшријјатлар" вә "Полиграфија мүәссисәләри" фәсилләри "Нашир" Ассосиасијасынын кечирдији сорғу әсасында јазылмышдыр.

A $\frac{4502040000-004}{091-2000}$ Az 2

© "Нашир" Ассосиасијасы

МҮНДӘРИЧАТ

Кириш 5

I ФӘСИЛ. **Азәрбајҹанда әлјазма китаб мәдәнијјәти тарихи** 9
Мүәллифләр вә китаблар 9
Јазы аләтләри вә материаллары 18
Китабчылар (хәттатлар, рәссамлар, чилдчиләр) 28
Китабханалар 38

II ФӘСИЛ. **XIX әср - "чапхана" јаратмаг ҹәһдләри** 51

III ФӘСИЛ. **"Әкинчи"нин ачдығы чығырлар** 57
Һәсән бәј Мәликов (Зәрдаби) 57
Үнсизадә гардашлары 60
Мәтбуат 61
"Гејрәт" мәтбәәси 63
Оручов гардашлары 64
Месенатлар 67
Мәариф вә китабханачылыг 68

IV ФӘСИЛ. **Китаб нәшри коммунист идеолокијасынын хидмәтиндә** 69

V ФӘСИЛ. **XX әсрин сонунда нәшријјат ишинин тәкамүлү** 78

Өзәл нәшријјат-полиграфија бизнесинә кечид 78
Азәрбајҹанда нәшријјат бизнесинин хүсусијјәтләри 81
Полиграфија сәнајесинин вәзијјәти 84

VI ФӘСИЛ. **Нәшријјат фәалијјәтинин ганунверичилик базасы** 89

VII ФӘСИЛ. **Нәшријјатлар** 105

VIII ФӘСИЛ. **Полиграфија мүәссисәләри** 129

Резюме 151
Summary 154

КИРИШ

Бу күн јашы гырхы-әллини һагламыш һәр бир азәрбајҹанлы зијалысы, јәгин ки, охудугу илк бәдии китабы хатырлајар: "Азәрбајҹан нағыллары"нын һансыса бир ҹилди, ја "Һераклын он ики гочаглығы", бәлкә дә "Шаһзадә вә диләнчи"... Бәс бу күн латын әлифбасында охујан 8-12 јашлы ушагларымыза ана дилиндә мүталиә үчүн һансы китаблары тәклиф едә биләрик? Әкәр "китаб ағылы вә мәнәвијјаты формалашдырыр" фикрини гәбул етсәк, сизә елә кәлмирми ки, бир мүддәтдән сонра нәсилләр арасында учурум јарана биләр?

Бу китаб илк нөвбәдә мүасир Азәрбајҹан нәшријјатлары вә полиграфија мүәссисәләри һагтында мәлумат китабы кими дүшүнүлмүшдү. Лакин бу мәлуматлары топладыгҹа Азәрбајҹанда бу күн мөвҹуд олан нәшријјат вә полиграфија саһәләрини бир игтисадијјат вә мәдәнијјәт сектору кими шәрһ етмәк зәрурәти мејдана чыхды. Әлбәттә, буну һәмин тәшкилатлар арасында пајланмыш сорғу анкети әсасында да етмәк оларды. Лакин һәр бир фәалијјәт нөвүнү - истәр игтисадијјат олсун, истәр сијасәт, истәрсә дә мәдәнијјәт - тарихи контекстдә арашдырмаг ону даһа дәриндән баша дүшмәјә вә бундан сонра прогнозлар вермәјә имкан јарадыр. Мәһз буна көрә дә тәртибат-

чылар китабшүнаслыг үзрә апарычы алимләрә, нәшријјат вә полиграфија мүтәхәссисләринә мүрачиәт етдиләр.

Бунунла белә, китаб елмдә јени бир сөз демәк, мүбаһисәли мәсәләләрә ајдынлыг кәтирмәк мәгсәди күдмүр. Биз садәчә олараг мүхтәлиф мәнбәләрдә Азәрбајчан китабы, нәшр иши, полиграфијасы һаггында олан фактлары бир јерә јығыб Азәрбајчан китаб вә нәшр мәдәнијјәти тарихинин үмуми мәнзәрәсини јаратмаг истәмишик.

Гәдимдә ән пешәкар вә мәшһур хәттатлар күнә сәккиз-он бејт јазардылар вә һәр бејтә көрә бир гызыл онлуг вә бир гојун алардылар...

XI әсрдә Нәсирәддин Тусинин башчылыг етдији Мараға китабханасында 400 мин чилдә јахын китаб сахланылырды.

Азәрбајчан китаб мәдәнијјәтинин тарихи бу китабын лејтмотивини тәшкил етдијиндән вә "китаб" мәфһумунун өзү мәнәви вә мадди дәјәр дашыјычысы кими гәбул едилдијиндән мүәллифләр бу тарихин тәсвиринә ән гәдим дөврләрдән башладылар. Мәнәви ирсимизи тәшкил едән китаблар мүхтәлиф дөврләрдә кимләр тәрәфиндән јазылырды? онлары кимләр вә һансы шәкилдә "материаллашдырырды"? китабларын әрсәјә кәлмәсиндә даһа кимләр рол ојнајырды? вә китаб охучулара нечә чатдырылырды? - чаваб тапмаг истәдијимиз әсас суаллар бунлар иди. Китабын биринчи ики фәслинин мүәллифи, алим-китабшүнас Имамәддин Зәкијев "Илк Азәрбајчан китабы һансы китаб олмушдур?" суалына да чаваб вермәјә чалышмышдыр.

Охучулар, хүсусилә полиграфчылар китабы јазанлара ирад тута биләрләр ки, Азәрбајчанда полиграфијанын һеч сәси-сәдасы олмадығы, китабларын хәттатлар тәрәфиндән чохалдылдығы бир дөврә китабда чох кениш јер верилиб. Бунунла белә, јалныз мүтәхәссисләр үчүн дејил, һәм дә кениш охучу күтләси үчүн нәзәрдә тутулмуш бу китабын бир мәгсәди дә вар: охучуларда (истеһлакчыларда), наширләрдә (истеһсалчыларда) вә јазарларын өзүндә (мүәллифләрдә) Китаба, бир фикир дашыјычысы вә инчәсәнәт әсәри кими, һөрмәт һиссини артырмаг вә онларын өз доғма халгынын зәнкин китаб мәдәнијјәти илә фәхр етмәсинә наил олмаг.

Азәрбајчанда гонорар алан илк јазар М.Ә.Сабир олмушдур. Оручов гардашларыны исә мүәллифлик һүгугуну сатын алан илк пешәкар наширләр һесаб етмәк олар.

Бу күн Азәрбајчанда китаб тиражлары хејли ашағы дүшүб вә ачыг сатыш үчүн китаб бурахан нәшријјатлары бармагла сајмаг олар. Доғруданмы Китаб бир билик вә мәнәви дәјәрләр мәнбәји кими өз јерини телевизијаја, гәзетләрә, Интернетә верир? Тәгдим олунан китабда нәшријјат секторунун бир бизнес саһәси кими инкишафына мәнфи тәсир көстәрән бир сыра објектив вә субјектив сәбәбләр ачыгланыр - үмуми игтисади бөһран, китаб сатышы системинин бәрбад һала дүшмәси, латын әлифбасына кечид, китаб базарында маркетингин апарылмамасы, охучу тәләбатынын өјрәнилмәмәси вә с. Нәшријјат фәалијјәтини тәнзимләјән ганунверичилик дә истәнилән сәвијјәдә олмадығындан бу фәалијјәтин инкишафына јардым етмир. Бунунла әлагәдар китабда Азәрбајчанда нәшријјат фәалијјәтини тәнзимләјән ганунверичилијин бир нечә постсосиалист өлкәләри илә мүгајисәли тәһлили верилир.

Наширләримизин 54%-и елә һесаб едир ки, Азәрбајчанда китаб нәшри саһәсиндә бөһранын әсас сәбәби китаб сатышы системинин позулмасыдыр.

Китабын мәлумат характери дашыјан сон фәсилләриндә бу күн Азәрбајчанда фәалијјәт көстәрән 51 нәшријјат вә 64 полиграфија мүәссисәси һаггында гыса арајыш верилир. Доғрудур, сон заманлар бир чох нәшријјатлар һәм дә (бәзән даһа чох) полиграфија фәалијјәти илә мәшғул олдуғун-

дан вə ја мəтбəəлəр һəм дə нəшријјат фəалијјəти үчүн лисензија алдығындан мүəссисəлəри бу чүр тəсниф етмəк бир гəдəр чəтин олмушдур, буна көрə дə тəртибатчылар һəмин мүəссисəлəрин өз фəалијјəтлəриндə нəјə даһа чох јер вердијини (китабы нəшрə һазырламаға, јохса ону чап етмəјə) əсас көтүрмүшлəр.

Белəликлə, сизи китаблар алəминə сəјаһəтə дəвəт едирик.

Рафиг Исмајылов

I ФƏСИЛ

АЗƏРБАЈЧАН ƏЛЈАЗМА КИТАБ МƏДƏНИЈЈƏТИНИН ТАРИХИ

Мүəллифлəр вə китаблар

VII-X əсрлəр

Елмин, əдəбијјатын инкишафы олмадан, əлбəттə ки, үмумиликдə китаб мəдəнијјəтинин инкишафындан данышмаг олмаз. Орта əсрлəр Азəрбајчан тарихи јүзлəрлə алим, мүтəфəккир, шаир вə сəнəтчилəрин ады илə зəнкиндир. Бу шəхслəр вə онларын əсəрлəри һаггында əдəбијјатшүнаслыгда, елм тарихиндə кифајəт гəдəр мəлумат верилдијиндəн биз бу китабда онларын һəјат вə јарадычылығыны məһз китабшүнаслыг контекстиндə нəзəрдəн кечирəчəјик.

Əрəб хилафəтинə гəдəр Азəрбајчанын јазычы вə алимлəри албан əлифбасы илə ана дилиндə хејли əсəрлəр јазмыш вə тəрчүмə етмишлəр. Милли əсəрлəрлə јанашы, Һомерин "Илиада"сы, Веркилинин "Екеида"сы, Инчил вə с. китаблар мəктəблəрдə вə китабханаларда ана дилиндə охунуб өјрəнилмишдир. М.Ф.Ахундов тəəссүф һисси илə јазмышдыр ки, VII əсрдəн башлајараг "əрəблəр мин иллик сəлтəнəтимизи јелə вермишлəр". Бундан сонра һəмвəтəнлəримиз өз мəдəнијјəтлəрини јенидəн јаратмышлар. VII əсрə гəдəрки јазылы абидəлəримиздəн һəлəлик бизə чатанлары булардыр: **Авеста, "Китаби-Дəдə Горгуд"**, VII əср алими **Муса Каланкатлынын "Албанија та-**

рихи" китабы вә философ вә шаир **Дәвдәкин "Ҹаванширин өлүмүнә"** Шәрг поемасы.

VII әсрдән башлајараг јазычы вә алимләримизин бир чоху мүхтәлиф әрәб шәһәрләринә көчүб әрәбҹә јазмаг мәҹбуријјәтиндә галсалар да, онлар тезликлә бу дилдә дә әрәбләри һејрәтә салан әсәрләр јазмышлар. Муса Шәһәват (?-728), Әбүл-Аббас (?-757) вә б. белә мүәллифләрдән иди. Гәдим мәнбәләрин вердији мәлумата көрә, Муса Шәһәватын гардашлары Исмајыл ибн Јәсәр, Мәһәммәд вә Ибраһим дә дөврүнүн адлы-санлы шаирләри олмушлар. Онлар тәкҹә Азәрбајҹан әдәбијјатынын јох, әрәб әдәбијјатынын инкишафына да мүәјјән дәрәҹәдә тәсир көстәрмишләр.

Азәрбајҹанын Һәмәдан шәһәриндә өзүнә зәнкин китабхана јаратмыш Әбүл Вәфанын минләрлә китабы варды. Бир тәсадүф нәтиҹәсиндә һәмин китабхананын бир мүддәт охуҹусу олмуш мәшһур әрәб шаири **Әбу Тәммам** (796-843) бурада IV-IX әср мүәллифләринин китаблары әсасында 5 китабдан ибарәт **"Әл-Һәмасә"** адлы антолокија вә даһа бир нечә башга китаб һазырламышды. 42 ил Бағдад университетинин дил-әдәбијјат кафедрасынын мүдири вә университет китабханасынын рәһбәри олмуш XI әср Азәрбајҹан алими **Хәтиб Тәбризинин** һәмин антолокијаја јаздығы **"Шәрһи-һәмасә"** шәрһләр китабы орта әсрләрдә бир нечә дилә тәрҹүмә олунмуш вә дәфәләрлә нәшр едилмишдир. Бу шәрһләр 50 илдә дөрд дәфә Авропада, Һиндистанда, Мисирдә чап едилиб күчлү әкс-сәда доғурмушдур. Г.В.Фрајтагын латын дилинә тәрҹүмә вә мүфәссәл мүндәриҹатла 4 ҹилддә чап етдирдији нүсхә бу нәшрләрин ән јахшысы сајылыр (Бонн, 1827).

VIII-IX әср мүәллифләринин әсәрләриндән бизә чох аз нүмунәләр чатмышдыр. Бунун әсас сәбәбләриндән бири Азәрбајҹанын тез-тез мүһарибәләр мејданына чеврилмәси иди. X әсрдә 150 мин китабы олмуш Бәрдә сарај китабханасынын дағылмасы да әрәб, ермәни вә рус ишғалчыларынын гәзәбинә кәлмәси нәтиҹәсиндә баш вермишдир. Хүсусилә әрәбләр вә ермәниләр

VII-X әсрләрдә Азәрбајҹанын 100 минләрлә китаб сәрвәтини јандырмыш, гарәт етмиш, бәзиләрини өз адларына чыхмыш, чохуну сандыглара долдуруб Тәртәр чајына атмышлар.

Тәгибләрдән ҹана дојмуш Азәрбајҹан мүтәфәккирләринин бәзиләри әсәрләрини кизли ҹәмијјәтин хәтти илә јазыб јајмышлар. **"Сафлыг гардашлары"** ("Ихван-әс-сәфа") адлы белә кизли елми вә фәлсәфи ҹәмијјәтләрдән бири X әсрин орталарында Ирагын Бәсрә шәһәриндә јарадылмышды. Ҹәмијјәтин үзвләри Иран, Орта Асија, Азәрбајҹан, Сурија вә с. өлкәләрдән топланмышды. Онларын бүтүн Шәргдә јајдыглары дөрд һиссәдән ибарәт енсклопедијаја мүхтәлиф елмләрә даир 51 трактат дахил едилмишди. Һәмин енсклопедијанын 5 мүәллифиндән бири азәрбајҹанлы **Әбүлһәсән Зәнҹани** олмушдур.

Мәнбәләрдә доғру олараг гејд едилир ки, бу ири һәҹмли енсклопедик биликләр топлусу олмасајды, адамлар әсрләр бοју бир сыра суаллара доғру ҹаваблар тапа билмәздиләр.

X әсрдә Азәрбајҹан, Шәрг вә дүнја китаб хәзинәләринә өз төһфәләрини вермиш Әбүлһәсән Зәнҹани кими устад гәләм саһиблринин сајы јүзләрлә олмушдур. Мәнбәләрдә бу адлар һөрмәтлә чәкилир, әсәрләри вә хидмәтләри миннәтдарлыгла хатырланыр. Онлардан **Јусиф Тәбризи** илә јанашы, онларла әсәр јазмыш вә китаб тәртиб етмиш **Мәкки Бәрдәини,** VII-X әсрләрин иҹтимаи-сијаси фикир тарихинин бәзи гаранлыг сәһифәләринә ишыг салан **Әһмәд Бәрдиҹини,** вә хүсусилә онун бу күн дә Гүдсүн Халидијјә, Дәмәшгин Заһиријјә китабханаларында вә с. мәдәнијјәт мәркәзләриндә сахланылан **"Надир адлар"** ("Әл-Әсмаәл-Мүфрәдә") китабыны гејд етмәк олар.

Китаблар XIII-XIV әсрләрә гәдәр әсасән әрәб вә фарс дилләриндә, бундан сонра фарс вә Азәрбајҹан дилләриндә, XIX әсрдә исә әсасән Азәрбајҹан дилиндә јазылмышдыр.

Азәрбајҹанлы мүәллифләрин бу дилләрдә јаратдыглары, тәрҹүмә, тәртиб вә шәрһ етдикләри мин нүсхәләрлә әлјазма вә чап китаблары бу күн дүнјанын бир сыра хәзинәләриндә мүһафизә едилир.

Илк Азәрбајҹан китабы

Илк Азәрбајҹан китабы һаггында индијә гәдәр биткин рәј формалашмамышдыр. Бәзән "Китаби-Дәдә Горгуд" илк Азәрбајҹан китабы кими тәгдим едилир. Бир сыра алимләр исә (Ајдын Хәлилов. "Илк Азәрбајҹан китабы". Бакы, 1995) Н.Тусинин Евклид һәндәсәси һаггында тәнгиди шәрһ јаздығы "Тәһрири-Иглидис" (Иглидис - Евклидин Шәргдә ишләдилән адыдыр) китабчасынын әрәбҹә нәшринин илк Азәрбајҹан китабы олдуғуну иддиа едирләр. Мәтәбәр елми мәҹмуәләрин бириндә чап олунмуш мәгаләләрдән бири исә "Илк Азәрбајҹан китабы Авеста" адланыр.

Көрүндүјү кими, үч китаб илк Азәрбајҹан китабы һесаб едилир вә, көрүнүр, бу мәсәләјә бир ајдынлыг кәтирмәк вахты чатыб.

Демәк лазымдыр ки, ***"Авеста"*** *башга дилдә (пәһләви дилиндә) јазылса да, Азәрбајҹан әразисиндә јаранмыш* ***илк әлјазма китабыдыр.***

Авестадан хејли сонра јаранмыш дүнја шөһрәтли абидәләримиздән сајылан ***"Китаби-Дәдә Горгуд" илк ана дилли Азәрбајҹан әлјазма китабыдыр.***

Јухарыда адыны чәкдијимиз ***"Тәһрири-Иглидис"****ин "Илк Азәрбајҹан китабы" кими тәгдим едилмәсинә кәлдикдә исә, демәк лазымдыр ки, она* ***"Азәрбајҹан мүәллифи тәрәфиндән јазылмыш илк чап китабы"*** *дејилсә, даһа дүзкүн оларды.*

"Авеста" е.ә. вә сонракы әсрләрдә Азәрбајҹанын Шималында вә Ҹәнубунда (Албанијада вә Атропатендә), һәмчинин дүнјанын бир сыра өлкәләриндә ән чох охунан вә севилән китаблардан бири олмушдур. Урнајрын һакимијјәти (313-371) дөврүндә "Авеста"нын тәркиб һиссәләри, тәрҹүмә вә шәрһи албан (Азәрбајҹан) дилиндә мәктәбләрдә тәдрис олунмуш вә бу иш VII әсрә гәдәр давам етдирилмишдир.

"Тәбии тарих" китабынын мүәллифи Бөјүк Плинијә көрә Зәрдүштүн "Авеста"сы ики милјон мисрадан ибарәт олмушдур. Бу чохсајлы вә чохшахәли билкләр топлусу гәдим дөврүн јүзләрлә мәшһур алиминә (Платона, Аристотелә, Һермиппә вә б.) күчлү тәсир көстәрмишдир. Хариҹи мүәллифләр дә гејд едирләр ки, "Авеста" дүнја шөһрәтли китабларын "ән гәдими кими бәшәријјәтә бирбаша, јахуд долајысы илә чох бөјүк тәсир көстәрмиш вә көстәрмәкдәдир".

XI-XVIII әсрләр

Орта әсрләр Азәрбајҹан китабынын әсас мүәллифләри шаирләр, лүғәтчиләр, дилчиләр, философлар, тарихчиләр, ријазијјатчылар, астрономлар вә дөвләт хадимләри олмушлар. Лакин демәк лазымдыр ки, бу дөврдә елм вә поезија, китабчылыг (хәттатлыг, нәггашлыг, ҹилдчилик вә с.) вә китабханачылыг ајры-ајры јарадыҹылыг саһәләри олса да, бир чох мүтәфәккир шәхсләр өз јарадыҹылығында бу саһәләри бирләшдирирдиләр: шаирләр һәм дә философ, хәттат, китабхана саһибләри идиләр, бир чох мәшһур хәттатлар исә поезијанын сирләринә, елмин мүхтәлиф саһәләринә дәриндән јијәләнмиш адамлар иди. Китабхана мүдирләри әсасән енсиклопедик билијә малик шәхсләрдән сечилирди. Садәҹә олараг онлардан бәзиләри тарихин јаддашында даһа чох шаир, дикәрләри алим, башгалары исә хәттат кими галмышдыр.

Мәсәлән, Низами мәктәбинин давамчысы **Әссар Тәбризи** (1325-1390) ријазијјат, астрономија, рәмл, үстүрлаб вә с. саһәләрдә дөврүнүн мәшһур алимләриндән бири кими танынса да, она дүнја шөһрәти кәтирән **"Меһр вә Мүштәри"**, **"Сагинамә"** поемалары, Диваны вә **"Вафи"** адлы әдәбијјатшүнаслыг лүғәти олмушдур.

XI әср Азәрбајҹан философу, Ибн Синанын тәләбәси вә давамчысы **"Тәһсил китабы"**, **"Көзәллик вә сәадәт китабы"** вә башга китабларын мүәллифи **Әбүлһәсән Бәһмәнјар** зәнкин китабханаја малик олмушдур ки, бураны алимләрин топланты вә фикир мүбадиләси мәркәзинә чевирмишди.

Сәјјаһ шаир вә алим кими танынан **Һамиди** һәм дә бир нечә хәтт нөвүндә јаза билән устад хәттат олмушдур. Шаирин Азәрбајчан вә фарс дилләриндәки Диван китабы вә с. әсәрләри онун хәттини бу күнә гәдәр јашатмагдадыр. Бу автограф нүсхә илк дәфә Түркијәдә 1949-чу илдә Исмајыл Һикмәтин кениш мүгәддимәси илә ишыг үзү көрмүшдүр.

XIII әсрдә јашајыб-јаратмыш **Сәфиәддин Урмәви** мусигишүнас, мүтәрчим, мүәллим, әдәбијјатшүнас олмасына бахмајараг даһа чох хәттат вә китаб тәртибчиси кими јада дүшүр. Китаб үзү көчүрмәк саһәсиндәки мүстәсна габилијјәтинә көрә хәлифә Мүстәсим она илдә ики мин динар тәјин етмишди. Онун үзүнү көчүрдүјү китаблар нәфислијинә көрә бүтүн мүсәлман Шәргиндә јүксәк гијмәтләндирмишдир.

Урмәвинин мүасири, она бир чох китаблар сифариш едән **Нәсирәддин Туси** Шәргдә ән бөјүк китабханалардан биринин јарадычысы вә мүдири олса да, бүтүн дүнјада бөјүк философ-алим кими танынмышдыр. Н.Тусинин јаздығы "Тәһрири Игли-дис" ("Евклид һәндәсәсинин тәнгиди шәрһи") китабы XIII әсрә гәдәрки һәндәсә китабларындан бир чох үстүнлүкләри илә сечилмишдир. О, Азәрбајчанда кениш јајыландан сонра XВIII әсрә гәдәр дүнјада һәндәсә саһәсиндә ән гүввәтли бир әсәр кими мәшһурлашмышдыр. Китаб 1594-чү илдә Ромада әрәб дилиндә, 1657-чи илдә Лондонда латын дилиндә чап едилмишдир. Мәһз 1594-чү ил нәшри Азәрбајчан мүәллифинин илк чап китабы сајылыр.

Низами

Шәргдә Интибаһ дөврү сајылан XII әср ејни заманда Азәрбајчан китаб мәдәнијјәтинин гызыл дөврү сајылыр. Бу мәдәнијјәтин бир чох сәһифәләри даһи Низаминин ады илә бағлыдыр.

Әзиз Мирәһмәдов јазыр ки, орта әсрләрдә һөкмдарларын сифариши илә китаб јазмаг вә онлара китаб көндәрмәк бир нөв дәб иди. Бөјүк зәһмәт баһасына баша кәлән китаблары көркәмли шәхсләрә бағышламагла мүәллифләр, әввәлән, өз мүтәрәгги фикирләри илә һәмин шәхсләрә тәсир көстәрмәк мәгсәди күдүрдүләр. Икинчиси, мүәллифләр бир сәнәткар кими өз вәтәнләриндә вә ондан кәнарда танынмаг вә әмәјинин бәһрәсини көрмәк (әнам, һәдијјә шәклиндә) истәјирдиләр. Үчүнчүсү бу јолла онлар јени әсәрләр јазмаг үчүн сифаришләр алырдылар. Дөрдүнчүсү, мүәллифләр өз әсәрләринин сарај китабханаларында мөтәбәр әлләрә дүшәчәји вә сарај хәттатлары тәрәфиндән онларын чохалдылачағына үмид бәсләјирдиләр (Азәрбајчан китабы. I чилд. 1963).

Белә шаирләрдән бири дә Низами иди. Онун "Хосров вә Ширин"и Гызыл Арслана көндәрмәси бир нечә һөкмдарда даһи сәнәткарын әсәрләри васитәсилә өз адыны әбәдиләшдирмәк арзусу ојатмышды.

Орта әср мүсәлман өлкәләриндә өјрәнилмәси зәрури сајылан он ики фәнни (Гуран, тәфсир, һәдис, әдәбијјат, әруз, чоғрафија, тарих, инша, хәттатлыг вә с.) һамыдан "мүкәммәл билән мәнәм, мән" дејән шаир һәм дә маһир хәттат, бачарыглы китаб устасы олмушдур. Хәттатлығы X әсрин мәшһур әрәб алими, хәттаты вә дөвләт хадими Ибн Мугләдән (әрәб әлифбасына нөгтәләри о әлавә етмишдир) јахшы билдијини јазмышдыр. Китаба бөјүк севки илә јанашан Низами "Алычы олмаса, танынмаз көвһәр" дејир. Китабын чилди дә мәзмуну кими көзәл олмалыдыр ки, "мәғмун етмәсин көвһәр сатаны".

Бу дөврдә Низаминин вәтәни олан Кәнчә китабчылыг вә китабханаларарасы әлагәләндирмә мәркәзи кими танынмышды. Дүнјанан бир чох шәһәрләриндән кәтирилән китаблар бурада хәттатлар тәрәфиндән чохалдылыр вә шәһәрләр вә китабханалар арасында бөлүшдүрүлүрдү. Проф. Рүстәм Әлијевин вердији мәлумата көрә Атабәјләрин сарај китаб еви "Кәнчәнин ән варлы вә мөһтәшәм китабханасы" сајылырды. "Дүнјаны ајагла јох, долашмышам башымла" дејән шаир, бәзи алимләрин фикринчә, һеч вахт доғма шәһәрини тәрк етмәмишдир. Белә олан һалда, чох күман ки, онун енсиклопедик биликләринин мәнбәји мәһз Кәнчәнин китабханалары олмушдур. Бөјүк шаирин дајысы Атабәјләрин вәзири Хачә Өмәр сарај китабханасына рәһбәрлик едир вә бу фонддан бачысы оғлунун истифадәси үчүн һәр чүр шәраит јарадырды.

XII әсрдән XIX әсрә кими хәттатлар тәрәфиндән үзү көчүрүлән Низами әсәрләринин әлјазмалары бу күн дүнјанын бир чох елми-мәдәни мәркәзләриндә сајча да, самбалча да үстүнлүк тәшкил едир. Һәләлик әлдә едилән мәлумата көрә Иран, Түркијә, Инкилтәрә, Франса, Америка вә с. китабхана вә музејләриндә Низаминин 900-ә гәдәр чилдләнмиш әлјазма әсәри вардыр. Ч.Гәһрәманов јухарыда ады чәкилән мәгаләсиндә јазыр: "Намәлум орта әср мүәллифинин "Хүласәт үл-Хәмсә" әсәринин мүгәддимәсиндә гејд едилмишдир ки, Гурандан сонра охумаг үчүн ән көркәмли китаб "Хәмсә"дир".

Ә.Мирәһмәдов јазыр ки, 1960-чы илләрә гәдәр Низами "Хәмсә"синин мүхтәлиф әсрләрдә үзү көчүрүлмүш нүсхәләриндән Теһранда 30-а гәдәр, Азәрбајчан ЕА РӘИ-дә 20 әлјазмасы варды. Сонракы илләрдә јени тапынтылар һесабына онларын сајы хејли чохалмышдыр. Азадә Мусајева "Әлјазмаларымызын талеји" мәгаләсиндә јазыр ки, "Тәкчә Түркијәнин Топгапы Сарајы музејиндәки "Хәмсә"нин XIV-XV јүзилликләрдә көчүрүлмүш 83 әлјазмасы вар."

Проф. Рүстәм Әлијевин Лондонун "Индиа оффис" китабханасында "Сирләр хәзинәси"нин 1239-чу илдә Кәнчәдә үзү көчүрүлмүш вә сәлигә илә чилдләнмиш бир әлјазма нүсхәсини ашкар етмәси елмдә сенсасија доғурмушду. Профессор тапдығы әсәрлә јанашы онун кәнчәли хәттатынын да әл габилијјәтини јүксәк гијмәтләндирмишдир: "Онун ("Сирләр хәзинәси"нин - ред.) үзүнү көчүрән маһир сәнәткар **Фәзлуллаһ ибн Мәһәммәд ибн Өмәр** өз адынын әсрләр боју јашамасына тамамилә лајигдир." Алимин фикринчә, һәмин әсәрин үзү бәлкә дә биринчи әлдән - Низаминин өз хәтти илә јазылмыш нүсхәдән көчүрүлмүшдүр. Бу надир әлјазмасынын "Индиа оффис" китабханасына нечә кедиб чыхмасы сирр олараг галыр.

Әлјазма китаблар харичи китабханалара мүхтәлиф јолларла дүшүрдү. Мәсәлән, көркәмли шаир, алим вә дөвләт хадими **Гази Бүрһанәддинин** (1342-1398) өз сағлығында онун сарај хәттаты Хәлил ибн Әһмәдин хәтти илә јазылмыш вә 1393-чү илдә тамамланмыш 608 сәһифәдән ибарәт Диван китабыны 5 әсрдән сонра (1890) Истанбулда јашамыш инкилис сәфарәтханасынын

ишчиси Томас әлдә едиб Лондонун Британија музејинә апармышдыр.

***

Фүзули илә бир дөврдә јашамыш Азәрбајчан јазычысы, алими, тәрчүмәчиси, хәттаты вә китаб тәртибчиси **Хызыр Әбдүлһади оғлу Бәвазичи** сағ әли шикәст олса да, сол әли илә "көзәл Азәрбајчан-түрк нәсхи илә бир чох китаб јазмышдыр" (Әлјазмалар хәзинәсиндә. Бакы. 1979). Һәмин ири һәчмли китаблардан бири Һүсејн Тифлисинин "Ән мүкәммәл јухујозма" ("Камил әт-Тәбир") китабыдыр. Һ.Тифлиси јухуда көрүлән әшја вә һадисәләрин адыны әлифба сырасы илә дүзәрәк әрәбчә вә фарсча гаршылығыны көстәрмишдир. Бәвазичи һәмин китаб вә даһа башга 20 китаб әсасында азәрбајчанча-әрәбчә-фарсча үчдилли изаһлы луғәт јазмаға башламыш вә ону 1501-чи илдә битирмишдир. 1547-чи илдә Бәвазичи бу китабы тәкмилләшдирәрәк јенидән көчүрмүш вә Түркијә һөкмдары Султан Сүлејмана һәдијјә етмишдир. 660 сәһифәлик бу китабда 1470 сөзүн изаһы верилмишди. Мәтн гара, сәрлөвһәләр гырмызы мүрәккәблә парлаг ипәк кағызда јазылмышдыр. Китабын гијмәтли даш-гашларла бәзәдилмиш чилди ким тәрәфиндәнсә мәнимсәнилдијиндән сонрадан она гара мешин чилд чәкилмишдир. Һәмин китаб мүхтәлиф үнванлардан кечәрәк дөрд әсрдән сонра Азәрбајчан ЕА Әлјазмалар Институтунун хәзинәсинә дахил олмушдур.

Азәрбајчанда тәрчүмә әдәбијјатынын инкишаф етдирилмәсиндә луғәтчилик ишинин бөјүк ролу олмушдур. XI әсрдә **Гәтран Тәбризинин** һазырладығы **"Тәфасир"** адлы илк луғәт китабы узун мүддәт бир чох шаир вә алимләрин истифадә етдији китаб олмушдур. XVII әсрдә бу шәрәф Бүрһан Тәбризијә нәсиб олмушдур. Онун **"Бүрһане-Гате"** луғәти бу күн дә лексикографијада өз әһәмијјәтини сахламагдадыр. Бу кими мәлуматлары үмумиләшдирән Иран алими М.Моин белә бир факты хатырладыр ки, XVIII әсрә гәдәр гејдә алынмыш 250 луғәтин јалныз гырхы фарслар тәрәфиндән јазылмышдыр, галан луғәтләрин мүәллифләри ја Азәрбајчандан, ја да азәрбајчанлы олмушдур. Луғәтчилик иши XVIII әсрдә дә артыг Азәрбајчан-түрк дили зәмининдә инкишаф етмишдир. Мәшһур шаир вә алим **Мәһәм-**

232077
M.F.Axundov adına
Azərbaycan Milli

мәдтағы Гарагојунлунун 1183 сәһифәдән ибарәт **"Фәрһәнки-түрк"** (1727) китабы түрк дилләринин мүгајисәли луғәти кими түрк лексикографијасы тарихиндә мараглы һадисәләрдәндир.

Азәрбајҹан китаб мәдәнијјәти тарихиндә **Саиб Тәбризи** бөјүк алим, тәрҹүмәчи, китаб тәртибчиси, хәттат кими дә силинмәз из гојуб кетмишдир. О, Шәмс Тәбризинин күллијјатыны, бир чох мүәллифләрин Диванларыны көчүрмүш, өз китабларынын да илк хәттаты өзү олмушдур. Нәстәлиг вә шикәстә хәтләри илә јаздығы ики чилдлик шер китаблары Тәбриз Милли Китабханасында сахланылыр. Өзбәк алими Һ.Сүлејманов 1975-чи илдә Һиндистанын Лакнау шәһәриндә бир шәхси китабханада шаирин әсәрләринин өзү тәрәфиндән көчүрүлмүш 230 мин мисрадан ибарәт там күллијјатыны ашкара чыхармышдыр.

"Хәмсә" мәтнләриндә хәттатларын бурахдығы сәһвләри ислаһ етмәк иши илә илк дәфә Саиб Тәбризи мәшғул олмушдур. О, мүхтәлиф вахтларда үзү көчүрүлмүш вә мөтәбәр сајылан бир нечә нүсхә әсасында гүсурсуз "Хәмсә" һазырламышдыр.

Гәдим Азәрбајҹанда јазы аләтләри вә материаллары

Һәр бир халгын јазысы, јазы аләтләри, јазы материаллары, китаб вә китабхана тарихи дүнја мәдәнијјәти тарихинин бир голу, тәркиб һиссәсидир. Бәшәр мәдәнијјәти хәзинәсини бир сыра түкәнмәз инчиләрлә зәнкинләшдирмиш Азәрбајҹан халгынын да јазы вә китаб тарихи чох гәдим заманлара кедиб чыхыр.

Гәдим азәрбајҹанлылар пиктографик ишарәләр (мәзмунун рәсм вә ја рәсм ардычыллығы илә верилмәси) бүрүнчәјиндән чыхыб өз фикирләрини михи јазы (фонетик әлифбаја гәдәр истифадә едилән идеографик јазы нөвү), албан (Азәрбајҹан) әлифбасы, куфи хәтти (әрәб әлифбасынын бәдии хәтт нөвү), әрәб әлифбасы, кирилл, латын әлифбалары вә с. јазы нөвләри илә ифадә едәнә гәдәр узун бир инкишаф јолу кечмишләр. Бәс азәрбајҹанлылар гәдимдә вә орта әсрләрдә һансы јазы аләтләриндән вә јазы материалларындан истифадә етмишләр?

Мөтәбәр мәнбәләрдә көстәрилир ки, орта әсрләрдә Јахын вә Орта Шәрг халглары гамышдан дүзәлдилмиш гәләмдән, Авропа халглары XIX әсрин биринчи јарысынадәк ләләк гәләмдән, Узаг Шәрг өлкәләри исә фырчадан истифадә етмишләр (Бах: АСЕ, ч.5, с.222).

Бир сыра халглар кими азәрбајҹанлылар да XIX әсрин сонуна гәдәр мүхтәлиф јазы аләтләриндән истифадә етмишләр: даш гәләм, метал (дәмир, полад) гәләм, сүмүк гәләм, грифел (стил), үчкүнҹ тахта гәләм, чубуг гәләм, ләләк, фырча вә с.

Азәрбајҹанлыларын истифадә етдикләри јазы материалларынын, профессор Ә.Мирәһмәдовун дили илә десәк, "мүасир чап китабынын ән гәдим сәләфләринин" һәләлик бизә мәлум олан нөвләри бунлардыр: даш лөвһәләр, кил лөвһәләр, тунҹ лөвһәләр, грифел тахталары (үстүнә мум чәкилмиш лөвһәләр - полиптикләр), ағаҹ габығы, тахта лөвһәләр, сахсы, сүмүк, метал, ипәк парча, папирус, пергамент (инәк, дана, кечи, балыг, ҹејран, бәбир дәриси), кағыз.

Кил вә даш лөвһәләр

Ерамыздан әввәл вә сонракы илләрдә Урнајр (313-371), Вачаган (487-510), Ҹаваншир (638-680) вә башга һөкмдарларын дөврүндә Азәрбајҹанда кил, папирус, пергамент вә с. јазы материалларындан ибарәт јүз минләрлә китаб вә зәнкин китабханалар олмушдур. XX әсрдә Ҹәнуби Азәрбајҹанда тапылмыш михи јазылы кил лөвһәләр ерамыздан әввәл Азәрбајҹанын шималында вә ҹәнубунда кил китабларын вә китабханаларын олмасындан сораг верир. Күман етмәк олар ки, һәмин михи јазылы кил лөвһәләр вахтилә баш вермиш мүһарибә, зәлзәлә вә с. фәлакәтләрә дүчар олмуш китабханаларын галыгларыдыр.

Бу тапынтылар әсасында јазылмыш тәдгигат әсәрләриндән бири тарихчи алим Солмаз Гашгаја мәхсусдур. О, е.ә. биринчи миниллијин әввәлләриндә Ҹәнуби Азәрбајҹан әразисиндә јарадылмыш Манна дөвләти һаггында ејни адда монографија чап етдирмишдир. Китабын илк сәһифәси (аннотасијасы) бу сөзләрлә ачылыр: "Әсрдә Ҹәнуби Азәрбајҹан әразисиндә газынтылар заманы ашкар едилмиш михи јазылардан истифадә едилмишдир". Дәрбәнд, Минкәчевир, Хочалы вә с. бөлкәләрдә дә михи вә албан јазылы даш вә кил лөвһәләр тапылмышдыр.

Мәнбәләрдә улу әҹдадларымызын көн, сүмүк, сахсы, метал вә с. бәрк вә јумшаг материаллар үзәриндә дә михи јазы илә јаздыглары хәбәр верилир.

XX әсрин сонларында Иран, Ираг, Сурија, Түркијә сәрһәдләри арасында газынты ишләри апаркән 4 мин иллик јашы олан 1000-дән чох јазылы кил лөвһәнин үзә чыхарылмасы факты да көстәрир ки, гоншу халглар да кечмиш минилликләрдә кил лөвһәләрдән јазы материалы кими истифадә едиб зәнкин китабханалар јаратмышлар. Кил китаблар кими даш китаблар да дүнјанын әксәр китаб евләринин илк мүталиә мәнбәләриндән бири сајылмышдыр. Мисирлиләрин ичад етдикләри даш китаблар кил китабларла јашыддыр. Үмумиликдә исә даш үзәриндә јазмаг даһа узаг кечмишә аиддир. О ҹүмләдән е.ә. XII-XV минилликләрдән сораг верән Гобустан музејиндә јүзләрлә даша һәкк едилмиш 4000-ә јахын рәсм, нахыш, јазы да халгымызын гәдим сәрвәтидир.

Гобустан ачыг һавада јарадылмыш музеј-китабханадыр. Бурадакы абидәләр тәсдиг едир ки, билик өјрәнмәјин тарихи јазынын тарихиндән чох гәдимдир. Гәдим Азәрбајҹанда јазы мәдәнијјәтиндән китаб мәдәнијјәтинә кедән әзаблы јолун башланғычы Гобустанын даш китабларындан башлајыр. Ә.Мирәһмәдов гејд едир ки, "Бизә мәлум олан ән гәдим јазылы абидәләрдән бири Бакынын јахынлығында Бөјүкдаш дағынын әтәкләриндә олан Гобустандакы гајаүстү јазыдыр. Латын дилиндә олан бу јазы ерамызын 90-чы илләринә аиддир. Һәмин јазынын әјани тәсвири "Азәрбајҹан тарихи" китабында (1961, ч.I, с.81) верилмишдир.

Азәрбајҹан сәнәткарлары китабханалар, музејләр, һөкмдар сарајлары, мәсҹидләр вә с. үчүн даш лөвһәләр үзәриндә јазмағы биринҹи миниллијин сону, икинҹи миниллијин әввәлләринә гәдәр давам етдирмишләр.

Ики факта диггәт јетирәк.

952-953-ҹү илләрдә Азәрбајҹана вә Ирана сәјаһәт етмиш X әср ҹоғрафијашүнасы Әбу Дуләф јазыр ки, бәзи шәһәрләрдә, хүсусилә Исфаһанда јерли әһали гәдим Азәрбајҹан шәһәри Әш-Шиздә (Атропатена һөкмдарынын пајтахтында) чыхарылан лөвһәшәкилли вә тәркиби бир гәдәр торпаглы гызыл лөвһәләрдән зинәт вә бәзәк шејләри илә јанашы, үстүндә јазы јазмаг вә шәкил чәкмәк үчүн дә истифадә едирләр".

Әл-Әндалуси (Әбу Һәмид әл-Әндалуси әл-Гәрнати: 1080-1170) исә јазыр: "Хәзәр дәнизи вә онун адаларынын саһилиндә тәркибиндә гызыл олан хејли даш вардыр. Јерли әһали онларын үстүндә инҹә хәтт нумајиш етдирирләр. Адалардан кәтирилмиш чохлу дашлардан биринин "үстүндә Мәһәммәдин вә Әлинин кәламлары ән көзәл хәтлә (мәтндә "аг хәтлә") јазылмышдыр." (Н.Вәлиханлы. IX-XII әср әрәб ҹоғрафијашүнас сәјјаһлары Азәрбајҹан һаггында. 1974).

Ипәк сәһифәләр

Азәрбајҹанда китаб мәтнләринин вә с. јазыларын чинсајағы ипәк парча үзәриндә фырча вә гара рәнклә јазылмасы да индијә гәдәр һеч кәсин диггәтини ҹәлб етмәмишдир. Е.ә. икинҹи әсрдән башлајараг Чиндән кечән карванлар орадан башга јерләрә хејли ипәк апармышлар.

Чиндән Азәрбајҹана вә дикәр өлкәләрә ипәк парчалар кәсилмиш вә кәсилмәмиш шәкилдә көндәрилирди. Мүәллифләр вә хәттатлар онларын үстүнү јазандан сонра китаб блоклары кими үст-үстә јығыб чилдчијә верәрдиләр. Низами Кәнҹәвинин вердији мәлуматдан анлашылыр ки, "Чиндән кәтирилмиш кәсилмәмиш парчалар"дан да китабчылар мүхтәлиф форматлы китаблар үчүн чох истифадә етмишләр. Низаминин "Јазырды ипәјә гара мүшк илә" мисралары ипәк парча үзәриндә фырча вә тушла јазынын мөвҹуд олдуғуна бир ишарәдир.

Низамидән даһа бир нечә өрнәк: "Ипәјимин мүшкү (гара рәнкли сәтирләри - И.З.) һәр шејә дәјәр", "Мүшк илә сүсләнмиш" ипәк мәктубу "үч јериндән өпүб ачды", "Әлиндә фырчасы, бојасы, зәри", "Ипәк үзәриндә јазмагдан катибләр јорғун дүшдүләр", "көзәл бир ипәјә бүрүнүб әсәр"...

Бу сөзләр исә М.Ф.Ахундовун "Кәмалүддөвлә мәктублары"ндандыр: "Хәттатлар аг ипәк үзәриндә јазмағы даһа чох хошлајырдылар".

XI әср тарихчиси Дөвләтшаһ Сәмәргәндинин бир мәлуматындан көрүнүр ки, алты дилдә јазыб охумуш Зүлфүгар Ширванинин (1190-1245) бир шериндән тәсирләнмиш Ширван вүзәрасындан Сәдр Сәидин она бағышладығы үч тон јарым ипәкдән шаирин диваны вә с. әсәрләри үчүн дә истифадә олунмушду.

Бу вә ја дикәр мисаллардан ајдын олур ки, биринчи миниллијин сонуна гәдәр мәктуб вә китаб јазмаг, јазылы абидәләри ҹилдләмәк вә с. мәгсәдләр үчүн даһа чох пергаментдән истифадә олунмушдурса, икинҹи миниллијин илк әсрләриндә гәләм вә фырча саһибләри илә јанашы ҹилдчиләр дә папирус, пергамент, ади кағыздан башга, ипәк парчадан да чох истифадә етмишәр.

Султан Мәһәммәд Тәбризи, онун оғлу вә тәләбәси Мәһәммәди (?-1580) кими мәшһур Азәрбајҹан китабчыларынын лаклы ҹилдләр һазырламаг, онлары бәзәмәк ишиндә көркәмли бир уста кими танынмасы да тарихин һәмин гаранлыг сәһифәләринә аиддир.

Әрәбләрин Гафгаза кәлишиндән хејли әввәл - V-VI әсрләрдә вә сонралар Азәрбајҹан шәһәриндә ипәк вә памбыг парча истеһсал олунмуш, хариҹи өлкәләрә көндәрилмиш вә лазым кәлдикдә ондан китабчылыг ишиндә дә истифадә едилмишдир. Мәшһур әрәб сәјјаһы вә тарихчиси Әл-Истәхри (X әср) јазыр: "Ирагдан вә Хорасандан, Рејдән вә Исфаһандан сонра өз јеринә вә зәмиләринә көрә Бәрдә гәдәр чох бөјүк, чичәкләнән вә көзәл бир шәһәр јохдур. Бәрдәдән чохлу ипәк ихраҹ олунур... Орадан Ирана, Хузистана чохлу ипәк көндәрилир". Истәхри даһа сонра јазыр ки, башга Шәрг өлкәләринә дә бурадан (Бәрдәдән - И.З.) чохлу ипәк апарылыр. Әл-Мүгәддәси (тәгр. 946/947-1000) исә јазыр ки, Бәрдә базарында мүнтәзәм олараг ипәк сатылырды.

Әрәб сәјјаһларынын вердији мәлумата көрә, "Бәрдә шәһәри бу дөврдә парча истеһсалы илә јанашы рәнк истеһсалы саһәсиндә дә көркәмли јер тутмушдур... Рәнкләри өлкәдән (Азәрбајҹандан - И.З.) чох узагларда белә шөһрәт тапмышдыр". Ҹәнуби Азәрбајҹанда да белә истеһсал јерләри вар иди. Әрдәбилин учгарлары ипәк вә памбыг парча, һәмчинин рәнк истеһсалы илә мәшғул иди. Хариҹи сәјјаһларын јаздығына көрә, о заман Мәрв ипәји, Рум ипәји вә с. ипәк нөвләри дә јајылмышды.

Азәрбајҹанын ҹәнубунда олдуғу кими, шималында да истеһсал олунан ипәк парчаларын, о ҹүмләдән Ширван ипәјинин тәрифи һәлә әрәб хилафәтиндән әввәл бүтүн Шәргә јајылмышды. IX әсрдән дүнјада танынан Шамахы ипәји Русијадан башга Асијаја, Суријаја, Италијаја, Чинә, Инкилтәрәјә вә бир чох өлкәләрә көндәрилирди.

Мәшһур алман алими А.Олеаринин өз хатирәләриндәки бир гејди бөјүк мараг доғурур вә Азәрбајҹан хәттатлығы, китаб вә китабхана тарихини јени бир мәлуматла зәнкинләшдирир. О јазыр ки, "Азәрбајҹан шәһәрләриндә вә китабханаларында оларкән бурада, мәсәлән, Султанијјә мәсҹидинин китабханасында гызыл сују вә мүрәккәблә (кағыз үзәриндә фырча илә!) јазылмыш "бармаг бөјүклүкдә һәрфләри олан чохлу китаблар" мәни сон дәрәҹә валеһ етди. Мән һәмин китаблардан бир нечә вәрәг гопара билдим ки, бунлары инди дә өз мәрһәмәтли һөкмдарымын китабханасында сахлајырам" (Ј.Маһмудов. Одлар јурдуна сәјаһәт. 1980). Ола билсин ки, онун апардығы китаб сәһифәләри инди дә Алманијада сахланылыр.

Азәрбајҹанда ипәк вә кағызла јанашы дикәр јазы материалларынын да (даш, кил, пергамент вә с.) үстүндә јазмаг үчүн фырчадан чох истифадә едилмишдир.

Мум китаблар (грифел тахталары)

Јунан китаб усталарынын ихтира етдикләри мум китаблардан да гәдим Азәрбајҹанда истифадә олунмасы һаггында индијә гәдәр һеч нә мәлум дејилди. Белә китаблар, үстүнә назик мум тәбәгәси чәкилмиш тахта-сәһифәләрдән ибарәт олурду. Грифеллә - ити уҹлу чөплә (чубуг гәләмлә), јахуд, мисмара охшар метал гәләмлә - стил илә јазылан лөвһәләр китабын сәһифәләри кими үст-үстә јығылыб ҹилдләнирди. Мум китаблар илин бүтүн фәсилләринә дөзүмлү олмадығына көрә онлар тәдриҹән өмрүнү баша вурмушдур. Лакин Грифел тахталары (үстүнә мум чәкилмиш јазы лөвһәләри) учуз баша кәлдијинә көрә папирусун ихтирасындан сонра да ондан һамы (мәктәблиләр, мүәл-

лимләр, һакимләр, алимләр вә б.) истифадә едәрди. Стилин (гәләмин) ити уҹу илә јазыр (чызыр), күт уҹу илә мум лөвһәләрин кәрәксиз јерләрини (сәһвләрини) һамарлајыб јох едирдиләр. Бизим дөврүмүздә бир уҹу илә (ити уҹу илә) јазан, о бири (резинли, күт) уҹу илә сәһвләри позан карандаш һәмин гәдим јазы аләтини хатырладыр. Албанија (Азәрбајҹан) мәктәбләринин китабханаларындан мәктәблиләрә "китаб вә грифел тахталары" верилдијини гејдә алан VII әср Азәрбајҹан тарихчиси Муса Каланкатлы үстүнә мум чәкилмиш һәмин тахта лөвһәләри нәзәрдә тутмушдур.

Үстү мумлу јазы лөвһәләриндән Азәрбајҹанда XII әсрә гәдәр истифадә едилмәсинә Низами, Хагани вә башга классикләримизин әсәрләриндә дә ишарәләр вар.

Папирус

Азәрбајҹанда кениш јајылмыш јазы материалларындан бири дә папирус олмушдур. Бир сыра өлкәләрдә олдуғу кими, Азәрбајҹанда да папирусдан XII әсрә кими истифадә едилдији мәлумдур. "Лүләләнмиш кағыза диз үстә инҹи ахар" дејәндә Низами папирусу нәзәрдә тутмушдур. Азәрбајҹанда вә дикәр Шәрг өлкәләриндә минләрлә мүәллифин әсәрләри папирус васитәсилә јајылмышдыр. Мәсәлән, Евклидин (е.ә. III әср) 13 китабдан ибарәт "Башланғыч" ("һәндәсә") китабы илк дәфә ити уҹлу гамыш гәләмлә зәриф папирусда јазылыб дүнја китабханаларынын гијмәтли сәрвәтинә чеврилмишдир. "Илиада", "Одиссеја" вә с. дүнја шөһрәтли китаблар јазылдығы вахтдан ики әср сонра папируса көчүрүлмүшдүр. Әсәрләри Азәрбајҹанда вә бүтүн дүнјада бөјүк шөһрәт газанмыш мәшһур Шәрг рәссамы, һәкими, мүһәндиси, алими **Манинин** (216-276) папирус вәрәгләриндә јазылмыш 6 китабы, 76 рисаләси олдуғу бир сыра мәнбәләрдә гејд едилмишдир. "Әржәнк" (јахуд "Әртәнк", "Әрсәнк") рәсмләр китабы о гәдәр мәшһур олмушдур ки, Азәрбајҹанда, Иранда, Түркијәдә вә с. өлкәләрдә ән јахшы рәссамлары Манијә бәнзәтмишләр. Фирдовси, Һафиз, Гәтран Тәбризи, Низами Кәнҹәви вә б. классикләр дә Манинин әсәрләриндән естетик зөвг алмыш вә онун һаггында хош сөзләр сөјләмишләр. Мүәјјән едилмишдир ки, 1931-чи илдә (17 әсрдән сонра!) Мисирдә тапылмыш 20 мин папирус вәрәгдән ибарәт гибти дилиндә (гәдим Мисир дилинин сон инкишаф мәрһәләси) 7 китабын мүәллифи Манидир. Еһтимал едилир ки, о әввәлләр Азәрбајҹанын Һәмәдан (Екбатан) шәһәриндә јашамыш, сонралар Бабилә көчмүшдүр. Фәлсәфә елмләри доктору, профессор Абдулла Әһәдов сон араşдырмаларындан бириндә гејд едир ки, Мани "Азәрбајҹанын Һәмәдан шәһәриндә дүнјаја көз ачмыш вә әсәрләрини дә дүнјаја көз ачдығы өлкәнин әһалисинин дилиндә, јәни доғма түрк дилиндә, өзүнүн ичад етдији 18 һәрфли соғди әлифбасы илә гәләмә алмышдыр. Әсәрләри о гәдәр шөһрәт тапмышдыр ки, һәлә мүәллифинин сағлығында гәдим Бабил, Мисир, јунан, латын, фарс вә чин дилләринә чеврилмишди" (Һачы Фәрһад Мирзә. Һагг јолу, паклыг јолу. 1997).

Көрүндүјү кими, Азәрбајҹан, Шәрг вә үмумијјәтлә Дүнја китаб мәдәнијјәтинин инкишафында папирус чох мүһүм рол ојнамышдыр. Бир чох халглар, мәсәлән алманлар инди дә кағыза "папир", франсызлар "папје", инкилисләр "пејпер", латышлар "пејперс" дејирләр. Папка (говлуг) сөзү дә папирус сөзүндән әмәлә кәлмишдир. Папиролокија елми дә өз адыны папирус сөзүндән алмышдыр вә с.

Бу күн дүнјанын бир сыра китаб хәзинәләриндә хејли мигдарда јазылы папирус бүрмәләри сахланылмагдадыр. Мәсәлән, Мисир, јунан, латын, гибти, әрәб, арамеј, Аврупа, фарс (пәһләви), Сурија, күрчү... папирус абидәләри дөрд мин иллик инкишаф јолу кечәрәк зәманәмизә гәдәр кәлиб чатмышдыр. О ҹүмләдән, 1754-чү илдә әсасы гојулмуш Британија музеји китабханасында үч мин нүсхә гәдим јунан, латын вә Мисир папирусу сахланылыр. Лакин бәзи алимләрин әсәрләриндә бу јазы материалынын азәмүрлүлүјү барәдә јанлыш фикирләр дә чох јајылмышдыр. Әслиндә исә мисирлиләр тәрәфиндән ихтира едилән вә өз тарихини ерамыздан әввәл үчүнчү минилликдән көтүрән бу материал дөрд мин ил китаб вә јазы мәдәнијјәтинин инкишафына хидмәт етмиш вә бу материал үзәриндә јазылмыш бир чох китаблар минилликләр кечәрәк бу күнүмүзә гәдәр кәлиб чатмышдыр. Азәрбајҹанда папирусдан XII әсрә гәдәр јазы материалы кими истифадә олунмушдур.

Пергамент

Кағызын һәлә мәлум олмадығы, папирусун исә дүнја шөһрәти газандығы бир заманда - ерамыздан 100 ил әввәл јунанлар дәридән (пергаментдән) јазы материалы кими истифадә етмәк сиррини кәшф етмиш вә ону дүнјаја јајмышлар. Илк Азәрбајчан шаири, алими вә философу Зәрдүштүн Авеста китабы 12 мин инәк дәриси үзәриндә јазылмышды. Азәрбајчан ЕА РӘИ фондунда VIII әсрдә куфи хәтти (әлифбасы) илә дәри үзәриндә јазылмыш Гуран сурәси мүһафизә едилир. Тәбриз китабханасында сахланылан пергамент китаблардан бири көзәл хәтлә ханы балығы (Ханбалыг) дәрисиндә јазылмыш Гуран нүсхәсидир...

Кил, папирус, пергамент вә с. јазы материалларынын кәшфи илә дүнјанын һәр јериндә (о чүмләдән Азәрбајчанда) китаблар аләминдә хејли мөчүзәләр јарадылса да, кағызын ихтирасы китаб мәдәнијјәти тарихиндә әсл ингилаба сәбәб олмушдур.

Кағыз

Кағызын (чин дилиндә - "ши") вәтәни Чиндир. Ону илк дәфә Чиндә ерамызын II әсриндә (105-чи илдә) Тсај Лун ихтира етмишдир. Һәмин вахтдан Јапонијаја, Орта Асијаја, Ирана, сонралар Авропа өлкәләринә көндәрилән Чин кағызы Азәрбајчан китабчыларынын да бөјүк марағына сәбәб олмушду. Әрәбләр Орта Асијаны ишғал едәркән Чин кағыз фабрикинин әсир алдыглары ики нәфәр фәһләсиндән кағыз һазырламағын сиррини өјрәнмиш вә Сәмәргәнддә кағыз фабрики тикдирмишләр. Бу фабрикдә истеһсал олунан кағыз Бағдада, Дәмәшгә, Гәрби Авропанын бир сыра шәһәрләринә көндәрилирди. Беләликлә, кағызын сирри Чиндән Орта Асијаја, Корејаја, Јапонијаја, Мисирә, Һиндистана, Шимали Африкаја, Кипрә, Испанијаја, орадан Италијаја, тәгрибән X әсрдә бүтүн Авропаја, о чүмләдән Русијаја јајылмышдыр. VIII әсрдән етибарән Бағдадда, Сичилијада, Испанијада, Суријада, Тачикистанда кағыз фабрикләри ишләјирди. Бағдад кағызы ән јахшы кағыз һесаб едилирди. IX-X әсрләрдә Сәмәргәнд кағызы да ондан кери галмырды. Кағыз истеһсалында габаға дүшән өлкәләр VIII әсрдән башлајараг дүнја базарында кағыз тичарәтинин вәзијјәтини хејли јахшылашдырмышды. Тарихчи алим Исмајыл Һүсејновун мәлуматына көрә дикәр кағыз нөвләри илә јанашы Чин бамбук кағызы да Азәрбајчана гәдәр кениш јајылараг тәдричлә папирусу вә пергаменти сыхышдырыб истеһсалатдан чыхармышды. Буна бахмајараг, китаблар јенә дә бәбир дәриси вә с. пергамент нөвләри илә чилдләнирди. Китаблар аләминдә бир сыра јениликләр әрәбләрин әски чејран дәрисини вә Чинин ипәк кағызыны бу күн ишләтдијимиз ади кағыза чевирмәләриндән сонра мүмкүн олмушдур. Бунунла белә, бир сыра мәлуматлар көстәрир ки, Азәрбајчан хәттатларынын папирус вә пергаментлә әсасән IX-X әсрләрдә видалашмасына бахмајараг, чилдчиләр бу кими давамлы материаллардан узун мүддәт истифадә етмишләр.

Индијә гәдәр алимләр белә бир мулаһизә јүрүдүрдүләр ки, Азәрбајчанда XV әсрә гәдәр кағыз олмамышдыр. Башга бир фикир дә формалашмышды ки, Азәрбајчанда кағыздан јазы материалы кими нә вахтдан истифадә едилдијини дәгиг сөјләмәк чәтиндир. Бундан башга, Азәрбајчанда кағыз истеһсалына башланылмасы һаггында охучулара үч рәј мәлум иди. Бәзи китабшүнасларын (А.Хәләфов) фикринчә Азәрбајчанда бу ишә XIII-XIV әсрләрдә, тарихчиләрин (С.Онуллаһи) мулаһизәсинә көрә XIV әсрдә, әдәбијјатшүнасларын (Ч. Гәһрәманов, А.Гасымов) еһтималына көрә исә XVI әсрдә башланылмышдыр. Сонунчуларын бир тарихи очеркиндә дејилир ки, Азәрбајчана кағыз башга өлкәләрдән (Асијанын вә Авропанын мүхтәлиф шәһәрләриндән, Һиндистандан, Орта Асијадан вә с. бөлкәләрдән) кәтирилирди...

Белә тәсәввүр етмәк олар ки, Азәрбајчан әсрләр боју јазы вә китаб мәдәнијјәти јолуна өзкә чырағы илә ишыг салмышдыр. Һалбуки, Азәрбајчан һәлә әрәб хилафәтиндән әввәл әлифбасы, јазы аләтләри, јазы материаллары, әдәбијјаты вә китабы, мәктәби вә китабханалары олан 15 халгдан бири кими танынмыш вә һеч бир әсрдә мәнәви јохсуллуғун әсири олмамышдыр.

Сон арашдырмалар нәтичәсиндә үзә чыхарылмыш фактлар көстәрир ки, IX әсрин сону, X әсрин әввәлләриндә Азәрбајчанын Хунәч шәһәриндә илк кағыз фабрики фәалијјәт көстәр-

мишдир. Бу фабрик ишә дүшәндән сонра шәһәрин ады дәјишдирилиб кағыз һазырланан јер мәнасында Кағызкунан адланды-рылмыш вә Азәрбајҹан кағызы узаг Чинә гәдәр бир сыра өлкәләрә ихраҹ едилмишдир. Бу фабрикдән башга XIV әсрин башланғычында дүнја шөһрәтли Азәрбајҹан алими вә дөвләт хадими (вәзир) Фәзлулла Рәшидәддин (1347-1418) шәхси кәлири һесабына өз адына салдырдығы Рәби-Рәшиди (јахуд: Рәшидијјә) шәһәриндә кағыз һазырлајан бина тикдирмишди. Хунәҹ кағызы кими Тәбриз кағызы (Рәшидијјә кағызы) да узаг шәһәрләрдә бөјүк шөһрәт газанмышды.

IX-X әсрләрдән башлајараг Азәрбајҹанын бир нечә бөјүк шәһәриндә һәмчинин кејфијјәтли рәнк, гәләм (гамыш гәләм, фырча вә с.) һазырланмыш, дүнјанын бир сыра өлкәләринә ихраҹ едилмишдир. Тәдричлә Азәрбајҹан бу саһәдә габагчыл өлкәләрдән бири кими танынмышдыр. Садыг бәј Әфшарын фырча, гәләм вә рәнк һазырламаг һагтында мүлаһизәләри дә буну ајдын көстәрир (С.Әфшар. Ганун-үс сүвәр, Бакы, Елм, 1971).

Бу гыса гејдләрдән чыхан нәтиҹә будан ибарәтдир ки, әрәб хилафәтиндән әввәл вә сонра ипәји, кағызы, рәнки, гәләми өзү истеһсал вә ихраҹ едән Азәрбајҹан бир чох өлкәләрин дә мәдәнијјәтинин чичәкләнмәсинә вә икитәрәфли мәдәни әлагәләрин мөһкәмләндирилмәсинә бөјүк тәсир көстәрмишдир. О өз әлифбасы, нүфузлу дөвләт хадимләри, јазычы вә алимләри, китабчылары, мәктәбләри вә китабханалары илә тәкҹә Шәргдә јох, Авропада вә Гәрбдә дә танынмышды.

Китабчылар (хәттатлар, рәссамлар, чилдчиләр)

Орта әсрләрин ҹанлы мәтбәәләри хәттатлар (китаб үзү көчүрәнләр), нәгташлар, мүсәһһиһләр (корректорлар), сәһһафлар (бәрпачылар), рәссамлар вә мүҹәллидләр (чилдчиләр) иди. Ислам дининин инсан шәкли чәкмәји гадаған едән еһкамы орта әсрләрдә рәссамлыг габилијјәти олан јүзләрлә истедадлы адамлары истәр-истәмәз хәттатлыг сәнәтинә кәтириб-чыхармышды. Она көрә дә тәәҹҹүблү дејил ки, һәмин хәттатлардан бир чоху ејни заманда нәгташ-миниатүрчү кими дә танынмышдылар.

Хәттатлыг нүфузлу вә кениш јајылмыш сәнәт нөвләриндән бири иди. Тарихин бүтүн дөврләриндә мәшһур хәттатларын ады һәм китаб мүәллифләри, һәм дә рәссамларла јанашы чәкилмишдир. Кечмиш әсрләрдә һәр бир мүәллифин вә әсәрин танынмасында, дүнја шөһрәти газанмасында хәттатларын да бөјүк ролу олмушдур.

XI-XIII әсрләрдә Кәнҹәдә китабхана илә јанашы чилдхана вә хәттатлыг мәктәби дә олмушдур. Низаминин әсәрләрини көчүрмүш мәшһур хәттат Фәзлуллаһ ибн Мәһәммәд ибн Өмәр Кәнҹәдә фәалијјәт көстәрмишдир.

Јәгин ки, охуҹу үчүн мараглы олар: хәттат күндә нечә бејт јаза биләрди вә хәттатын әмәји нечә гијмәтләндирилирди?

Бу суала тарихи мәнбәләрин вердији ҹавабдан көрүнүр ки, мүәллиф вә әсәр кими, хәттатын да јахшысы, писи олурду. Ән јахшы вә бөјүк нүфуза малик хәттат күндә сәккиз бејтә гәдәр јаза билирди. Устад хәттатлар исә даһа сәјлә ишләјиб күндә 10 бејтә гәдәр сөз көчүрә билирдиләр. Бу көстәричи кечмишин һәсәд доғуран әмәк нормасы иди. Лакин устадлыг һеч дә јалныз мәһсулдарлыгла өлчүлмүрдү. Проф. Ҹаһанкир Гәһрәманов "Низами әсәрләринин әлјазмалары дүнја китабханалары вә музејләриндә" адлы очеркиндә тарихи мәнбәләрдән алдығы белә бир марагы факты хатырламышдыр: *"Бир дәфә Бухара ханы Әбдүл Әзиз өз сарајынын баш хәттаты Хаҹә Јадикардан сорушур:*

- Һачы, сәнин јаздыгларындан күндә нә гәдәр көчүрмәк олар?

(Һачы бу заман Һафизин Диванынн көчүрмәклә мәшгул иди).

- Әкәр чалышсам, күндә 10 бејт көчүрә биләрәм.

Әбдүл-Әзиз дејир:

- Мән ешитмишәм ки, Чиндә гырх илә бир чини габ дүзәлдирләр. Багдадда исә күндә 100 әдәд. Бунларын һәр икисинин гијмәтини сән, сөзсүз ки, билирсән. Бу сәнәт дә беләдир. Сән хәттатсан вә биз сәнә бу китабы көчүрмәји тапшырмышыг. Күндә он бејт көчүрүлән хәтдә нә көзәллик ола биләр? Әкәр сәбрин чатырса, күндә бир бејт, чатмазса, ики бејт көчүр."

Бу тапшырыгдан сонра хәттат Һафизин Диваныны 7 илә тамамламышдыр.

Бу һесабла Фирдовсинин "Шаһнамә"си, Хаганинин Диваны, Низаминин "Хәмсә"си кими шаһ әсәрләрин нечә илә көчүрүлдүјүнү тәсәввүр етмәк олар.

Танынмыш хәттатларын зәһмәт һаггысы хејли баһа олурду. Китаб үзү көчүрмәклә мәшғул олан хәттатларын маашы чох заман ајлыг дејил, күндәлик көрүлән ишин һәҹми вә кејфијјәти илә өлчүлүрдү. 1514-ҹү ил Чалдыран дөјүшүндән сонра Азәрбајҹандан Түркијәјә апарылмыш үч мин китаб јарадыҹысынын һәр биринә зәһмәт һаггы олараг күндә 50 гызыл пул верилирди. Проф. Рүстәм Әлијевин "Низаминин ҹанлы сөзү" мүсаһибәсиндә дејилир ки, кечмишдә бир сыра өлкәләрдә адлы-санлы хәттатлара бир бејтин үзүнү көчүрмәк үчүн гызыл онлуг вә гојун верирдиләр.

Гәдим мәнбәләрдә вә сон тәдгигатларда көстәрилир ки, Тејмурун ордусу Тәбризи ишгал (1412) етдикдән сонра онун нәвәси - Һерат һакими Бајсунгур Мирзә бир чох Азәрбајҹан китаб јарадыҹысыны Һерата апармышды. О, 1420-ҹи илдә Тәбриздә мәшһур хәттат **Ҹәфәр Тәбризи** (?-1480) илә көрүшүб һәмин илдә ону Һерат сарај китабханасына мүдир тәјин етмишди. О, өмрүнүн сонуна гәдәр (60 ил) Һерат китабханасынын мүдири олмушдур.

Ҹәфәр Тәбризинин башчылыг етдији сәнәткарлар ордусу - **Пир Сејид Әһмәд Тәбризи**, онун тәләбәси **К.Беһзад** (Ҹ.Тәбризидән сонра китабхана мүдири олмушдур), **Гәвамәддин Тәбризи, Хоҹа Әли Мүсәввир**, **Гијасәддин Тәбризи**, **Хәлил Мирзә**, **Зәһирәддин Әһзәр** вә башга азәрбајҹанлылар Һератда китабчылыг, рәссамлыг-хәттатлыг мәктәби јаратмышдылар. Сонралар онларын бәзиләри (Беһзад, Мир Мүсәввир вә б.) өз фәалијјәтләрини јенидән Тәбриз китабханасында давам етдирмишләр. Хәттатлыг вә китабхана ишинин мүкәммәл биличиси Ҹәфәр Тәбризи исә Һератда сахланылмышды. Вәзифә мөвгејинә бахмајараг, алты нөв хәтдә көзәл китаблар јаздығына көрә ону "Икинҹи Јагут" адландырмышлар. Онун әлиндән чыхан китаблар дүнјада шөһрәт газанмышдыр. Һәмин китабларын бир чоху бу күн дә дүнјанын мәшһур китабханаларынын надир инҹиләриндән сајылыр.

"Хәтләр вә хәттатлар" әсәринин мүәллифи Мирзә Сәнкилахын јаздығына көрә, Һерат китабханасында ишләјән мәшһур хәттатларын сајы 40 нәфәрдән чох иди. Онларын һәр биринин зәнкин тәҹрүбәси вә зәнкин китабханасы варды.

Шәмсәддин Мәшригидән, тәбризли устад Мирәлидән вә онун оғлу Абдулладан дәрс алмыш Ҹәфәр Тәбризи китабчылыг сирләрини Азәрбајҹанда өјрәнмишди. Һерата кедәндә о, артыг хәттатлар хәттаты иди. Һерат китабханасында сурәти чохалдылан хејли китабын үзүнү онун өзү көчүрмүшдү: Низаминин "Хәмсә"си (1431), Сәдинин "Күлүстан"ы (1427), Фирдовсинин "Шаһнамә"си (1430), Әбүлмәали Нәсрулланын "Кәлилә вә Димнә"си (1432) вә с. бу китабларын бәзиләри һазырда Истанбул, Теһран, СПБ вә с. шәһәрләрин китабханаларында сахланылыр. Әбдүррәззаг Сәмәргәнди (1413-1482) ону нәстәлиг, нәсх, сүлс вә с. хәтт нөвләриндәки һүнәринә көрә "икинҹи Хаҹә Мирәли" (нәстәлиг хәттинин ихтирачысы, 1330-1446) адландырмышды.

Мүхтәлиф мәнбәләрдә Ҹәфәрин хәттатлығы илә бәрабәр, мүәллимлик (устадлыг) баҹарығы, китабхана мүдирлији вә с. кејфијјәтләри тәгдир едилир. Дуст Мәһәммәд јазыр ки, ән дәјәрли китабларын нүмунәви хәтлә јазылмасы Ҹәфәр Тәбризијә, ҹилдинин һазырланмасы исә ҹилд үзәриндә габарыг тәсвирләрин ихтирачысы устад **Гәвамәддинә**, она шәкилләр чәкилмәси вә гызыл-күмүш сују илә бәзәдилмәси исә һәмин дөврүн мисилсиз сәнәткары **Әмир Хәлилә** тапшырылырды...

Һерат китабханасынын даһа бир мәшһур азәрбајҹанлы хәттаты **Заһирәддин Әзһәр** (?-1475) һаггында исә Сәмәргәнди јазмышдыр ки, о, "Ҹәфәрин мисилсиз шакирдләриндәндир". Илк тәһсилини Тәбриздә алмыш, Хорасанда, Һератда, Сәмәргәнддә ишләмиш Әзһәр "Султан әл-хәттатин" ("хәттатлар султаны") адына лајиг көрүлмүшдүр. Онун хәтти илә јазылмыш китаблар Орта Асија, Иран, Түркијә китабханаларында сахланылыр (АСЕ,4-151).

Китабханада көрүлән ишләр һаггында Чәфәр Тәбризинин Бајсунгур Мирзәјә вахташыры шифаһи мәлумат вә јазылы һесабат вермәси орта әсрләрин китабхана тарихиндә ән мараглы сәһифәләрдәндир. Фарс дилиндә јазылмыш һәмин һесабатлардан бири (ијун, 1427) һазырда Истанбулун Топгапы сарајы музејиндәдир. Бу сәнәддә китабхананын әсас фәалијјәт саһәләри илә јанашы, 18 нәфәр рәссам, хәттат, чилдчи, мүзәһһиб, мүтәрчим вә башга сәнәт адамлары һаггында мараглы мәлумат вардыр.

Һерат китабханасы бөјүк бир емалатхана иди. Бурада китаб үзү көчүрмәк, тәрчүмә етмәк, чилдләмәк вә с. үчүн **кениш** шәраит варды. Узун мүддәт бу ишләрин әксәријјәтини көрәнләр вә китабханаја мүдирлик едәнләр азәрбајчанлылар олмушлар. XV әсрин биринчи јарысында көркәмли Азәрбајчан мемарлары вә китаб усталары Орта Шәргдә Һератын ән гүдрәтли мәдәнијјәт вә сәнәт мәркәзинә чеврилмәсиндә фәал иштирак етмишләр. Әсрин икинчи јарысында орада бу иши **К.**Беһзад, Мирәк Нәггаш, Гасым Әли, Шаһ Мүзәффәр, Молла Јусиф вә башгалары давам етдирмишләр (АСЕ, 10-176).

1484-чү илдә **К.Беһзад** Һерат китабханасына мүдир тәјин едиләндә 28 јашы варды. Шаһ Исмајыл Һераты аландан сонра Азәрбајчанын бир чох сәнәт адамы илә бирликдә Беһзад да Тәбризә көчмүш, китаб мәдәнијјәтинин инкишафына чалышмыш вә дөвләт китабханасына башчылыг етмишдир.

Султан Јагубун вә Шаһ Исмајылын Тәбриздәки сарај китабханасында ишләмиш **Шејхинин** вә **Дәрвиш Мәһәммәдин** хејли китаба, мәсәлән, сарај хәттаты Әбдүл Рәһимин **1481-чи** илдә көчүрдүјү Низами "Хәмсә"синә чәкдији миниатүрләр бу күн Түркијәдә Топгапы музејинин надир инчиләриндәндир; XV әсрин сонларында "Хәмсә"нин башга бир әлјазмасыны рәсмләрлә бәзәдикләри нүсхә исә Лондонда Британија музејиндәдир.

Шәрәфәддин Султани Шамахыда (Ширваншаһ **Фәррух** Јасарын дөврүндә (1462-1500) вә Тәбриздә Аггојунлу һөкмдары Султан Јагубун дөврүндә (1478-1490) сарај китабханасында ишләмишдир. Үзүнү көчүрдүјү Јусиф Әмирин Диваны (XV әср, Истанбул, Ајасофија китабханасы), "Кәлилә вә Димнә" (1447,

Теһран, Сипәһсалар мәдрәсәси), "Шамахы антолокијасы" (1468, Лондон, Британија музеји), Һафизин вә Камал Хочәндинин шерләр китабы (1473, Истанбул, Топгапы музеји) вә с. инчиләр онун ән јахшы ишләриндәндир. К.Кәримов вә Ә.Рәһимовун "XV әсрә аид гијмәтли бир әлјазмасы" мәгаләсиндә көстәрилир ки, көзәл нәстәлиг хәтти илә көчүрүлмүш "Шамахы антолокијасы" 12 шаирин Диванларындан сечилмиш әсәрләр әсасында тәртиб едилмиш вә нәфис миниатүрләрлә бәзәдилмиш надир инчиләр топлусудур.

XVI әсрин ән көркәмли рәссамы вә китаб мәдәнијјәтимиз тарихиндә мисилсиз хидмәтләри олан **Султан Мәһәммәд** (1470-1555) дә Шаһ Исмајылын китабханасында ишләмиш вә онун оғлу Тәһмасибә рәссамлыг сәнәтинин сирләрини өјрәтмишдир. Сонралар сарај китабханасынын рәиси вә баш рәссамы олмушдур. О, бир чох китаблары көзәл чилдләрлә, сәһифәләрини рәсмләрлә бәзәмишдир. 1537-чи илдә Фирдовсинин "Шаһнамә" вә Һафизин Диванына, 1539-1543-чү илләрдә Низами "Хәмсә"синә, Чаминин "Гызыл зәнчир" әсәринә мисилсиз рәсмләр чәкмишдир. Онун бу надир јарадычылыг нүмунәләри Нју-Јорк, Санкт-Петербург, Истанбул, Лондон, Парис, Гаһирә, Вашингтон, Стокһолм... музеј вә китабханаларында сахланылыр. Әсәрләри дүнја китабы вә инчәсәнәтинин гызыл фондуна дахил олмушдур.

1546-чы илдә тамамладығы вә Шаһ Тәһмсибин гардашы Бәһрам Мирзә үчүн һазырладығы **"Кечмиш вә һазырки рәссамлар"** китабында Султан Мәһәммәд дүнја рәссамлыг тарихиндән бәһс едир. Мүәллифин һәлә дә чап үзү көрмәмиш бу мәшһур әсәри бу күн Истанбулун "Топ-Гапы" сарајынын китабханасында сахланылыр. Султан Мәһәммәд өзү һәм дә јахшы чилдсаз иди. О, сәнәт нүмунәси сајылан хејли китаб чилдләри дә һазырламышды.

Маһир чилдчиләр дә китаб мәдәнијјәтинә лајигли төһфәләр вермишләр. Мәсәлән, XVI әсрин мәшһур рәссамы, хәттаты, шаири **Мир Сејидәли** (рәссам Мир Мусәввирин оғлу) китаб чилдләри һазырламагда да бөјүк мәһарәт газанмышды. О, 1540-чы илдә Нәваинин Диван китабынын чилдини һазырламышды. Лондонда кечирилмиш "Шәрг әлјазмаларынын бәдии чилдләри

сәркиси"ндә мүвәффәгијјәтлә нүмајиш етдирилән бу әсәр хәттәти, миниатүрләри илә јанашы чилдинин сон дәрәчә көзәл олмасына көрә "сәркинин ән дәјәрли експонаты" кими гијмәтләндирилмишди.

Мир Сејидәли Тәбриздә Султан Мәһәммәдин башчылыг етдији сарај китабханасында ишләмиш, сонралар Моғол һөкмдары Һумајун Мирзәнин сарајына дәвәт едилмишдир. 1555-чи илдәк Кабилдә, даһа сонра Деһлидә баш рәссам ишләмиш, хәттатлыг вә чилдчилик сәнәтини дә давам етдирмишдир. Һумајун шаһын сифаришилә јаратдығы "Әмир Тејмурун нәсли" монументал композисијасына көрә "Надирул-мүлк"фәхри адына лајиг көрүлмүш вә сарај китабханасынын рәиси тәјин едилмишдир. 16 (бәзи мәнбәләрдә 12) чилдлик "Әмир Һәмзә дастаны" ("Һәмзәнамә") китабыны јүксәк бәдии тәртибатла һазырламаг ишинә рәһбәрлик дә она тапшырылмышды. Мүтәхәссисләр онун әсәрләрини Манинин вә Бәһзадын јарадычылыг инчиләринә охшатмышлар.

Азәрбајҹан тарихчиси И.Мүнши (1560-1634) "Тарихи-аләм араји-Аббаси" әсәриндә (Теһран, 1896, с.127) јазмышдыр ки, "Беһзад вә Султан Мәһәммәд кими мисли-бәрабәри олмајан сәнәт адамлары" өз нәчиб вә мисилсиз хидмәтләри илә һәм ројнунда чалышдыглары китабхананы мәшһурлашдырмыш, һәм дә өзләри "нәчиб сәнәтләринин зирвәләринә јүксәлиб мәшһурлашмышлар".

Хандәмир (1475-1536) илк әсәри "Хуласәтүл-әхбар"да Бәһзадын сајсыз-һесабсыз китаба чәкдији рәсмләри јүксәк гијмәтләндириб јазмышдыр ки, "о, бу сәнәти бәлкә дә сон камал мәрһәләсинә чатдырмышдыр".

Китабда Бәһзадла јанашы онун мүасири вә һәмвәтәни **Ағамирәк** һаггында да хош сөзләр вардыр: "Мирәк елә бир нәггашдыр ки, тәзһиб, тәсвир вә китабәнәвислик елминдә тајы-бәрабәри јохдур. Бәлкә өзүндән әввәлки китабәнәвисләрин дә хәттини һеч етмишдир. Һөкмранлыг дәрјасы Әмиринин (Султан Һүсејн Бајгаранын) мәрһәмәт вә лутфкарлығы сајәсиндә өз мәһарәтини әнкин сәмаја чатдырмышдыр". О, хејли мүддәт Шаһ Тәһмасибин сарај китабханасында ишләмишдир. Сам Мирзә

"Төһфеји-Сами" китабында Ағамирәкин адыны шаһ сарајынын мисилсиз рәссамы кими чәкмишдир. И.Мүншинин мәлуматына көрә, китаб мәдәнијјәтинин инкишафында онун бөјүк хидмәтләри олмушдур. Һазырда Британија музејиндә горунан Низами "Хәмсә"синин 1539-1543-чү илләрә аид мәшһур әлјазма нүсхәсинә миниатүрләрин бир гисмини Мир Мүсәввир, Султан Мәһәммәд, Мирзә Әли, Мүзәффәр Әли, Мир Сејид Әли, бәзиләрини исә Ағамирәк чәкмишдир. "Шаһнамә"нин 1537-чи ил әлјазмасында да рәссамын бир нечә миниатүрү вардыр. Үмумијјәтлә, јүзләрлә китаб онун әли илә һәјата вәсигә алмышдыр.

Шаһ Маһмуд Нишапури (XVI әср) дә Азәрбајҹан китабыны дүнјаја танытдырмаг үчүн аз иш көрмәмишдир. О, узун мүддәт Тәбриздә Шаһ Исмајылын вә оғлу Тәһмасибин сарај китабханасында адлы-санлы Азәрбајҹан хәттатларындан бири олмушдур. Онун дәсти-хәтти илә јазылмыш бир чох китаблар дүнјанын мөтәбәр китабхана вә музејләриндә мүһафизә едилир. Мәсәлән, Хәтаинин Диваны (1535, Санкт-Петербург, Шедрин китабханасы), Низаминин "Хәмсә"си (1539-1543, Лондон. Британија музеји), Ә.Х.Дәһләвинин "Хәмсә"си (1572, Парис, Милли китабхана) вә с. Шаһ Маһмуд Нишапури һәм дә шаир олмуш, бир сыра гәзәлләр, гәсидәләр, рүбаиләр јазмышдыр.

Китаблар тәкчә сарај китабханаларында вә емалатханаларында һазырланмырды. Бир сыра шәһәр вә кәндләрдә кениш охучу күтләсинин сифаришләрини өдәјән хејли китаб емалатханалары варды. Онларын бир гисми "ајры-ајры бөјүк феодалларын" тәшәббүсү илә јарадылмышды. Хәттатлар, рәссамлар, чилдчиләр чалышдыглары емалатханалары "јарадычылыг мәркәзләринә" чевирмишдиләр. Сифаришханалара ән чох тәләбәләр, мүәллимләр, алимләр, әдибләр, китаб сатычылары вә б. мүрачиәт едәрдиләр. Бундан әлавә, евләрдә дә шәхси китабхана саһибләри вә онларын аилә үзвләри өзләринә лазым олан китабларын үзүнү көчүрүб чилдләјәр вә нәсилдән-нәслә өтүрәрдиләр. Демәк олар ки, ев китабханалары кичик емалатханаја вә чилдханаја чеврилмишди.

Кәндләрдә вә шәһәрләрдә сифариш гәбул едән китабчылар арасында Азәрбајҹан хәттаты вә чилдчиси Әли Фејзи дә чох мәшһурлашмышды. 1592-1596-чы илләрдә Гызылагач кәндиндә

Әрдәбил һакими Фәрһад хан Гараманлынын шәхси китабханасы үчүн көчүрдүјү вә көзәл чилд чәкдији Нәваи (1441-1501) Диванынын мүкәммәл бир әлјазмасы һазырда Санкт-Петербургда Шедрин адына китабханададыр.

Әбдүлләтиф Ширванинин нәстәлиг хәтти илә јаздыгы вә көзәл рәсмләрлә бәзәдији китаблар да чох мәшһур олмушдур. О, 1530-1560-чы илләрдә Шамахыда, 1560-чы илдән сонра Истанбулда ишләмишдир. 1539-чу илдә Шамахыда јаздыгы вә үч миниатүрлә бәзәдији Сәдинин "Бустан" әсәри вә "Истанбулда баш вермиш дашгын һаггында һекајә" (1563-1564) Истанбулда Топгапы музејиндә сахланылыр.

Кәнчлијиндә Тәбриздә, 1585-чи илдән сонра Истанбулда китаб иллүстрасијасы, график рәсмләр вә орнамент композисијалары саһәсиндә фәалијјәт көстәрмиш Камал Тәбризинин әсәрләри Краков, Вјана, Истанбул, Оксфорд... музејләриндәдир.

Әһди Бакуви (?-1557) шаир вә алим олмагла јанашы, һәм дә бир нечә хәтт нөвүндә, о чүмләдән нәстәлиг хәтти илә хејли китаб үзү көчүрмүш устад хәттат иди. Бакыда, Киланда, Кабилдә алимләр, әдибләр вә дөвләт адамлары ону рәгбәтлә гаршыламыш, хәттинин вә сөһбәтләринин вурғуну олмушлар.

Јарадычылығынын чичәкләнмә дөврүнү Азәрбајҹанда, камиллик дөврүнү (1587-чи илдән сонра) Истанбулда кечирмиш вә бурада сарај емалатханасынын баш рәссамы тәјин едилмиш **Вәличан** 30 ил әрзиндә 100-ә гәдәр әсәр (портретләр, китаблара чәкилмиш миниатүрләр) јаратмышдыр. Онунла бир дөврдә Истанбулда вә дикәр Түркијә шәһәрләриндә ишләмиш Азәрбајҹан китабчыларындан Әбдүлгәни, Мәнсур бәј, Әли бәј, Әбдүлфәттаһ, Әбдүлхалиг, Камал Тәбризи вә б. көзәл әсәрләр јаратмагла јанашы хејли бачарыглы тәләбәләр дә һазырламышдылар.

Азәрбајҹанын бир чох шәһәрләриндә китаб, кағыз, рәнк, гәләм, фырча сатылан дүканлар вар иди. Онлары, хүсусилә китаблары тәкчә варлылар јох, јохсуллар да алырды. Т.е.д. С.Онуллаһинин гәдим мәнбәләрдән кәтирдији бир ситатда дејилир ки, тәләбә он динар тапанда китаб алырды. Бәзән пулу китаба хәрчләмәк јемәјә хәрчләмәкдән үстүн тутулурду.

Чап үсулунун ихтирасы

1440-чы илдә алман алими Јоһан Гутенберг китаб чапы үсулуну ихтира етди. Гутенбергин чап үсулу ајры-ајры елементләрдән - литерләрдән дүзәлдилмиш формадан истәнилән мигдарда ејни мәтн сурәти чыхарылмасына имкан верирди. Гутенберг сурәт алмаг үчүн биринчи олараг прессдән истифадә етмиш, мәтбәә әринтиси - һаты вә мәтбәә бојаларынын ресептини ишләјиб һазырламышды. Гутенбергин И.Фаустла биркә саһиб олдуғу мәтбәәдә бурахдығы 42 сәтирлик Библија илк чап нүмунәси сајылыр.

Артыг XVI әсрдә Авропада полиграфија Авропада инкишаф етмиш мануфактура характери алмышды.

XVII әсрин әвәлләриндә Азәрбајҹанда китаб чапына башламаг күнүн актуал проблеминә чеврилмишди. Бунун үчүн Авропадан мәтбәә аваданлығы кәтирмәк лазым иди. С.Онуллаһи көстәрир ки, бу мәгсәдлә "1641-чи илдә нәччарбашы Јагуб Авропаја кедиб орада мәтбәә ишини өјрәнмишди. О, Ирана гајыдаркән өзү илә бәрабәр Исфаһана бир мәтбәә дәзкаһы вә гәлибләр кәтирмишди. Һәмин мәтбәәдә бир нечә китаб чап едилсә дә", китаб чапынын баһа баша кәлмәси, II Аббасын вәфат етмәси, онун хәләфи Шаһ Сүлејманын исә китабсевәр алимләрин тәклифләринә гулаг асмамасы бу иши давам вә инкишаф етдирмәјә имкан вермәмишди. Беләликлә, бу хејирхаһ тәшәббүс өзүнүн әмәли һәллини тәгрибән 200 ил көзләмәли олмушдур.

Беләликлә, Авропада 1500-чү илдә 30 мин адда, 1600-чү илдә 285 мин адда, 1700-чү илдә 500 мин адда китаб чап олунуб дүнјаја јајылдығы һалда, Азәрбајҹан китабы һәлә дә хәттатлыга садиглијини давам етдирирди. Китабханаларын да сајы күндән-

күнә чохалырды. Бирҹә мәтбәәси, нәшријјаты олмајан өлкәнин һәр јериндә јени-јени китабханалар јарадылырды. Орта әсрләр Азәрбајҹан китабынын белә бир хүсусијјәти дә мараг доғурур ки, онларда аз гала XIX әсрә гәдәр рәгәмдән вә дурғу ишарәләриндән истифадә олунмамышдыр. Рәгәмләр илк дәфә тәгрибән V әсрдә Һиндистанда истифадә едилмиш, VIII-XIX әсрләрдә әрәб өлкәләринә јајылмыш, јалныз XVI әсрдә инди ишләтдијимиз шәклә дүшсә дә, Азәрбајҹан китабына јалныз XIX әсрдә "ајаг ачмышдыр". Бу дөврә гәдәр Азәрбајҹан китабларында дурғу ишарәләри, сәһифә нөмрәләри вә с. ишарәләр ишләдилмирди.

Әзиз Мириәһмәдов "Азәрбајҹан китабы"нын биринҹи ҹилдинә јаздығы мүгәддимәдә дејир: "Хәттатлардан бәһс едәркән бир мәсәләни дә јаддан чыхармаг олмаз. О да будур ки, әдәби ирси јашатмаг саһәсиндәки бөјүк хидмәтләри илә јанашы *бир чох хәттатларын орижиналдан кәнара чыхыб әсәрләрин мәзмунунда дәјишикликләр етмәси онларын ишиндә ҹидди нөгсан иди.* Белә һаллар чох заман әсәрин мәзмуну катибин идејасына јахуд мәзһәбинә ујғун кәлмәјәндә баш верирди (мәсәлән, катиб сүнни олдугда орижиналдакы бүтүн "Әли" сөзләрини һеч шејлә һесаблашмадан "Өмәр" сөзү илә әвәз едирди).

Шаирлик габилијјәти олан катибләр бәзән һәтта классикләрин мисраларыны истәдикләри кими дүзәлдирдиләр ки, бүтүн бунлар һазырда классик ирс үзәриндә апарылан текстоложи ишдә ҹидди чәтинликләр әмәлә кәтирмишдир".

Азәрбајҹан китабчыларынын һазырладығы әлјазма китаблар бу күн дүнјанын бир чох мәшһур китабханаларында сахланылыр. Бу китаблардан һәр биринин талеји, онун Азәрбајҹанын китаб емалатханасындан башга өлкәләрин китабхана вә китаб музејинә "сәјаһәти" һаггында бөјүк әсәр јазмаг олар.

Китабханалар

Орта әсрләрдә Азәрбајҹан китабханаларынын бир чох алим вә шаирләрин јетишмәсиндә вә еләҹә дә Азәрбајҹан вә дүнја мүәллифләринин әсәрләринин мүһафизәси вә тәблиғи саһәсиндә мисилсиз хидмәти олмушдур. Ону демәк кифајәтдир ки, Ибн

Сина јарадыҹылығынын ән мәһсулдар дөврүнү Азәрбајҹанда (Һәмәданда) јашамыш, бурадакы китабханалардан бәһрәләнәрәк өзүнүн беш ҹилдлик "Ганун" китабыны јазмышдыр. Вә јахуд Гәтран Тәбризи Кәнҹә, Нахчыван, Тәбриз һөкмдарларынын сарајларында јашамыш вә онларын китабхаaларындан мүнтәзәм истифадә етмишдир. Кәнҹәдә зәнкин китабханалар олмасајды, бәлкә дә Низами дүһасы јетишмәзди.

Бу дөврдә мөвҹуд олан китабханалары үч гисмә бөлмәк олар: *1) адил вә мүдрик һөкмдарларын тәшәббүсү илә јарадылан сарај (вә ја дөвләт) китабханалары, 2) тәдрисин инкишафына хидмәт едән мәдрәсә китабханалары вә 3) алим вә шаирләрин шәхси китабханалары.*

Шамахы мәдрәсәләри

Азәрбајҹанда фәалијјәт көстәрән бир чох мәдрәсәләрин китаб фондларында он минләрлә әлјазма китабы сахланылырды. Мәдрәсәләрин нәздиндә рәссам, хәттат, ҹилдчиләри вә китабчылыг үзрә башга пешә саһибләрини бирләшдирән китаб емалатханалары фәалијјәт көстәрирди. Белә тәдрис очагларындан олан Шамахы мәдрәсә вә коллеҹләри өз зәнкин китабханасына вә јүксәк ихтисаслы мүәллимләринә көрә Азәрбајҹандан кәнарда да мәшһур иди. Бу мәдрәсәләр XII әсрдә ерменилләр тәрәфиндән јандырылмышдыр.

1637-ҹи илдә Азәрбајҹанын бир сыра јерләриндә, о ҹүмләдән үч ај Шамахыда олмуш мәшһур алман алими Адам Олеари гејдләринин бириндә бурадакы мәдрәсәләрдән бирини тәсвир едәрәк јазыр ки, бу бинанын чохлу киришләри вә отаглары варды. Бир нечә јердә бөјүкләрин вә ушагларын әлләриндә китаб көруб тәәҹҹүбләндикдә өјрәндик ки, бура мәдрәсәдир, јәни кимназија вә ја академија илә ејни бир шејдир ки, бунлардан Сәфәвиләр дөвләтинин ајры-ајры јерләриндә бир нечәси вар вә һәр бириндә зәнкин китабхана фәалијјәт көстәрир. Мүәллимләрин вә тәләбәләрин тәдрис вә мүталиә әдәбијјатына олан еһтијаҹыны да илк нөвбәдә һәмин китабханалар әдәјирләр. Бундан башга китаб сатан дуканлар да аз дејил.

Кәнҹә китабханалары

Мәшһур хәттат Јагут Һәмәвинин дедијинә көрә, Кәнҹә китабханасынын әсасыны гојан вә ону зәнкинләшдирән Әбүлфәзл ән-Нахчывани олмушдур. Бурада бир чох мүәллифләрин әсәрләринин автограф нүсхәләри олмушдур. Низаминин әсәрләриндән чыхан нәтиҹәјә көрә Кәнҹә китабханасында о заман 10-дан чох дилдә китаблар олмушдур. Дајысы Хаҹә Өмәрин сајәсиндә һәмин китабхананын гапысы шаир үчүн һәмишә ачыг олмушдур. Китабхана нәздиндә китаб емалатханасы (мүасир дилдә десәк "мәтбәә") фәалијјәт көстәрирди. 1235-ҹи илдә монголлар Кәнҹәни ишғал етдикдән сонра бир чох мәдәни абидәләр кими Кәнҹә китабханалары да јерлә-јексан олду. Бу һагда Кәнҹәли Киракос (1200-1271) өз "Тарих" әсәриндә мүфәссәл јазыр.

Акад. Зија Бүнјадов "Азәрбајҹан Атабәјләри дөвләти" китабында јазыр ки, ермәни Григорјан килсәсинин һавадарлары Гарабаға сохулараг бир чох мәдәни абидәләри, о ҹүмләдән гәдим Бәрдәнин нәһәнк китабханасыны вәһшиҹәсинә јандырыб күлүнү Тәртәр чајына ахытмышлар.

Марағa китабханасы

Нәсирәддин Туси (1201-1274) Гәзвин шәһәринин шималындакы Әләмут галасында 20 илдән чох һәбсдә олмуш вә һәмин дөврдә бурада Һәсән Сәббаһ тәрәфиндән әсасы гојулмуш "Сејјидәна" китабханасында бир нечә ил мүдир ишләмишдир. 1256-ҹы илдә Һүлакү ханын көстәриши илә о, һәбсдән азад олунур. Тусинин түрк мәншәли олдуғуну мүәјјәнләшдирдикдән сонра Һүлакү хан ону өзүнә баш мәсләһәтчи тәјин едир. Бундан сонра Туси Марағa рәсәдханасында китабхана тәшкил едиб дүнјанын мүхтәлиф өлкәләриндән бура јүз минләрлә китаб кәтиздирир. 16 әсас вә көмәкчи бинадан ибарәт олан бу елм вә тәдрис оҹағы 12 илә тикилмишди. Тикинтијә башчылыг Тусијә тапшырылмышды. Тикилмә хәрҹиндән башга лазыми ҹиһазлар алмаг үчүн она "30 мин динар гызыл верилмишди". Бурада мәдрәсә, китабхана, емалатхана, алимләр үчүн иш отаглары вә с. вар иди.

330 квадрат метр саһәси олан китабхана рәсәдхана јахынлығында тикилмиш көзәл бир бинада јерләширди. 400 мин ҹилд әлјазма китабдан ибарәт олан китабхана вә аваданлығын гијмәти 20 мин динар иди. Әлбәттә, бу ҹүр зәнкин китабхананын сәмәрәли фәалијјәт көстәрмәси үчүн бурада иш библиографија елминин әсаслары үзәриндә гурулмушду. Белә ки, китабхананын каталогу, китабларын тәснифаты, охуҹулара хидмәт көстәрән онларла әмәкдаш вар иди.

Рәшидијјә китабханасы

Азәрбајҹанда китабханаларын инкишафында бөјүк дөвләт хадими Фәзлуллаһ Рәшидәддинин (1247-1318) бөјүк ролу олмушдур. О, Елханиләр дөвләтинин дөрд һөкмдары илә ишләмиш, сарај һакими, баш вәзир олмушдур. Газан ханын вә Рәшидәддинин сәјләри илә Тәбризин ҹәнуб-гәрбиндә салынмыш Газанијјә шәһәрҹијиндә "Китаб еви" ("Бејтүл-күтүб") вә "Ганун еви" ("Бејтүл-Ганун") адлы ики дөвләт китабханасы фәалијјәт көстәрирди.

Онун салдырдығы Рәшидијјә шәһәри ајры-ајры фәалијјәт саһәләринә ујғун олараг мәһәлләләрә бөлүнмүшдү. Мәһәлләләрин бириндә китаб һазырлајанлар - алимләр, хәттатлар, ҹилдчиләр, рәссамлар, мүҹәллидләр, сәһһафлар, бәрпачылар, зәркубләр, миниатүрчүләр, корректорлар ишләјирдиләр. Онларын арасында Һиндистандан, Чиндән, Мисирдән дәвәт олунмуш адамлар да варды. Китабчыларын һәрәси өз сәнәтләрини вә биликләрини илдә 10 нәфәрә өјрәдиб тәһвил верирдиләр.

Бу академија шәһәрҹијиндәки тәһсил оҹагларынын, елми мүәссисәләрин, мәсҹидләрин дә нәздиндә хејли китабы олан китабханалар варды. Бунларын арасында Азәрбајҹанын илк университети олан Рәшидијјә университетинин китабханасы өз зәнкинлијинә көрә даһа чох сечилирди. Бу университетдә 450 нәфәр мүәллим-алим дәрс дејирди. Бура һәр ил Шәрг өлкәләриндән 7 мин тәләбә тәһсил алмаға кәлирди. Тәләбәләрдән тәһсил, китаб, палтар, јемәк, мүалиҹә хәрҹи алынмырды. Китабхананын кениш мүталиә салону, китаб верән вә алан (абонемент) шөбәси варды. Евдә охумаг үчүн алынмыш китаблары бир

ајдан чох сахламаг олмазды. Охуҹулар алдыглары китабларын икигат дәјәриндә киров гојурдулар.

Рәшидәддинин тәшкил етдији китабханалар Н.Тусинин ачдығы китабханадан сонра өлкәнин икинҹи бөјүк елм оҹағы һесаб едилирди. Онларын һәр биринин фондундакы 60 миндән чох китаб Рәшидәддинин өмрүнүн сонларында 100 минә чатдырылмышды. Китаб сәрвәтини горумаг үчүн Рәшидәддин өз һимајәсиндәки хәттатлара ән зәрури китабларын үзүнү көчүртдүрүб өлкәнин башга китабханаларына көндәрирди ки, тәбии фәлакәтләр вә ишғаллар вахты халгын китаб сәрвәти итиб-батмасын.

XIII әсрин сонларына јахын Рәшидәддинин тәшәббүсү илә рәссамлар да китабчылыг ишинә ҹәлб едилмишләр. Бу јениликдән сонра Азәрбајҹан рәссамларынын китаблара хүсуси көзәллик вермәси Јахын вә Орта Шәрг өлкәләринә дә сүрәтлә јајылмыш, тәкҹә әсәрләрин мәзмунуна дејил, алыҹы вә охуҹу зөвгүнүн формалашмасына да мүсбәт тәсир көстәрмишдир.

Рәшидәддинин өлүмүндән сонра онун ишини оғлу Гијасәддин Рәшиди давам етдирмишдир. Онун дөврүндә Тәбриздә һазырланмыш вә Јахын вә Орта Шәрг китаб мәдәнијјәтинин шаһ әсәри сајылан Бөјүк Тәбриз "Шаһнамә"синә чәкилмиш миниатүрләр Авропа вә Американын бир чох музеј вә китабханаларында, шәхси коллексијаларда сахланылыр. Гијасәддинин һазырлатдығы һәмин китабдан көтүрүлүб мүхтәлиф чап китабларына салынмыш миниатүрләрин 50-дән чоху бу күн бүтүн дүнјада мәшһурдур.

***

Азәрбајҹан китабынын инкишафында, јајылмасында вә беләликлә халгын маарифләнмәсиндә бир сыра мүтәрәгги дөвләт хадимләринин дә бөјүк ролу олмушдур. Бунларын сырасында Ағгојунлу һөкмдары Узун Һәсәнин (1424-1478) дә адыны чәкмәк олар. Тарихи мәнбәләрдә онун тәшкил етдији китабханада 58 алимин чалышдығы билдирилир. Онун дөврүндә Азәрбајҹанда (Тәбриздә) дүнјанын бир чох өлкәләринин сәфирликләри вар иди. Узун Һәсән анасы Сара хатунун көмәји илә онларын да имканларындан истифадә едир, харидән китаб кәтирдиб тәрҹүмә етдирирди. Гуран да илк дәфә Узун Һәсәнин вахтында Азәрбајҹан дилинә тәрҹүмә едилмишди. Китабчылығын, елм вә әдәбијјатын инкишафы саһәсиндә Узун Һәсәнин башладығы иши онун оғлу Султан Јагуб давам едирмишдир.

Сәфәвиләр дөврүндә китабхана иши

Сәфәвиләрин позулмаз әнәнәсинә көрә, һакимијјәт башына көлән һәр бир шаһ өлкәнин гејдинә нечә галырса, китаб јарадангларын, китабхананын вә ишчиләринин гајғысына да елә галмалы вә онлары јүксәк маашла тәмин етмәли иди.

Сәфәви һөкмдары Ибраһим Мирзә өзү әдәбијјат, тарих, фәлсәфә, сәрф-нәһв, тибб, илаһијјат, һәндәсә, һесаб, нүҹум, мәнтиг вә с. елмләри дәриндән билирди. О, маһир хәттат, көзәл шаир вә алим иди.

Китабчылыг, китаб сатычылығы вә китабхана ишинин дә маһир тәшкилатчысы олан Шаһ Исмајыл мүхтәлиф дилләрдә китаб топламыш вә зәнкин дөвләт китабханасы јаратмышды. Азәрбајҹан вә Шәрг китабларынын китабханаја топланылмасыны, нүсхәләринин чохалдылмасыны дөвләт сәвијјәли бир ишә чевирмишди. Тарихчиләрин вердији мәлумата көрә, китабханада Азәрбајҹанын бир чох адлы- санлы адамлары, о ҹүмләдән 1 нәфәр сәһһаф, 2 нәфәр мүзәһһиб, 5 нәфәр хәттат, 7 нәфәр нәггаш вә рәссам чалышмышдыр.

Шаһ Исмајыл Хәтаинин хүсуси фәрманы илә 1522-ҹи илдә 67 јашлы устад рәссам, "Шәргин Рәфаели" Кәмаләддин Бәһзад (1455-1535) Тәбриздә ән бөјүк дөвләт (сарај) китабханасынын рәиси тәјин едилмишди. Һәмин тарихи фәрманда дејилирди: "...Бу өлкәдә заманәнин надири, рәссамларын устады вә мүзәһһибләрин рәиси устад Кәмаләддин Бәһзаддыр.

...Бүтүн падшаһ китабханасынын үзвләри вә катибләри, рәссамлар вә мүзәһһибләр, ҹәдвәл чәкәнләр, бәзәкчиләр, зәркубләр вә башга адлары чәкиләнләрин ишләри мәмләкәт дахилиндә рәислик мәгамы олан она бағышланмыш вә әлагәдар едилмишдир... Онун мәсләһәт вә сөзүнә, шаһ китабханасы ишләринин сахланылмасы вә бурахылмасына тәҹавүз вә һөрмәтсизлик

етмәмәли вә бүтүн лазыми ишләр она мәхсус таныдылмалыдыр..."

Хәтаи өз һакимијјәти дөврүндә әсасы Узун Һәсән тәрәфиндән гојулмуш китабханаја вә онун фондуна диггәти даһа да артырмышды; орада Фирдовси, Низами, Хагани, Әссар Тәбризи, Сәди, Нәсими вә башга классикләрин китабларына кениш јер верилмишди. Хәтаинин һимајә етдији елм, әдәбијјат, инчәсәнәт адамлары кими китабхана вә емалатхана ишчиләри дә (китабханачылар, хәттатлар, рәссамлар, чилдчиләр...) дөвләт вәсаити илә тәмин едилмишдир. Сәфәвиләрин дөвләт китабханасы бир нөв "инчәсәнәт академијасы"на чеврилмишди. Әли Минаји вә Әбүлфәз Рәһимовун "Јахын Шәргин Орта әср китабханалары һаггында" мәгаләсиндә дејилир ки, сарај (дөвләт) китабханасы үч шөбәдән ибарәт иди. Биринчи шөбәдә гијмәтли ағачлардан һазырланмыш бир чох отагдан ибарәт кениш китаб рәфләри варды. Икинчи шөбә рәссамлара вә хәттатлара, үчүнчү шөбә исә чилдчиләрә мәхсус емалатхана иди.

Шејх Сәфи (Әрдәбил) китабханасы

Азәрбајҹан китабынын инкишаф јолу һеч дә һамар олмајыб. Мәтбәәсизлик, мүртәҹе даирәләрин јарадычы гүввәләрлә идеја тоггушмалары вә с. кими чәтинликләр вә манеәләр мөвҹуд иди. Азәрбајҹан китабынын тәрәггисинә арасыкәсилмәз мүһарибәләр, милли вә дини зиддијјәтләр дә аз зијан вурмамышдыр. Хәтаинин бабасы Шејх Сәфи (1252-1334) тәрәфиндән әсасы гојулмуш мәшһур Әрдәбил китабханасынын тарихинә даир бәзи сәһифәләри вәрәгләсәк, бир чох мәтләбләр ајдын олар.

Шаһ Исмајыл Хәтаи Әрдәбил шәһәриндә дә бабасы Шејх Сәфинин (1252-1334) шәрәфинә әзәмәтли мәгбәрә тикдирмишди. Бу комплекс абидәнин бөјүк бир һиссәси китабхана үчүн ајрылмышды. Хәтаи сурәтини чохалтдырдығы китаблардан, башга фәтһ етдији шәһәрләрдән әлдә етдији китаблары да бура топламышды. Бу китабхана беш әсрдән чох - XIV әсрин әввәлләриндән XIX әсрин әввәлләринә гәдәр фәалијјәт көстәрмишдир.

Өз сәләфләри (Н.Туси, Ф.Рәшидәддин, Узун Һәсән, Султан Јагуб вә б.) кими Хәтаи дә чох заман харичи јазычылары, алимләри, сәјјаһлары вә дөвләт хадимләрини китабханада гәбул едиб данышыглар апарыр, һәм дә бурада онлара зијафәт верәрди. Бу әнәнә Хәтаидән сонра онун оғланларынын дөврүндә дә давам етмиш вә јахын кечмишимизә кими кәлиб чыхмышды. Милјончу-месенат Һ.З.Тағыјев дә бу әнәнәјә садиг галараг Иран шаһы Мүзәффәрәддини Гызлар Кимназијасынын китабханасында гәбул етмиш, орада онун шәрәфинә зијафәт вермиш вә хатирә шәкли чәкдирмишдир.

Орта әсрләрдә Авропадан вә Шәрг өлкәләриндән Азәрбајҹана кәлмиш елә бир мәшһур шаир, алим, сәјјаһ олмамышдыр ки, бу китабхананы көрмәмиш кери гајытсын.

Тәбриз китабханасынын вә Әрдәбилдәки Шејх Сәфи мәгбәрәси китабханасынын гапылары узаг јерләрдән кәләнләрин дә үзүнә ачыг иди. Елм өјрәнмәк вә тәдгигатла мәшғул олмаг үчүн бурада һәр чүр китаб вар иди. Нечә-нечә гәләм саһибинин Шејх Сәфи мәгбәрәси китабханасында илләрлә чалышыб марағлы әсәрләр јазмасы харичи елчиләрин дә диггәтини чәлб етмишди. Алман алими вә сәјјаһы Адам Олеари 1637-ҹи илин апрелиндә Шејх Сәфи китабханасынын бинасыны өз күндәлијиндә белә тәсвир етмишдир:"Чох кениш, таг-таванлы вә гызыл сују илә бәзәк вурулмуш мәсҹидә охшар бир салон. Китаблар бағлы шкафларда иди, дикинә дејил, үст-үстә гојулмуш вәзијјәтдә дүзүлмүшдү. Китабларын бир чоху пергамент үзәриндә јазылмышды ки, бу да онларын кечмиш әсрләрин јадикары олдуғуну тәсдиг етмәкдәдир". Олеари китабханада "кағыз үзәриндә чох тәмиз хәтлә јазылмыш" китабларын да чох олдуғуну көстәрир. О, гејд едир ки, "тарихи китаблары шәкилләр бәзәјирди. Чилдләри гырмызы дәридән иди, гызылы рәнкдә күл вә јарпаг тәсвирләри илә бәзәдилмишди".

1671-ҹи илдә Әрдәбилдә олмуш Һолландија сәјјаһы Јан Стрејс јазыр ки, китабханада китаблары дүзмәк вә онларын мүһафизәси үчүн шкаф үсулундан башга, рәф үсулундан да истифадә едилирди. Шкафларда олдуғу кими, китабхана рәфләриндә дә китаблар бир-биринин үстүнә јығылмышды. Онларын бә-

зиләринә гызылы вә күмүшү парчалардан үз чәкилмишди. Китабларын әјнинә белә либас кејдирмәк онлары һәм көзәл көстәрирди, һәм дә өмрүнү узадырды.

Китабхананын шөһрәти вә әнәнәләри ахырынчы Сәфәви шаһы Султан Һүсејнин (1694-1722) вәфатына гәдәр давам етмишдир. Бундан сонра китабхана диндарларын әлинә кечмиш, онлар исә дини китаблардан башга галан әсәрләрә, демәк олар, мараг көстәрмәмишләр. Вахтилә Сәди кими нечә-нечә гүдрәтли мүәллифин Шејх Сәфијә автографла бағышладығы Диванлардан тутмуш мүхтәлиф әсрләрдә јашамыш минләрлә мүәллифин китаблары бахымсыз галмышдыр. Беләликлә, Шејх Сәфи китабханасы 1300-чү илдән XVIII әсрин әввәлләринәдәк тәрәгги, һәмин әсрин сонунадәк дурғунлуг, сонракы әсрин үчүнчү ониллијинә гәдәр тәнәззүл дөврү кечирмишдир.

Бәс Шејх Сәфи китабханасынын талеји нечә олмушдур?

1827-чи илдә Петербург университетинин профессору, јазычы вә шәргшүнас О.И. Сенковски (1800-1858) "Иран китабханаларында сахланан надир китабларын вә Шәрг әлјазмаларынын алынмасы һаггында лајиһә" һазырлајыб (1827) баш гәраргаһ рәиси Граф Дибичә тәгдим едир. О, гарәтчилик мәгсәдилә һазырланмыш вә Сенковскинин (үмумиликдә көтүрсәк, рус чаризминин) ән ијрәнч портрет чизкиләрини әкс етдирән һәмин лајиһәни Гафгазын баш һакими кенерал фелдмаршал **И.Ф.** Паскевичә (1782-1856) көндәриб һәр һансы јолла онун ичра олунмасыны тапшырыр, бу ишә Грибоједовун да чәлб едилмәсини мәсләһәт көрүр. Бундан сонра Грибоједов нијјәтини һеч кәсә билдирмәдән бир чох китабханаларла, о чүмләдән Шејх Сәфи китабханасы илә јахындан таныш олур. Буранын башга китабханаларла мүгајисәјә кәлмәз дәрәчәдә надир Шәрг әлјазма китаблары илә зәнкин олдуғуну көрүр. Бу хәзинәдәки инчиләри нечә мәнимсәмәк суалы мејдана чыханда Гарабағда сахланылан хүсусч гошундан истифадә етмәк гәрара алыныр. Һәмин гошун дәстәсинә башчылыг едән кәнч кенерал П.П. Сухтелен Әрдәбил шәһәрини ишғал етмәк вә китаблары әлә кечирмәк

әмри алыб 25 јанвар 1828-чи илдә ора дахил олду. Күлмәммәд Мәммәдзадә "Таланмыш китабхана" мәгаләсиндә јазыр ки, "Рус һәрб тарихчиси В.Потто "Гафгаз мүһарибәләри" әсәриндә һәмин мәсәләни белә гејдә алмышдыр: "*Сухтелен бу иши бөјүк фәндкирлик вә инчә сијасәтлә көрдү. Китабларын апарылмасы әһалинин гәзәбинә сәбәб ола биләрди. Она көрә дә ишә әввәлчә мүсәлманларын мүгәддәс јерләринә һөрмәт вә еһтирам изһар етмәкдән башлады. Мәсчидә бөјүк бир Иран халгы багышлады. Халчаны елә о дәгигә Шејх Сәфи илә Шаһ Исмајылын мәзарлары арасына сәрдиләр... Онда Сухтелен бүтүн Иранда бөјүк нүфуза малик олан дин хадимләрини јанына чагырыб билдирди ки, Русија һөкумәти чохсајлы мүсәлман тәбәәләринин мәнәви тәрбијәси вә рифаһы үчүн чох сәј көстәрир. Бу мәгсәддән өтрү Шәргин мәшһур јазычыларынын әсәрләринә вә китабларына хејли еһтијач вардыр. Она тапшырылыб ки, Шејх Сәфиәддин китабханасынын бүтүнлүклә Петербурга көндәрилмәсини рус һөкумәти адындан дин хадимләриндән хаһиш етсин. Китабларын сурәти чыхарылдыгдан сонра мүтләг кери гајтарылачагдыр. Узун сүрән мүбаһисәләрдән, фикирләрдән вә шәрһләрдән сонра мөһтәрәм Һачы вә моллалар разылыг вердиләр. Сухтелен онларын мүшајиәти илә мәсчидә кедиб Шејх Сәфинин мәзары үзәринә ичиндә сәккиз јүз червон олан кисә гојду вә әтрафындакылара деди ки, бу, Русија императору һәзрәтләринин бәхшишидир. Һәдијјәнин зәнкинлији моллаларын дил-агзыны баглады вә китаблар елә орадача Сухтеленә тәслим едилди. Иранлылар әлјазмаларын Русија мүлкијјәтинә чеврилдијини узун мүддәт баша дүшмәмишдиләр. Онлар әминдиләр ки, русларын хәттатлары китабларын үзүнү чыхардыб гуртармајыблар. Она көрә дә сәбрлә әлјазмаларын гајтарылачагыны көзләјирдиләр*".

Мәгалә мүәллифи даһа сонра хатырладыр ки, Шејх Сәфи мәгбәрәсинин китабларынын илк сәһифәләриндә јазылмыш "ким бу китаблара тохунарса, оғурлајарса, китабханадан алыб гајтармазса она ләнәт олсун, имамын гәзәбинә кәлсин" сөзләри дә руслары бу әсәрләри апармагдан чәкиндирмәмишдир. Бе-

ләликлә, бүтүн китаблар 1828-чи ил февралын әввәлләриндә рус гошунларынын ики пијада ротасынын мүһафизәси алтында Тифлисә кәтирилмиш, орадан да Русијаја көндәрилмишдир.

В.Поттонун китабынын 33-чү ("Поход 1828 года"), 34-чү ("Туркменский мир") вә 35-чи ("Посольства и смерть Грибоедова") параграфларында әлјазма китаблары илә танышлыг, китабханаларын ишғалы, Сухтелен әмәлијјаты, Грибоједовун Шәрг әлјазма китабларыны әлә кечирмәк чәһдләри илә јанашы, онунла бир јердә (рус сәфирлијиндә вә мүһафизә дәстәсиндә) азәрбајчанлы ады илә чалышан, ән нәһајәт, сәфирин өлүмүнә баис олан ермәниләрин һијләкәрлији һаггында да мәлумат верилмишдир...

О дөврүн гәзетләринин бириндә Шејх Сәфи мәгбәрәсинә вә китабханасына һәср едилмиш П.С. имзалы мәгаләдә дә китабларын нечә гарәт едилиб Петербурга көндәрилмәси тәфсилаты илә көстәрилмишдир. Һәмин китабларын бир гисми јоха чыхмыш, бир чоху исә, һазырда Санкт-Петербург Дөвләт китабханасында, оранын университет китабханасында, Русија ЕА Шәргшүнаслыг Институтунун Санкт-Петербург бөлмәсиндә, Москвада јерләшән кечмиш ССРИ Дөвләт китабханасында, Берлин вә Ватикан Апостол китабханаларында, "Ирани-Баситан" музејиндә вә с. елм вә мәдәнијјәт мәркәзләриндә сахланылыр...

Шејх Сәфи китабханасынын ишғалы үчүн јары-һәрби үсуллар дикәр шәһәрләрин дә китабханаларына тәтбиг едилмишди. 1828-1829-чу илләрдә Әрдәбил, Ахалсих, Әрзурум, Бәјазид вә башга јерләрдә рус ордусунун әлә кечирдији китаблар вә китабханалар һаггында "Тифлисские ведомости" гәзетинин мүхтәлиф нөмрәләриндә мәгаләләр чап олунмушдур (1828, №14, №16, №63; 1829, №2, №46, вә с.). Рус гошунларынын топа тутдуғу бәзи китаб евләринин (мәсәлән, Ахалсих шәһәринин Әһмәд паша мәсчиди нәздиндәки мәдрәсә китабханасынын) галын диварларыны, шкафларыны, рәфләрини вә китабларыны дешиб гаршыдакы дивара дәјдикдән сонра мүгәддәс елм мәбәдинин дөшәмәсинә дүшмүш топ күлләси һаггында мәлумат да илк дәфә эксини һәмин гәзетин сәһифәләриндә тапмышды. А.Бакыхановун вә Н.Н. Муравјовун өзләринә көмәкчи көтүрдүкләри 70 јашлы ахалсихли әфәнди бу мәнзәрәни вәһшилијә вә әхлагсызлыға бәрабәр бир иш адландырмышдыр.

Бу китабханалардан вә дикәр китаб хәзинәләриндән дашынмыш китабларын һамысынын изаһлы библиографик көстәричисини хүсуси тапшырыгла А.Бакыханов тәртиб етмиш вә она мүгәддимә јазмышды. Дүнја китаб мәдәнијјәтинин вә Авропа библиографијасынын наилијјәтләринә јахшы бәләд олан алим әсәр вә мүәллиф адларынын русча јазылышындан сонра онларын әрәб әлифбасы илә јазылышыны да вермишди. Онун һазырладығы "Шәрг китаб вә әлјазмаларынын каталогу" о вахтдан бәри Санкт-Петербург Дөвләт китабханасында горунур.

II ФӘСИЛ

XIX ӘСР - "ЧАПХАНА" ЈАРАТМАГ ЧӘҺДЛӘРИ

XV әсрдә Авропада башланмыш чапчылыг иши XVIII әсрдә Азәрбајчанла гоншу дөвләтләрдә дә кениш јајылмаға башлады. Һәмин әсрин әвәлләриндә I Пјотр нәшријјат саһәсиндә ислаһат апарды (гәдим славјан дили үчүн истифадә олунан вә мәтбәә үчүн бир сыра чәтинликләр јарадан көһнә кирил әлифбасыны јениси илә әвәз етди). 1703-чү илдә Русијада илк дөври мәтбу орган олан "Ведомости" гәзети чыхмаға башлады.

Әзиз Мирәһмәдов "Азәрбајчан китабы"на мүгәддимәсиндә рус мәнбәләринә истинад едәрәк јазыр ки, Русијада әрәб һүруфаты илә илк мәтбәәни 1722-чи илдә мәшһур рус сатирики Кантемирин атасы Д.Кантемир јаратмышдыр. Бу дөврдә Гафгазда вә о чүмләдән Азәрбајчанда Русија илә јахынлашмаг мејлләри күчләнмишди. 1722-чи илдә Пјотр Волга чајы илә Чәнуба јүрүш едәрәк, Дәрбәндә гәдәр кәлиб чыхмышды. Кантемирин *"Үзән түрк мәтбәәси"* дә хүсуси бир кәмидә тәшкил олунмуш вә онун бурахдығы илк китаб азәрбајчанлылара мүрачиәтдән ибарәт *"Манифест"* олмушдур.

"Манифест"дә көстәрилирди ки, бир сыра чәнуб вилајәтләриндә, нәинки Иран шаһынын, һабелә Русијанын да әлејһинә чыхан бәзи үсјанчылар баш галдырыб әһалијә бөјүк зијан вурурлар. Онлара гаршы мүбаризә апармаг үчүн чәнуба рус гошунлары көндәрилир. Пјотр поручик Лопухинә чәнуба кедиб, "Манифест"и Дәрбәнд, Бакы вә Шамахы мүсәлманлары арасында јајмағы тапшырмышды.

Русијада әрәб, фарс, түрк, Азәрбајҹан, татар вә с. дилләрдә китабларын нәшри кетдикчә кенишләнәрәк, әсасән Русија император Елмләр Академијасынын нәшријјатында мәркәзләшмишди ("Азәрбајҹан Китабы". I ҹилд. 1963).

Әзиз Мирәһмәдов өз јазысында һәмчинин Азәрбајҹанда гурулмуш илк мәтбәәләр һаггында мүәјјән мәлуматлар верир.

1812-ҹи илдә Тәбриздә мәтбәә дәзкаһы гојулмушду ки, бурада дини вә дүнјәви китаблар бурахылырды. Мәһәммәдәли Тәрбијәт Иран вә Ҹәнуби Азәрбајҹан үчүн илк мәтбәәнин 1824-ҹү илдә Русијадан Аббас Мирзәнин тапшырығы илә кәтирилдијини јазыр. Сонра Мирзә Әсәдулла адлы бир башга шәхс Петербурга кедәрәк орадан мәтбәә аваданлығы кәтириб Тәбриздә гурашдырыр. Бу мәтбәәни Мирзә Әсәдулланын оғлу Мирзә Рза идарә едирди.

1830-ҹу илдә бир рус нашири Петербургдан Тәбризә һуруфат кәтириб, бурада китаб чап етмәјә башлајыр. XIX әсрин I јарысында Тәбриз мәтбәәләри Фүзули, Нәбати вә башга классикләрин әсәрләрини чап едәрәк јахын өлкәләрдә јајырды.

Шимали Азәрбајҹан торпағында бизә мәлум олан илк мәтбәә исә 30-ҹу илләрдә Шушада тәшкил олунмуш мәтбәә иди. Бу мәтбәәнин чап етдији китаблардан тарихин јаддашында галаны Шәрг дилләриндә әдәбијјатын сензору, профессор Франс Ердманын 276 сәһифәлик "Китаби-мизанүл-һәгг" (инчил вә гуранын тәшхиси) әсәри иди. Китаб фарс дилиндә чыхмышды.

40-чы илләрдә Тифлисдә Арзанов гардашларынын мәтбәә тәшкил едиб бир сыра башга дилләрлә јанашы азәрбајҹанҹа да китаб (әсасән ушаглар үчүн дәрсликләр) чап етдији мәлумдур.

Беләликлә, Авропада чапчылығын XV әсрин орталарындан тәтбиг едилмәсинә бахмајараг, XIX әсрә гәдәр Азәрбајҹанда китаблар әлјазмасы һалында чохалдылыб јајылмышдыр. Хәттат гәләми илә китаблары күтләвиләшдирмәк кеч вә чәтин баша кәлдијинә көрә бәзи јазычы вә алимләр өз китабларыны чәтинликлә олса да, Азәрбајҹандан кәнарда (Истанбул, Тәбриз, Теһран, Петербург, Бомбеј, Кәлкүттә, Варшава, Лондон, Берлин вә б.) мүхтәлиф дилләрдә чап етдирмәли олмушлар. Китабларын узаг шәһәрләрдән "Азәрбајҹана көндәрилмәси јерли зијалылар ичәрисиндә милли мәтбуат јаратмаг, ана дилиндә китаблар чап етдирмәк идејасынын ҹүҹәриб баш галдырмасына бир тәкан олмушдур" (Ә.Мирәһмәдов. Азәрбајҹан китабы. 1963).

Вар-күҹү илә мәтбәә ачмаға чалышан мүтәфәккирләримиздән бири **М.Ф.Ахундов** олмушдур. О, Азәрбајҹан китабыны мүтәрәгги әсаслар үзәриндә инкишаф етдирмәјин вә ана дилиндә китаб бурахдырмағын доғру јолуну мәтбәә-нәшријјат јаратмагда көрүрдү. Әдиб 30-ҹу илләрдә бир нечә шәрг мәтбәәсини кәзиб зәнкин тәҹрүбә топламыш вә азәрбајҹанлылара мәхсус илк милли чапхана јаратмаг гәрарына кәлмишди.

Әдибин мүхтәлиф јазыларындакы фикирләри вә гејдләри онун о заман мәтбәә ишини дәриндән өјрәндијинә дәлаләт едир. Ахундовун фикринҹә, мәтбәәләр јүксәк кејфијјәтли чап материаллары вә лазыми вәсаитләрлә тәмин олунмаса, китабларын бәдии мәзмуну илә бәдии тәртибаты арасындакы ујғунсузлуглары арадан галдырмаг олмаз. О гејд едирди ки, Шәрг мәтбәәләринин мәһсулу олан китабларда бу нөгсанлар һәлә дә һөкм сүрмәкдәдир. Буна көрә дир ки, *"Иран әһли һәлә индијә гәдәр һәтта китаб ҹилдләмәк сәнәтини дә өјрәнмәјибләр. Ҹилдләдикләри китабларын вәрәгләри ики күндән сонра дөвләтләринин ганунлары кими дағылыб пәракәндә дүшүр"*. Бунун әксинә олараг Авропада чап олунмуш китаблар һаггында әдиб јазырды: *"Авропада ҹилдләнән китаблар о гәдәр мөһкәмдир ки, онлардан јүз ил дә истифадә етсән, јенә дә зәррә гәдәр хараб олмур. Бундан әлавә, бу иш үчүн онлар, јәни авропалылар даһа аз зәһмәт сәрф едирләр"* (М.Ф.Ахундов. Кәмалүддөвлә мәктублары. Бакы. 1959).

М.Ф.Ахундов Гафгаз ҹанишини кенерал Головинә әризәсиндә јазырды ки, һазырда *"...мусәлман дилләриндә китаб чохаздыр... Бунун сәбәби тамамилә ајдындыр. Китабларын чоху әлјазмасыдыр, чап китабы исә аздыр. Чүнки бу јахынларадәк мусәлман һөкумәтләриндә мәтбәә јох иди. Бир аз бундан габаг Түркијәдә типографија, Һиндистанда, Иранда исә литографија ачылмышдыр. Мән Иранда оланда бир нечә литографијаны өзүм кедиб кәзмишәм. Бурада мәнә Һафизин тәзә чапдан чыхмыш бир китабыны бағышладылар"*.

М.Ф.Ахундов чап едәҹәји бәзи зәрури китабларын ирәличәдән планыны да һазырламышды. Бу мәгсәдлә о, 1841-ҹи илдә ики дәфә (јанвар вә август ајларында) Тифлисдән Петербурга гәдәр дөвләт адамларына әризә илә мураҹиәт етмиш, М.Ш.Вазеһи өзүнә көмәкчи көтүрдүјүнү билдирмишди. Әризәдә көстәрилирди ки, азәрбајҹанлылара мәхсус чапхананын ачылмасына иҹазә вериләрсә, "бунунла мәмләкәтдәки бүтүн мүсәлманлара бөјүк фајда вермиш оларыг вә онлардан тәшәккүр аларыг". Бу мәтбәәдә "биринчи нөвбәдә мәним өзүм сечдијим китаблар чап олунаҹагдыр". Лакин бу ишин әлејһдарлары (Әлаһиддә Гафгаз Корпусунун Штаб рәиси кенерал Меид, Гафгаз ҹанишини Головин, Русија Дахили Ишләр назири вә с.) Азәрбајҹан китаб нәшринин кениш вүсәт алаҹағындан еһтијат едәрәк М.Ф.Ахундовун тәшәббүсүнә һәр васитә илә мане олмушлар.

Ахундов өз идејасындан, демәк олар ки, өмрүнүн сонуна гәдәр әл чәкмәмишди. 70-ҹи илләрдә о јенә буна тәшәббүс етмиш вә "хүсуси мәтбәә аләт вә ләвазиматы да һазырламышды." Башга бир јердә Ахундов јазыр ки, мән "...*өз ихтира етдијим әлифба илә мәтбәә тәшкил едиб, китаб вә гәзет чап етмәјә башламаг имтијазыны истәдим*".

Беләликлә, бу дөврдә Бакыхановун "Күлүстани-Ирәм", М.Ф.Ахундовун "Кәмалүддөвлә мәктублары" вә башга бу кими әсәрләр мүәллифләринин вахтында чап үзү көрмәмишдиләр.

Бу чәтинликләрлә гаршылашан бир чох Азәрбајҹан мүәллифләри өз әсәрләрини Тифлис мәтбуаты сәһифәләриндә чап етдирмәли олмушлар. Әсрин орталарында Гафгаз ҹанишинлији Инкилтәрәдән Тифлисә ики чап машыны кәтиздирмишди ки, Гафгаз мүәллифләринин чоху бу мәтбәәдә чап олунурду. Мәсәлән узун мүддәт М.Ф.Ахундовла бир идарәдә чалышмыш Азәрбајҹан тарихчиси Искәндәр бәј Һачынски (1809-1878) "Губалы Фәтәли ханын һәјаты" ("Жизнь Фатали хана Кубинского") китабыны һиссә-һиссә "Кавказ" гәзетинин сәһифәләриндә чап етдирмишдир (1847). М.Ф.Ахундовун әсәрләри илә дә охуҹулар илк дәфә бу гәзет васитәсилә таныш олмушлар. Мүхтәлиф дилләрдә вә вәтәндән узагда олса да, XIX әсрдә Азәрбајҹан мүәллифләринин чапдан чыхмыш китаблары да аз олмамышдыр. И.Гутгашынлынын "Рәшид бәј вә Сәадәт ханым" китабы франсыз дилиндә Варшавада (1835), А.Бакыхановун "Гануни-Гүдси" дәрслији фарс вә рус дилләриндә Тифлисдә (1841) ишыг үзү көрмүшдүр. Бакыхановун "Әсрарүл-Мәләкут" әсәрини әрәб дилиндән түрк дилинә чевирән Һәјатизадә Сејид Шәриф ону әрәбҹә мәтни илә бирликдә 1848-ҹи илдә Истанбулда нәшр етдирмишди.

Ахундовун комедијалары Азәрбајҹан вә рус дилләриндә Тифлисдә, һәмин әсәрләрин фарсҹа тәрҹүмәси исә "Тәмсилат" ады илә Теһранда Мәһәммәд Һүсејн адлы шәхсин мәтбәәсиндә чап олунмушду (1875). Јери кәлмишкән, Авропа шәргшүнаслары Ахундовун јарадыҹылығы илә мәһз һәмин тәрҹүмәләр васитәсилә таныш олмушлар.

М.Ш.Вазеһин "Мирзә Шәфинин нәғмәләри" китабы 1851-ҹи илдән 1891-ҹи иләдәк Алманијада 126 дәфә чап олунмушду.

Мирзә Јусиф Нерсесовун "Мәҹмуеји-Дивани-Вагиф вә дикәр мүасирин" шерләр китабы Тејмурханшурада (индики Бујнакс шәһәри, 1856) литографија үсулу илә ишыг үзү көрмүшдү.

Профессор Мирзә Казым бәјин јаздығы 526 сәһифәлик "Түрк-татар дилинин грамматикасы" китабы Газан (1839) вә Санкт-Петербург (1846) шәһәрләриндә чап олунмуш вә јүксәк Демидов мүкафатына лајиг көрүлмүшдү. Казым бәјин Петербургда инкилис дилиндә чап етдирдији вә һәмчинин Демидов мүкафаты алмыш "Дәрбәнднамә" китабы да она дүнја шөһрәти газандырмышды. Бөјүк Британија краличасы бу әсәрә көрә мүәллифи бөјүк гызыл медалла мүкафатландырмышды. 50-ҹи илләрдә алимин башга әсәрләри дә Петербургда нәшр олунмушду.

Беләликлә, XVIII әсрин сону, XIX әсрин биринчи јарысында Азәрбајҹан дилиндә (вә ја Азәрбајҹан мүәллифләринин) чап олунан китабларыны бармагла сајмаг олар. Онлардан 19-нун ады "Азәрбајҹан китабы" библиографик мәҹмуәсинә дүшмүшдүр. 50-80-ҹи илләрдә чап олунмуш китаблардан исә һәмин мәҹмуәјә артыг 50 нәшрин ады дүшмүшдү. Һәмин китабларын бир чоху литографија үсулу илә чап олунмушду.

III ФӘСИЛ

"ӘКИНЧИ"НИН АЧДЫҒЫ ЧЫҒЫРЛАР

XIX әсрин орталарына гәдәр Азәрбајҹан чап китабы ләнк, әсрин сонуна доғру исә јүксәлән хәтт үзрә инкишаф етмишдир. Тәдгигатлар көстәрир ки, классик әсәрләрин тәкрар нәшри дә дахил олмагла XIX әсрдә өлкә дахилиндә вә башга шәһәрләрдә бир сыра дилләрдә чапдан чыхмыш Азәрбајҹан китабларынын сајы 1000-дән чох олмушдур. Доғрудур, онлардан јалныз 252-си "Азәрбајҹан китабы"нда әксини тапмышдыр.

Һәсән бәј Мәликов (Зәрдаби)

XIX әсрин икинҹи јарысында Һ.Зәрдабинин мәтбуат вә китабхана саһәсиндәки фәалијјәти Азәрбајҹан мәтбуатынын вә нәшријјат тарихинин гызыл сәһифәләрини тәшкил едир. "Әкинчи" гәзетини јаратмагла әдиб Азәрбајҹан тарихиндә журналистиканын әсасыны гојмуш шәхс кими јадда галды. Бу гәзетин илк нөмрәләринин бириндә јазырды: "Бу күн халга елә китаблар, гәзетләр, журналлар, мәктәбләр, китабханалар лазымдыр ки, көз ачан, әгл артыран олсун". Гәзет Бакыда Губернија мәтбәәсиндә чап олунурду. Онун нүсхәләри Азәрбајҹанда, Күрҹүстанда, Иранда, Русијада, Дағыстанда јајылараг әгидәләрдә дөнүш јарадырды. "Әкинчи" гәзетинин һәр нөмрәси мүдрик бир устадын гәләми илә чилаланмыш бир китаб иди. Бу мәнада Һ.Зәрдаби үч ил әрзиндә (1875-1878) һәмвәтәнләринә 56 "китаб" бәхш етди. Зәрдаби Бакыда хејријјә ҹәмијјәти, китабхана, мәктәб, мәтбәә јаратмаға чалышан азәрбајҹанлы зијалыларын өнүндә кедирди. Онун он илә гәдәр үзвү олдуғу Бакы шәһәр

Думасынын протоколларында дејилир ки, "Һ.Б.Мәликов ҹамаат үчүн тезликлә китабхана ачылмасыны тәкидлә тәләб едир" (И.Рүстәмов. Һәсән бәј Зәрдаби. 1969).

Јазычы-публисист Гылман Илкин өзүнүн "Бакы вә бакылылар" китабында "Әкинчи" гәзетини бурахаркән Һ.Зәрдабинин гаршылашдығы чәтинликләр барәдә әтрафлы јазыр:

"О дөврдә Азәрбајҹан дилиндә гәзет чыхармаг чох чәтин иди. Һәсән бәјин өзүнүн јаздығы кими "пул јох, јазычы-јолдаш јох, чапхана јох, һүруфат јох. Дөвләт тәрәфиндән иҹазә алмаг да ки, бир бөјүк бәладыр".

Бу ишдә она јалныз о заман Бакынын кенерал-губернатору олан Староселски јахындан көмәк едир. Староселски рус дворјанларындан олса да, арвады күрҹү олдуғу үчүн Гафгаз әһлинә гаршы чох сәмими иди. О, Һәсән бәјә мәсләһәт билир ки, чыхарачағы гәзетин адыны "Әкинчи" гојсун. Һөкумәтин иҹазә вермәси үчүн бу, дүшүнүлмүш аддым иди. Куја "Әкинчи" сијасәт мәсәләләринә гарышмајачаг, анҹаг әкин вә әкинчиликдән данышачагдыр. Түрк дилиндә һүруфат олмадығы үчүн Һәсән бәјә мәсләһәт билирләр ки, гәзети дашбасмасы илә (литографија үсулу илә) чыхарсын. Һәсән бәј бу фикирлә разылашмыр. Чүнки литографија үсулу илә гәзети һәфтәдә анҹаг бир вә ја ики дәфә чыхармаг оларды. О исә гәзети күндәлик етмәк фикриндә иди. Узун мүддәт дүшүнүб дашынандан сонра һүруфат алмаг үчүн 1875-ҹи илин ијун ајында Истанбула кедир. Һүруфаты алыб гајыдандан сонра әлаһиддә бир чапхана алмаг лазым кәлир. Һәсән бәјин исә буна күҹү чатмыр. Староселски јенә дә она көмәк әлини узадыр. О, Һәсән бәјин Истанбулдан кәтирдији һүруфаты губернија идарәсинин чапханасы үчүн сатын алыр вә беләликлә, Һәсән бәји чәтин вәзијјәтдән чыхарыр. 1875-ҹи илин 22 ијулундан губернија идарәсинин мәтбәәсиндә "Әкинчи"нин биринҹи нөмрәси чапдан чыхыр...

Абунәчиләрин сајы 400 нәфәрә чатмыш вә гәзетин әтрафында јазычыларын сајы артмышды. Староселски өзүнү гәзетин сензору тәјин етмишди. О ишдән кедәндән сонра исә сензор витсе-губернатор олду. Әлбәттә, Староселскинин ишдән кетмәси, Һәсән бәјин өзүнүн дедији кими, онун үчүн бәдбәхтчилик иди. Чүнки Староселски кедәндән сонра гәзетин дүшмәнләри јер-јердән һүҹума кечиб, гәзети бағлатдырмаға чалышдылар. О бири тәрәфдән гәзетдә сијаси хәбәрләри чап етмәјә иҹазә верилмәдијиндән абунәчиләрин дә наразылығы артырды. Гәзет барәдә донослар јазылмаға башлады. Бу барәдә Һәсән бәј өзү белә јазырды: "Күндә мәндән вә "Әкинчи"дән донослар кондәрирдиләр. Жандарм тәрәфдән үстүмә гараулчулар гојулду... Бунунла белә, мән гәзети вахтында чыхарырдым. Елә ки, Дағыстанда шулуғлар башланды, "Әкинчи"нин күнү дәхи гара олду. Бир күн Нәҹәф бәј Вәзировун мәгаләсини ки, Москвадан кондәрмишди, вермишдим дүзүлмәјә. Мәгаләдә бир дәрвиш базарда дүканларын габағында гасидәләр охујуб, онлары елм тәһсил етмәјә чағырырды. Сензор гол чәкиб чап олунмаға иҹазә вермишди. Гәзет чап олунуб пајланандан сонра губернаторун һөкмүнә көрә о нөмрәни бағлајыб мәни истәдиләр. Кедиб көрдүм ки, мәним Минасовум (мәтбәәдә ишләјән ермәни мүрәттиби - ред.) орададыр. Губернатор бујурду ки, Минасов дејир ки, дәрвишин сөзләринин гејри мәнасы вар. Она көрә нөмрәни бағлајыб сәнә һөкм едирәм ки, бир гејри нөмрә чап едәсән. Ҹаваб вердим ки, гејри нөмрә чыхарда билмәрәм. Мән кедәндән сонра губернатор өзү бир нөмрә чыхарыб пајлады. Нөмрә мәним адымла чыхмышды. Мән тәвәгге еләдим ки, мәним адымдан гәзет чыхармасынлар."

1877-ҹи илдә башлајан рус-түрк мүһарибәси гәзетә бөјүк зәрбә олду. Бүтүн рус гәзетләри мүһарибәнин кедишиндән әтрафлы хәбәрләр вердији һалда "Әкинчи"јә мүһарибә барәдә бир кәлмә дә чап етмәјә иҹазә верилмәди. Һәсән бәј бу барәдә јазырды: *"Дејил ки, мүһарибәнин кедиши, һәтта мүһарибә заманы Русија ичәрисиндә ваге олмуш тәбии фәлакәтләрә даир мәлуматы, Москвада сојугдан сәрчәләрин донуб өлмәсини дә гәзетә јазмаға мүсаидә етмәмишдиләр. Сензорун фикринҹә буну мүсәлманлар" "руслара аллаһын гәзәби кечмишдир" дејә изаһ едәрләр..."*

Һәмин бу күнләрдә Дағыстанда иғтишаш башлады... Бүтүн Гафгазда үсјанын башлајаҹағындан горхуја дүшән чар һөкумәти "Әкинчи"нин дә бу ишдә бөјүк рол ојнајаҹағыны дүшүнүб гәзе-

ти бағлатдырды. Гәзетин сонунҹу - 56-чы сајы 1877-чи илин сентјабрында чыхды..."

"Әкинчи"дән бир ил сонра фәалијјәтә башламыш русдилли "Бакинская Известия" гәзетинин 1878-чи ил 29 нојабр тарихли 25-чи сајында белә бир елан верилмишди: "Реал мәктәбинин кечмиш мүәллими Һәсән бәј Мәликов 20 нојабрдан истефаја чыхараг хүсуси мүәссисәләрдә ишләр мүдири, конторчу, мүәллим вә саирә бу кими вәзифәләрдә ишләмәк үчүн јер ахтарыр"...

Һәсән бәј Зәрдабинин "Әкинчи"дән сонракы һәјаты да чох ағыр кечмишдир. 16 ил Зәрдабда галдыгдан сонра ифлиҹ хәстәлијинә тутулараг, Бакыја гајыдыр. Јени гәзетләрдә мүһәррирликлә мәшғул олур. "Каспи" гәзети сәһифәләриндә өз мәгаләләри илә мүнтәзәм иштирак едир.

1907-чи ил 28 нојабрда Һәсән бәј Зәрдаби көзләрини әбәди јумур. Онун дәфни заманы натигләрдән бири демишди: "Һәсән бәј Бакыја аҹ кәлди, аҹ да кетди".

Унсизадә гардашлары

XIX әсрин сонунда Азәрбајҹанда нәшријјат ишинин инкишафында Үнсизадә гардашларынын (Сәид, Ҹәлал, Камал) да ролу бөјүк олмушдур (бах: Бузовналы Рәһимаға Имамәлијев. Дүнја наширләри, журналистләри, полиграфчылары. 1999).

Һаҹы Сәид әфәнди Әбдүлрәһман оғлу Үнсизадә 1879-ҹу илдә Тифлисдә **"Зија"** гәзетини литографија үсулу илә нәшр етмәјә башламыш, сонралар шәхси мәтбәәсини Шамахыја көчүрмүш, бу гәзетлә јанашы дини китаблар нәшр етмәклә мәшғул олмушдур. Гәзет 1880-чи илдән етибарән **"Зијаји-Гафгазијјә"** ады алтында һүруфатла чыхмаға башлајыр. "Зијаји-Гафгазијјә" мүәјјән фасиләләрлә 1884-ҹү илә гәдәр чыхмышдыр.

Дејилдији кими, дини әдәбијјат бу нәшријјатын фәалијјәтиндә әсас јер тутмушдур. Сәид Үнсизадә өзү дини хадим олмуш, рисаләләр јазмыш, мәтбәәсиндән дә ислам идејаларынын тәблиғи үчүн истифадә етмишдир. "Зија" редактору өз мәтбәәсиндә дини әдәбијјаты чап едиб јајмагла кифајәтләнмәјәрәк, Шәрг вә Гәрб өлкәләриндә чыхан дини китабларын тәблиғи

илә мәшғул олур, бу ҹүр китаблары кәтиртдириб сатдырырды. О, 1804-ҹү илдә Лондонда тәшкил олунмуш бир нәшријјатын фәалијјәти һагтында јазырды ки, 75 ил әрзиндә һәмин нәшријјат сәксән беш милјон ҹилддән артыг дини китаб чап едиб, онлары дүнјанын ики јүз отуз дилинә тәрҹүмә етдирәрәк јајмышдыр.

Демәк олар, "Зија" илә бир вахтда (1883-ҹү илдән) Сәид әфәндинин гардашы Ҹәлал (Ҹәлаләддин) Үнсизадә **"Кәшкүл"** гәзетини (сонралар - журналыны) бурахмышдыр. "Кәшкүл" журналы 1991-чи илədәк чыхмышдыр.

Ҹәлал Үнсизадә өз дүнјәви, тәрәггипәрвәр бахышлары илә өз гардашындан сечилирди. Бир сыра рус вә Украјна јазычылары вә С.Ә.Ширвани, Ф.Көчәрли, М.Шаһтахтлы кими Азәрбајҹан зијалылары илә јахынлығы вә әмәкдашлығы онун мүтәрәгги бахышларынын формалашмасында мүәјјән рол ојнамышды. "Кәшкүл" сәһифәләриндә чап етдији дүнја әдәбијјаты нүмунәләринин бир нечәсини Ҹәлал әфәнди өз мәтбәәсиндә ајрыҹа китаб шәклиндә бурахмышды.

XIX әсрин ахырларында "Зија" вә "Кәшкүл" мәтбәәләриндә (Шамахыда вә Тифлисдә) чап едилмиш 50-јә гәдәр китабын 31-и "Азәрбајҹан китабы"нда гејд олунмушдур.

Ә.Мирәһмәдовун јаздығына көрә, 1889-ҹу илдә артыг Бакыда беш мәтбәә вә бир типолитографија, 1900-ҹу илдә исә артыг 16 мәтбәә варды. 1908-чи илдә јалныз Бакыда бөјүклү-кичикли 30 мәтбәә вә литографија ишләјирди. Китаб мәһсулу идеја-мөвзу хүсусијјәтләри, әһатә етдији саһәләр, мүәллиф һејәти, полиграфик кејфијјәти, дили, һәҹми вә с. ҹәһәтдән чох рәнкарәнк иди.

Мәтбуат

"Әкинчи"нин ајағы Азәрбајҹан мәтбуаты үчүн чох јүнкүл олду. Бир чох јазычы вә шаирләр өз әсәрләрини китаб шәклиндә чап етмәздән әввәл онлары гәзет вә журналларда дәрҹ едирдиләр вә буна көрә дә васит тапан кими мәтбәә ачмаға чалышырдылар. Бу дөвр һәлә нашир вә полиграфчыларын пешәкар кими јетишмәдикләри (Оруҹов гардашларыны чыхмаг шәртилә), јазарларын өзләринин бу функсијалары һәјата кечирдиклә-

ри дөвр иди. XIX әсрин сону XX әсрин әввәлләриндә Бакыда онларла гәзет вә журналлар чыхмышды. Онлардан бир чохунун өмрү аз олса да вә мүхтәлиф идеја вә мәзмун истигамәти көтүрсәләр дә, бүтөвлүкдә бу дөврүн мәтбуаты Азәрбајҹан журналистикасынын әнәнәләринин јаранмасында вә инкишафында бөјүк рол ојнады.

1905-ҹи илдән башлајараг сензуранын зәифләмәси илә әлагәдар Бакыда мәтбуат даһа сүрәтлә инкишафа башлады. Бу илләрдә Бакыда 63 гәзет вә журнал чыхырды ки, онлардан чох аз бир гисми харичдә нәшр олунурду (Г.Илкин. Бакы вә бакылылар. 1999). Бу дөврдә чап едилән гәзет вә мәчмуәләрин сијаһысыны көркәмли Азәрбајҹан тарихчиси вә әдиби Мирзәбала Мәммәдзадә "Азәрбајҹан түрк мәтбуаты" адлы әсәриндә јығҹам шәкилдә вермишдир.

Бир тәрәфдән мәтбуат азадлығы, о бири тәрәфдән артыг јаранмыш олан әнәнәләр Бакыда журналистләрин сајыны хејли артырмышды. Һәтта Түркијәдән, Ирандан вә Крымдан да журналистләр кәләрәк Бакы гәзетләриндә ишләјирдиләр. Гәзет вә мәчмуәләрдән әлавә мәтбәәләрдә кичик тиражларла олса да, Азәрбајҹан јазычыларынын әсәрләри китаб шәклиндә чап едилиб јајылырды.

XIX әсрин 70-ҹи илләриндән етибарән Бакыда рус дилиндә мәтбуат да кениш јајылмаға башлады. 1876-чы илдән чап олунан **"Бакинскаја Известија"** гәзети рәсми олараг Бакы губернија идарәсинин органы иди. Гәзет әввәлҹә Неручевин, сонра исә Соколинскинин редактәси илә 1888-ҹи иләдәк чыхмышдыр.

Рус дилиндә икинчи бөјүк гәзет **"Каспи"** иди. О, 1881-ҹи илдә губернија идарәсинин катиби Кузмин тәрәфиндән тәсис едилмишди. 1897-ҹи илдә Бакы милјончусу Һ.З.Тағыјев "Каспи" гәзетини мәтбәәси илә бирликдә алараг, Ә.Топчубашовун редакторлуғу илә чап етдирир. Сонрадан бу нәшријјат Исабәј Ашурбәјов тәрәфиндән ичарәјә көтүрүлмүшдү. Ә.Топчуашов исә 1917-ҹи илә гәдәр бу гәзетин редактору олмушдур.

XX әсрин әввәлләриндә дә Азәрбајҹанда, хүсусилә Бакыда русдилли мәтбуат кифајәт гәдәр кениш јајылмышды. Гылман

Илкин **"Бакы вә бакылылар"** китабында әсрин әввәлләриндә Бакыда чыхан 17 русдилли гәзетин адыны чәкир. Онлардан "Бакински Рабочи" (1906) гәзети бу күнә гәдәр чыхмагдадыр.

Гәзетләрин бәзиләринин ("Зија", "Кәшкүл", "Каспиј", "Шәрги-Рус"), даһа дәгиг десәк, онларын наширләринин өз мәтбәәләри вар иди вә чох вахт бу мәтбәәләр һәмин гәзетин ады илә танынырды.

Беләликлә, XIX әсрин сон рүбү, XX әсрин әввәлләриндә Азәрбајҹанда нәшријјат вә полиграфијанын инкишафында дөври мәтбуатын - гәзетләрин, журналларын, мәчмуәләрин јери вә ролу китаб нәшри илә мүгајисәдә даһа нәзәрәчарпан олмушдур. Бу, һәмин дөврдә публисистиканын, бүтөвлүкдә информасија сәнајесинин инкишафы илә бағлы иди.

"Гејрәт" мәтбәәси

1905-ҹи илдә "Шәрги Рус" редактору Мәһәммәдаға Шаһтахтлы гәзетин мәтбәәсини сатмаг истәдији заман **Ҹәлил Мәммәдгулузадә** өз досту **Өмәр Фаиг Неманзадә** илә бирликдә бу мәтбәәни алараг, она "Гејрәт" ады верди. Бу мәтбәәнин Тифлисдә фәалијјәт көстәрән ејни адлы мүсәлман болшевик тәшкилаты илә әлагәси вар иди (бәлкә дә бу тәшкилат тәрәфиндән малијјәләшмишди). Буна көрә дә мәтбәәнин башы галмагаллы иди. "Тәкамүл" гәзетиндә верилмиш бир мәлумата көрә, тәкчә 1906-чы илдә мәтбәәдә полис тәрәфиндән 5 дәфә ахтарыш олмушду.

"Гејрәт" мәтбәәси өз фәалијјәтинә 1905-ҹи илин апрелиндә телеграф хәбәрләриндән ибарәт вәрәгәнин чапы илә башламышдыр. Аз кечмәдән өз полиграфик күчүнү артыран мәтбәә ири һәчмли нәшрләрин - елми-күтләви вә бәдии әдәбијјатын, дәрсликләрин чапына башлајыр. Мәтбәәнин бурахдығы илк китаблардан бири Ҹ.Мәммәдгулузадәнин **"Почт гутусу"** иди. Әдибин редакторлуг етдији **"Молла Нәсрәддин"** журналы да бир нечә ил бу мәтбәәдә чыхмышды. Журналын 7 апрел 1906-чы ил тарихли нөмрәсиндәки елан көстәрир ки, артыг бу заман "Гејрәт" мәтбәәси бир нечә дилдә - Азәрбајҹан, рус, франсыз дилләриндә китаб, мәчмуә вә һәр ҹүр идарә, "диванхана кағыз-

лары" (бланклар) "ән көзәл һәрфләрлә" чап етмәк игтидарында олмушдур (Азәрбајҹан китабы. I ҹилд. 1963). Буна бахмајараг мәтбәә саһибләри сифариш азлығындан шикајәт едәрәк јазырдылар ки, "Гејрәт" мәтбәәси бу һәфтә Керманијадан тәзә үсул бир чап машыны дәхи кәтиртди. "Гејрәт" мәтбәәсинин гәсди будур ки, мүсәлманлар арасында чап ишләрини јүнкүлләшдириб, гијмәтләрини учузлатсын вә бу лазымлы иш барәсиндә ҹамааты өзкәләрә мөһтаҹ еләмәсин. Лакин ҹамаат бу ағыр фәдәкарлығын әвәзиндә сифаришләрини јенә јадлара вериб, бу тәк мүсәлман мәтбәәсиндә ишләјән ијирмидән артыг өз мүсәлман гардашларыны ишсиз бурахырлар..." ("Молла Нәсрәддин". 1906. №11).

"Гејрәт" мәтбәәсиндә илк дәфә олараг Ҹ.Мәммәдгулузадәнин "Уста Зејнал", "Гурбанәли бәј" һекајәләри, Ә.Һагвердијевин "Милләт достлары", "Бизә һансы елмләр лазым" әсәрләри, Фирдовсинин "Шаһнамә"синдән "Рүстәм вә Сөһраб" һекајәти ишыг үзү көрду. Мәтбәәдә хејли тәрҹүмә әдәбијјаты вә елми-күтләви әсәрләр дә чап олунмушду.

Оручов гардашлары

XX әсрин әввәлләриндә Азәрбајҹанда ән бөјүк вә мәшһур нәшријјат, Оручов гардашларынын нәшријјат-мәтбәәси иди.

Оруҹ, Гәнбәр вә Абузәр Оручов гардашлары Бәрдәнин Алпоуд кәндиндә доғулмуш, Тифлисдә, Кәнҹәдә вә Русијада јүксәк тәһсил алмышдылар. Рус, әрәб вә фарс дилләрини мүкәммәл билмәләри онларын сонралар һәм дә журналист, тәнгидчи, тәрҹүмәчи вә редактор кими ишләмәләринә имкан вермишдир.

Ата-бабаларындан галма мүлкү вә әмлакы сатмагла әлдә етдикләри вәсаит һесабына гардашлар јени чап ләвазиматы вә мәтбәә аваданлығы алмаг үчүн Лејпсиг шәһәринә кетмиш, орадан Бакыја "**Милле**", "**Американка**", "**Франкентал**", "**Агзбург**" машынлары, кағыз кәсән вә тикән машынлар, һабелә синкографија апаратлары кәтирәрәк о дөвр үчүн кифајәт гәдәр күчлү вә мүасир мәтбәә гурмушдулар. Бу, Бакыда илк електрик мәтбәәси иди. Мәтбәә Тағыјевин ачдығы вә һимајә етдији Гызлар мәктәбинин бинасында јерләширди.

Бу нәшријјатын саһибкары вә имтијаз саһиби бөјүк гардаш Оруҹ бәј иди. Гардашлар нәшријјатдакы функсијалары өз араларында бөлүшдүрмүшдүләр. Оруҹ бәј даһа чох үмуми идарәчилијә вә һөкумәтлә әлагәләрә рәһбәрлик едирди. Кичик гардаш Абузәр бәј мәтбәәнин чапдан бурахдығы нәшрләрин бәдии тәртибаты, јүксәк полиграфик сәвијјәдә иҹрасы, мүәллифләрлә әлагәләр, корректорлуг вә с. ишләрә рәһбәрлик едирди. Оручов гардашларынын ортанчылы Гәнбәр бәј чапдан бурахдыглары китабларын, нәшр етдикләри гәзет вә журналларын сатышы вә тәблиғи илә мәшғул олмуш, өзүнүн китаб дүканы да олмушдур. Сатыш нөгтәләри јалныз Азәрбајҹанда дејил, ондан кәнарда, Гафгазын бир чох бөлкәләриндә дә вар иди. Бундан башга нәшријјат бурахдығы китабларын дөври мәтбуатда рекламына да хүсуси диггәт јетирир, вахташыры гәзетләрдә һәмин китаблар һаггында кичик еланлар јерләшдирирдиләр.

Беләликлә, Оручов гардашлары сөзүн әсл мәнасында нәшријјат бизнесини (бу күнкү терминләрлә десәк, менеҹментини вә маркетингини) мүасир сәвијјәдә гурмуш иш адамлары иди. Јүксәк тәһсил көрмүш бу гардашлар садәҹә олараг чап мәһсулларынын истеһсалчысы вә сифаришләрин иҹрачысы кими дејил, бир чох гәзет вә журналларын нашири кими чыхыш едирдиләр. Һ.Һәсәнов "Ингилабдан әввәл Азәрбајҹанда китабчылыг иши" (1965) китабында Оручов гардашларыны "тәнгид едәрәк" јазыр ки, гардашлар чапчылыг ишиндән кәлир вә варланма мәнбәји кими истифадә етдијиндән, онларын наширлик фәалијјәтинин идеја истигамәти дә гејри-мүәјјән олмушдур. Бу сәбәбдән дә онлар мүхтәлиф дилләрдә мүтәрәгги характерли әдәбибәдии, елми вә һәтта ингилаби әсәрләрин нәшри илә јанашы, дини, схоластик вә әксингилаби әсәрләрин нәшринә дә кениш јер вермишләр.

Оручов гардашларыны башгаларындан фәргләндирән бир ҹәһәт дә ондан ибарәт иди ки, онлар Азәрбајҹан мәтбуаты тарихиндә илк дәфә олараг гонорар системини тәтбиг етмишдиләр. Сејид Һүсејн јазырды: "О заман Азәрбајҹан мәтбуаты ики адамын инһисарында иди. Бири Оручов гардашларынын, икинчиси Һашым бәј Вәзировун... Әкәр Оручовлар Сабирә һәр күн јаздығы тазијанәләри үчүн ајда он манат мүкафат верирдиләрсә

дә, Һашым бәј Вәзиров ону мәтбәәсиндә чалышдырыб һаггыны да вермәмишди" (Бәлкә дә буна көрә Сабир Һ.Вәзиров һагда дејирди ки, о, "әлли архын сујуну бир арха чалајыр").

Беләликлә, илк гонорар алан јазарымыз Сабир олмушдур. Мүәллифлик һүгугуну сатын алан илк нәшријјатымыз исә Оручов гардашларынын нәшријјаты олуб.

"Нашир гардашлар Азәрбајчан, рус, Авропа вә Шәрг халглары әдәбијјатындан бир чох гијмәтли китаблары илк дәфә чап едәрәк охучуларымыза чатдырмышлар. Азәрбајчан јазычыларындан А.Сәһһәт, А.Шаиг, Н.Вәзиров, Н.Нәриманов, С.М.Гәнизадә, Ә.Һагвердиев, М.С.Ордубади, Ү.Һачыбәјов вә башга классикләрин онларла әсәрләри бу мәтбәәдә ишыг үзү көрмүшдүр...

Дүнја вә рус әдәбијјатындан тәрчүмә олунмуш китаблар да нәшријјатын планында мүһүм јер тутурду. Бунлардан Л.Н.Толстој, М.Твен, Д.Дефо, Ж.Молјер, Ч.Зејдан, Ш.Перро, Д.Амичис, Френч Һенри, Әмир Әбдүррәһманхан, Вамбери Керман вә башга әдибләрин әсәрләрини нүмунә көстәрмәк олар" (Е.Әфәндијев, З.Әлијева. Оручов гардашларынын мтбәәси. 1999).

Оручов гардашларынын мәтбәәси охучулар арасында китабларын тәблиғи мәгсәди илә вахташыры мүхтәлиф библиографик көстәричиләр дә бурахырды. 1912-чи вә 1914-чү илләрдә онлар өзләринин нәшр етдикләри китаблары саһәләр үзрә груплашдыраг, гыса аннотасија илә сијаһысыны чап етмишдиләр. Бундан башга нәшријјат Мирзәаға Әлијевин "Зија" китабханасынын каталогуну да бурахмышды.

Емин Әфәндијев вә Закирә Әлијева јаздыглары "Оручов гардашларынын мәтбәәси" китабында (1999) гардашларын фәалијјәтини кениш ишыгландырмыш, онларын чап етдији 300-дән чох китабын вә 18 гәзет вә журналын сијаһысыны вермишләр.

Оручовларын мәтбәәси китаб, журнал, гәзет нәшри илә јанашы, идарә вә тәшкилатларын сифариши илә мүхтәлиф маркаларын, шәкилләрин, портретләрин, афишаларын, еланларын, плакатларын да нәшринә кениш јер верирди.

Болшевик-коммунист режими һакимијјәтә кәлдикдән сонра Оручов гардашларынын мәтбәәси "милиләшдирмә" ады алтында әлләриндән алынды (Р.Имамәлијев. Дүнја наширләри, журналистләри, полиграфчылары. 1999). Лакин тәдгигатчы Ә.Зејналовун јаздығына көрә һәлә бундан әввәл - 1918-чи илдә Азәрбајчан Демократик Республикасы јаранаркән гардашлар көнүллү олараг өз мәтбәәләрини мүстәгил дөвләтин ихтијарына вермишдиләр.

Совет илләриндә Оручов гардашлары тәгибләрә мәруз галараг Бәрдәјә, өз доғма кәндләринә гајыдырлар. Лакин бурада да тәгибдән јаха гуртара билмәјән Гәнбәр вә Абузәр 30-чу илләрдә дүнјаларыны дәјиширләр. Бөјүк гардаш Оруч исә 1954-чү илдә Бәрдәдә вәфат етмишдир.

Месенатлар

XX әсрин әввәлләриндә Азәрбајчанда нәшријјат ишинин инкишафындан данышаркән милјончу-месенат Һачы Зејналабдин Тағыјеви дә јада салмамаг олмаз. О, XIX әсрин сонларындан етибарән Бакыда вә Азәрбајчанын башга бөлкәләриндә мәктәбләрин, китабханаларын, нәшријјатларын вә башга маариф очагларынын ачылмасы үчүн хејли иш көрмүшдү. "Каспи", "Һәјат", "Фүјузат" вә башга гәзетләрин фәалијјәтинә, Оручов гардашларынын нәшријјатына тәмәннасыз јардымлар етмиш (сонунчулара өзүнүн тәсис етдији "Гызлар мәктәби"нин бинасында чох күзәштли шәртләрлә јер вермишди, белә ки, нәшријјат ичарә һаггы әвәзинә мәктәбин мәзунлары үчүн нәфис шәкилдә "Туран" китабы чап етмәли иди), азәри вә дүнја мүтәфәккирләринин әсәрләринин нәшринә вәсаит ајырмышды. Азәрбајчан зијалыларынын бир чоху Тағыјевин һесабына харичи өлкәләрин али мәктәбләриндә тәһсил алмышдылар. Н.Нәримановун, Әлгәдари әл-Дағыстанинин, Мәһәммәд Әмин Шејхзадәнин вә бир чох башга јазарларын әсәрләри Тағыјевин "Каспи" мәтбәәсиндә онун пулу илә чап едилмишдир (Р.Имамәлијев. Дүнја наширләри, журналистләри, полиграфчылары. 1999).

Һ.З.Тағыјевлә јанашы дикәр милјончу Иса бәј Ашурбәјли дә әсрин әввәлләриндә Азәрбајчанда нәшријјат ишинин инки-

шафына тәкан верән хејријјәчиләрдән олмушдур. Онун "Ачыг сөз" мәтбәәси 1909-1917-чи илләрдә Азәрбајҹан мүәллифләринин онларла китабыны чап етмишдир.

Маариф вә китабханачылыг

Азәрбајҹан мәктәби, мәтбуаты, китабы, китабханалары уғрунда фәал мүбаризләрдән бири дә С.Ә.Ширвани иди. Онун әмәкдашлыг етдији "Зија" гәзети јазырды ки, Истанбулда 55 китабхана олдуғу, 110 адда китаб вә гәзет нәшр едилдији, күрҹүләрдә вә башга халгларда бу саһәдә бөјүк наилијјәтләр олдуғу һалда Азәрбајҹанда ачынаҹаглы вәзијјәт һөкм сүрмәкдәдир.

Н.Нәримановун Бакыда ачдығы (1894-1896), Ә.Ҹәфәрзадәнин мүдир олдуғу китабхананын фәалијјәти һаггында И.Гаспралы "Тәрҹүман" гәзетиндә јазырды ки, дүнјанын мүхтәлиф дилләриндә хејли китабы, журналы вә 40 гәзети олан китабхана там диггәтәлајигдир. Нәриманов јахын достларынын көмәји вә Һ.З.Тағыјевин малијјә јардымы илә бу мәдәнијјәт оҹағыны мөҹүзәләр сәлтәнәтинә чевирмишди. Бурада тәшкил едилмиш китабхана шурасынын ән кәнҹ үзвү М.Ә.Рәсулзадә мәгаләләринин бириндә онун бағланмасыны "милләт бахчасында јени ачылмыш бир гызыл күлүн солмасы" илә мүгајисә етмишди.

Нәримановун ардынҹа Губада шәһәр мәктәбинин мүәллими Мирзә Мәһәммәдәли Гасымов 1895-чи ил ијунун 14-дә китабхана-гираәтхана ачмышды. Китабхананын мүхтәлиф шәһәрләрдән кәтиртдији 21 адда гәзет вә журналын 13-ү түрк вә фарс дилләриндә иди.

Көркәмли Азәрбајҹан алими Әһмәд бәј Ағаоғлунун 1896-чы илдә Шушада, јазычы С.М.Гәнизадәнин Бакыда китабхана (1897-1899) вә нәшријјат (1898) ширкәти јаратмасы да XIX әср китабшүнаслыг тарихинин марағлы сәһифәләриндәндир.

IV ФӘСИЛ
КИТАБ НӘШРИ КОММУНИСТ ИДЕОЛОКИЈАСЫНЫН ХИДМӘТИНДӘ

"Азәрбајҹан Китабы"нын әсримизин 20-40-чы илләрини әһатә едән II ҹилдинә јаздығы мүгәддимәдә проф. Әзиз Мирәһмәдов Азәрбајҹанда совет һакимијјәти гурулдугдан сонра илк онилликләрдә нәшријјатын вә полиграфијанын инкишафыны әтрафлы шәкилдә тәдгиг етмишдир. Бундан башга, совет дөврүндә нәшријјат иши "Совет Азәрбајҹанынын китаб мәдәнијјәти" (1975), "Книга, Графика, Плакат Азербайджана" (1959) вә башга китабларда тәсвир едилмишдир

Совет дөврүндә Азәрбајҹан китабынын вә үмумијјәтлә, нәшријјат ишинин инкишафы һаггында данышаркән чох вахт Коммунист Партијасынын вә дикәр директив органларын гәрарларына истинад етмәк лазым кәлир, чүнки бу фәалијјәтин гурулмасы вә инкишафындакы дөнүш нөгтәләри һәмин актларла бағлы иди. Гәрарларла нәшријјат, полиграфија, китаб вә мәтбуат сатышы мүәссисәләри ачылырды, бағланырды, бирләшдирилирди, мәркәзләшдирилирди. Гәрарларда һансы китабларын һансы дилдә, һәчмдә, тиражда бурахмаг лазым олдуғу кәстәрилирди. 1922-чи илдә Ленин ағзындан гачырды ки, бизә охуҹуну сосиализм гуруҹулуғуна руһландыран јығҹам јазылмыш күтләви әдәбијјат бөјүк китаблардан даһа ваҹибдир. Вә беләликлә, мүәјјән мүддәтә "бөјүк китабларын" бәхти бағланды.

Азәрбајҹанда социалист ингилабындан сонра мәтбәәләрин, нәшријјатларын вә кағыз еһтијатынын милләшдирилмәси, даһа доғрусу "дөвләтләшдирилмәси" башланды. Халг Маариф Ко-

миссарлығынын 10 мај 1920-чи ил тарихли декретиндә дејилирди: "Халг Маариф Комиссарлығы елан едир ки, Азәрбајчан Совет Сосиалист Республикасында фәһләләри һәгиги мәтбуат азадлығы илә тәмин етмәк, мәтбуатын капиталдан асылылығыны арадан галдырмаг, китаб, гәзет вә башга мәтбуат әсәрләринин нәшринә лазым олан бүтүн техники вә мадди васаити фәһлә вә кәндлиләрин ихтијарына вермәк, мәтбуаты бүтүн әһали арасында јајмаг үчүн бүтүн мәтбәәләрин кағыз еһтијатыны вә башга чап васаитини милилләшдириб Мәтбуат Комиссарлығынын ихтијарына верир" ("Азәрбајчан Китабы". II чилд. с.8). Бир ај сонра Азәрбајчан ингилаб комитәсинин сәдри Н.Нәримановун имзасы илә елан олунмуш декретә әсасән республикадакы бүтүн мәтбуат вә нәшријјат ишләринә рәһбәрлик үчүн Халг Маариф Комиссарлығында Азәрбајчан Мәтбуат мәркәзи (Азәрмәркәзимәтбуат) тәшкил едилди.

Совет һакимијјәтинин илк ајларында тәкчә "Азәрмәркәзимәтбуат" тәрфиндән рус вә Азәрбајчан дилләриндә 8 адда 77 мин тиражла китаб чап олунмушду. Бунлар да күтләви әсәрләр, һекајәләр китаблары иди.

Јалныз республиканы дејил, бүтүн мүсәлман Шәргини коммунист әдәбијјаты илә тәмин етмәк үчүн Азәрбајчанда полиграфија тәсәррүфатынын инкишафына хүсуси диггәт јетирилмәјә башлады. Полиграфист кадрларын ихтисасларынын артырылмасы, онларын коммунист руһунда тәрбијә олунмасы да о дөврүн вачиб мәсәләләриндән бири иди. Азәрбајчан ССР Халг Тәсәррүфатынын Али Шурасында Полиграфија шөбәси јарадылды. М.С.Ордубадинин 1921-чи илдә "Коммунист" гәзетиндә чыхмыш "Мәтбәәләри унутмајалым" адлы мәгаләсиндә дејилирди ки, Н.Нәримановун рәһбәрлији илә Тифлисдән јүз пута гәдәр һүруфат кәтирилди.

Азәрбајчан КП МК-нын биринчи катыбы С.М.Кировун 1923-чү илдә партијанын V гурултајында сөјләдији сөзләр о дөврдә нәшријјатын вәзијјәти һаггында мүәјјән тәсәввүр јарадыр: "Бу ил Азәрбајчан дилиндә 14-15 китабча нәшр етмәк мүмкүн олмушдур... Әкәр Русијада демиш олсаныз, јәгин ки, сизә күләрләр. Лакин бизим үчүн бу 15 китабча бөјүк хошбәхтликдир. Биздә нәшријјат иши инди саһмана дүшүр, биз бир гә-

дәр васаит тапмышыг вә ишә башлајырыг" (V съезд АКП(б). 1923. Стенографический отчет).

1922- чи илдә **"Бакы фәһләси"** ("Бакински Рабочи") нәшријјаты јарадылды. Руһулла Ахундовун башчылыг етдији бу нәшријјат Азәрбајчан вә рус дилләриндә китаблар - марксизм-ленинизм әсәрләри, партија тарихинә аид мәчмуәләр, күтләви-сијаси әдәбијјат бурахырды. Һесабламалара көрә нәшријјат мөвчуд олдуғу илк дөрд ил әрзиндә 200-дән артыг адда китаб бурахмышдыр. Китабларын орта тиражы 5-8 мин нүсхә олмушдур. Јери кәлмишкән, **Руһулла Ахундов** јенијетмә јашларындан Бакыда Оручов гардашларынын мәтбәәсиндә ишләмиш, нашир вә полиграфчы кими илк тәчрүбәсини орада әлдә етмишди. Лакин мүрәттибләр арасында кизли ингилаби тәблиғат апардығындан мәтбәә саһибләри ону ишдән чыхармышдылар.

III Үмумазәрбајчан Советләр гурултајынын гәрарына мүвафиг олараг 1924-чү илдә Азәрбајчан Дөвләт Нәшријјаты - **"Азәрнәшр"** јарадылды вә китаб нәшри илә јанашы китаб тичарәти дә она тапшырылды. Бурада нәшријјат редаксијалары илә јанашы мәтбәә, чилдхана, мәркәзи китаб анбары, мәркәзи китаб мағазасы фәалијјәт көстәрирди. Бу күн Азәрбајчанда ән јашлы нәшријјатлардан бири сајылан "Азәрнәшр" фәалијјәтинин илк илләриндә әсасән бәдии әдәбијјат вә ушаг китаблары нәшр едирди.

Бу илләрдә саһәләр үзрә нәшријјатлар јаранмаға башлады. 1923-чү илдә Халг Маариф Комиссарлығында "Әдәбијјат вә нәшријјат ишләри үзрә Азәрбајчан шөбәси", бир ил сонра Бакы Советиндә Ушаг нәшријјаты комиссијасы, даһа сонра исә Азәрбајчан Халг Торпаг Комиссарлығында "Јени Кәнд" нәшријјаты ишә башлады. 1923-чү илин апрелиндә Азәрбајчанда "нәшријјатларын фәалијјәтинә нәзарәти артырмаг мәгсәди илә" Әдәбијјат вә Нәшријјат комитәси тәсис олунду.

20-чи илләрдә нәшријјатларын мадди-техники базасыны күчләндирмәк зәрурәти бүтүн кәскинлији илә ортаја чыхды. Бу мәгсәдлә һөкумәт Р.Ахундову нәшријјат ишчиси Лифшитслә илә бирликдә АБШ-а линотипләр алмаға көндәрди. Аз сонра

Бакыја кәтирилән јени типли шрифтјығма машыны китаб нәшринин хејли тәкмилләшдирилмәсинә сәбәб олду.

О дөврүн болшевик һөкумәти әрәб әлифбасындан латын әлифбасына кечиди дә чевик вә мүтәшәккил гајдада һәјата кечирди. ССРИ МИК сәдринин муавини С.Ағамалыоғлунун көмәји илә Азәрнәшр тәкчә 1928-чи илдә латын әлифбасы илә 800 килограма гәдәр шрифт алды. Артыг 1929-чу илдә Азәрнәшрин 8 линотипи јени әлифба илә ишләјирди. Бунун үчүн лазыми матрисалар Алманијадан алынмышды. Јени әлифба илә бирликдә тәтбиг едилмәјә башланан әрәб рәгәмләри о вахтадәк мүсәлман Шәргиндә истифадә олунан һинд рәгәмләрини әвәз етди.

1924-чү илдә республикада јарым милјонадәк китаб бурахылмышды ки, онун да әксәријјәтини дәрсликләр тәшкил едирди. *Үмумијјәтлә, 1920-1926-чы илләрдә Азәрбајҹанда 779 адда 4 милјондан артыг китаб чап олунуб.*

20-чи илләрин сонундан етибарән партија гәрарларына мүвафиг олараг китабхана вә китаб тиҹарәти саһәсиндә бир сыра әмәли ишләр көрүлдү. Библиографија үзрә бир сыра елми әсәрләр јарадылды вә китабхана иши елми әсаслар үзәриндә гурулмаға башланды. *1927-1928-чи илләрдә Бакы вә әтраф гәзаларда, республиканын башга гәзаларында 40 китаб магазасы вә көшкү ачылды.*

Бу дөврдә нәшр олунан китабларын әксәријјәтини (дәрсликләр истисна олунмагла) күтләви-сијаси әдәбијјат тәшкил едирди. Коммунизм өндәрләринин тәрҹүмәси үчүн хүсуси олараг Азәрнәшрдә тәрҹүмә-редаксија шөбәси ачылмышды. Бу ишлә әлагәдар лүғәтчилик дә инкишаф едир, јени икидилли, изаһлы, терминоложи лүғәтләр чап олунурду. Бунунла јанашы нәшријјат планларында елми, тарихи, бәдии әдәбијјата да аз-чох јер верирдиләр. 1939-чу илдә бурахылмыш 1046 китабын 113-ү бәдии китаблар иди.

20-чи илләрдән башлајараг, демәк олар ки, 70 ил әрзиндә китаб сәнајеси илк нөвбәдә коммунист идеолокијасына хидмәт етмишдир. О дөврүн нәшријјатларынын адындан да бу һисс едилир: "Бакински рабочи", Азпартнәшр, Нефтнәшр, Азәрфирғәнәшр, "Коммунист" гәзетинин нәшријјаты вә с. Бунлардан јалныз Азәрфирғәнәшр јарандығы илдә (1933) 168 адда 341900 нүсхә тиражла ичтимаи- сијаси вә күтләви әдәбијјат нәшр етмишди. Марксын, Енкелсин, Ленинин, бир мүддәт сонра Сталинин, Хрушовун, Брежневин әсәрләри чохчилдликләр шәклиндә 100 мин тиражларла чап едилирди.

Бу дөврдә бурахылан әсәрләрин чохунун әсас кејфијјәт көстәричиси марксизм- ленинизм методолокијасына вә социализм реализми принсипләринә сәдагәт иди. Буна көрә дә кәмијјәт көстәричиләринә, рәгәмләрә нәзәр салсаг, даһа мараглы олар:

1933-1937-чи илләрдә републиканын нәшријјатлары 5154 адда 33.625.100 нүсхә китаб бурахмышды...

1938-1940-чы илләрдә 3217 адда 22.369.500 китаб бурахылмышды...

Китабларын орта тиражы 6-7 мин сајда иди. Лакин бурахылан китабларын һеч дә һамысы Азәрбајҹан дилиндә дејилди. Рус дилиндә китабларын бурахылмасына да хүсуси диггәт јетирлирди.

1940-чы илдә Азәрбајҹан дилиндә 614 адда 3.941.000 нүсхә, 1950-чи илдә исә 720 адда 6.453.000 нүсхә китаб чап олунмушду.

Нәшријјат саһәсиндә араштырмалар апаран совет тәдгигатчылары һәмишә кәмијјәт көстәричиләри һагда фәхрлә данышырдылар. "Совет Азәрбајҹанынын китаб мәдәнијјәти" нәшринин тәртибчиләри јазырдылар: *"1960-чы илдә әһалиси 3.6977000 нәфәр олан Совет Азәрбајҹанында 9.872.300 нүсхә китаб нәшр едилдији һалда, әһалиси тәхминән 50 милјон олан Италијада бундан 1 милјон 358 мин нүсхә аз китаб бурахылмышды!.."*

1959-1965-чи илләрдә марксизм-ленинизм классикләринин 30 адда әсәри 284 мин нүсхә тиражла чап олунду. Бу илләрдә чап олунмуш китабларын саһәләр үзрә нисбәтинә бахаг:

күтләви-сијаси әдәбијјат - 978 адда 7 милјон 695 мин нүсхә;

елми әдәбијјат - 939 адда 2 милјон 535 мин нүсхә;

дәрсликләр вә дикәр тәдрис васаити - 1945 адда 32 милјон 760 мин нүсхә;

бәдии әдәбијјат - 1027 адда 12 милјон 925 мин нүсхә;

ушаг әдәбијјаты - 407 адда 6 милјон 817 мин нүсхә.

1966-чы илдә Азәрбајчан КП МК-нын "Коммунист" нәшријјатынын јени бинасынын истифадәјә верилмәси, 1967-чи илдә Ушагкәнчнәшрин "Кәнчлик" нәшријјаты ады алтында бәрпа олунмасы республиканын идеоложи һәјатында мүһүм һадисә кими гијмәтләндирилди.

1973-1974-чү илләрдә артыг республикада 2630 адда 24 милјон 769 мин нүсхә китаб чап олунмушду.

Игтисадијјатын сабитләшмәси, мәтбәәләрин мадди-техники базасынын күчләнмәси, офсет чапына кечид, кағызын вә полиграфија материалларынын вахтлы-вахтында мәркәзләшдирилмиш гајдада чатдырылмасы нәшријјат ишинин кәмијјәт көстәричиләрини јүксәлдән амилләрдән иди.

1953-чү илдә республика Мәдәнијјәт Назирлијинин јарадылмасы илә әлагәдар олараг, бир сыра башга идеоложи мүәссисәләр кими, Полиграфија Сәнајеси, Нәшријјат вә Китаб Тичарәти Ишләри Идарәси дә бу назирликдә бирләшдирилди.

1974-чү илдә артыг Азәрбајчан Китаб Тичарәти бирлији системиндә 200-ә гәдәр китаб мағазасы вә көшкү ишләјирди. Азәркитаб Советләр Иттифагынын 140-дан чох китаб тәшкилаты илә китаб мүбадиләси апарырды. Китаб тичарәти илә Азәриттифагын рајон вә кәнд мағазалары да мәшғул олурду. "Кәндкитаб" тичарәти системиндә 130 мағаза, 200 көшк, 87 автодүкан варды.

Совет дөврүндә күлли мигдарда "макулатура әдәбијјаты" илә јанашы, бир чох јазычыларымызын, классикләримизин дәјәрли әсәрләри, шифаһи халг әдәбијјатымыз да күллијјатлар шәклиндә чап олунмушду. "Азәрбајчан Енсиклопедијасы" нәшријјатынын бурахдығы "Азәрбајчан Совет Енсиклопедијасы" ончилдлијини исә Азәрбајчанда XX әсрин нәшри алландырмаг олар. Бу дөврдә республикада полиграфија сәнајеси хејли инкишаф етмиш, китабларын бәдии тәртибаты хејли јахшылашмыш, нәшријјат вә полиграфија саһәсиндә пешәкарлар ордусу јетишмишди. Буна көрә дә 70 иллик китаб мәдәнијјәти дөврүнә бирмәналы јанашмаг олмаз.

V ФƏСИЛ

XX ƏСРИН СОНУНДА АЗƏРБАЈЧАНДА НƏШРИЈЈАТ ИШИНИН ТƏКАМҮЛҮ

Өзəл нəшријјат-полиграфија бизнесинə кечид

ССРИ-нин дикəр республикаларында олдуғу кими, Азəрбајчанда да 80-чи иллəрин сонуна гəдəр нəшријјат вə полиграфија иши бүтөвлүкдə дөвлəтин əлиндə чəмлəнмишди вə онун тəрəфиндəн тəнзимлəнирди. Китаб секторунун мүхтəлиф саһəлəриндə ихтисаслашан мүəссисəлəр јарадылмышды. Белə ки, дəрсликлəрин нəшри үчүн "Маариф" нəшријјаты, бədии əсəрлəрин нəшри үчүн "Јазычы" нəшријјаты, ушаг əдəбијјаты үчүн "Кəнчлик" нəшријјаты, елми əсəрлəрин нəшри үчүн "Елм" нəшријјаты, плакат вə фотоалбомларын нəшри үчүн "Ишыг" нəшријјаты вə с. мөвчуд иди. Һəр бир дөвлəт мəтбəəси мүəјјəн нəшријјата тəһким олунмушду вə əсасəн онун китабларыны чап едирди. Бакыда чыхан дөври мəтбуат, демəк олар ки, истиснасыз олараг "Азəрбајчан" нəшријјатынын мəтбəəсиндə чап олунурду. Китабларын Бакыда вə рајон мəркəзлəриндə сатышы "Азəркитаба", кəндлəрдə сатышы "Кəндкитаб"а, дөври мəтбуатын јајымы исə "Гасид" (сојузпечат) ширкəтинə вə Азəрбајчан Мəтбуат јајымы бирлијинə һəвалə олунмушду.

Дөвлəт нəшријјатлары јахын дөвр үчүн өз планларыны тутур вə о, мүхтəлиф инстансијаларда тəсдиг олундугдан сонра чох надир һалларда бу пландан кəнара чыхырдылар. Плана дүшмəк үчүн вə ора дүшдүкдəн сонра өз китабыны чап етдирмəк үчүн јазычы вə алимлəр иллəрлə көзлəмəли олурдулар. Истедадындан

асылы олмајараг кәнҹ гәләм саһибләри үчүн бу, даһа мүшкүл мәсәлә иди. Гочаман нүфузлу алим вә јазычыларын мүсбәт рәјләри олмадан нәшријјатын кандарына дүшмәк белә гејри-мүмкүн иди. Бәдии вә елми әсәрләр нәшр планына дүшмәк үчүн мүәјјән мејарлара ҹаваб вермәли идиләр - бәдии әсәр социалист реализми принсипини көзләмәли, елми әсәр марксизм-ленинизм методолокијасына истинад етмәли иди. Бир сыра новатор јазычыларын вә истедадлы алимләрин әсәрләри бу "принсипләрә" ҹаваб вермәдијиндән илләрлә чап олунмур, сандыг әдәбијјатына чеврилирди. Онларын әсәрләри сензор ролуну ојнајан бәзи шәхсләр (мәсәлән, нәшријјатларын партија комитәләринин катибләри, тәһлүкәсизлик органларынын нүмајәндәләри) тәрәфиндән охундугдан сонра илдән-илә нәшр планындан кәнарда галыр, ән јахшы һалда мәһдуд тиражла чап олунараг охуҹуларын ахтарыш објектинә чеврилирди.

Бунунла белә, бу дөврә "јекнәсәглик вә мәнәви јохсуллуг дөврү" дамгасы вурараг онун үстүндән хәтт чәкмәк дүзкүн олмазды. Садәҹә олараг 60-80-ҹи илләр елми, әдәбијјаты вә охуҹусу әсрин сон илләриндән чох фәргләнирди. *Һәгигәти бирбаша демәк имкансызлыгы әдәбијјатда бәдии сөзүн күчләнмәсинә, бәдии үсуллар рәнкарәнклијинә, "езоп дили"ндән кениш истифадәјә кәтириб чыхарырды ки, бу да 60-чы илләрдә сәһнәјә кәлмиш јазычыларын нәсриндә өзүнү хүсусилә костәрирди. Бу дөврүн охуҹусу, кобуд десәк, бир гәдәр "көрмәмиш" охуҹу олса да, чох фәал охуҹу иди. О, јени сөз, јени информасија ахтарыр, охудугу әсәрләрдә һәр бир бәдии пријому мүхтәлиф ҹүр мәналандырмага ҹәһд едирди.* 80-чи илләрин орталарындан Ј.Сәмәдоғлунун, И.Һүсејновун, Анарын, Елчинин, Ч.Һүсејновун, М.Сүлејманлынын вә башгаларынын китаблары илә башламыш бу просес һәмин онилликин сону, 90-чы илләрин әввәлләриндә өз зирвәсинә чатды.

Јенидәнгурма Азәрбајҹанда бир гәдәр кеч башласа да, бу далға фонунда кооператив һәрәкаты кениш вүсәт алды вә 80-чи илләрин сонунда илк өзәл кооператив нәшријјатлар јаранды. Һеч бир узунмүддәтли нәшр планы тутмајан, садәҹә олараг *"базара ишләјән" бу нәшријјатлар охуҹунун нәбзини тез бир заманда тутдулар вә дөвләт нәшријјатларындан фәргли олараг,*

онун јени информасијаја олан еһтијаҹыны чевик шәкилдә өдәмәјә башладылар. Бу, Азәрбајҹанда Гарабағ һадисәләринин вә онунла бағлы милли-азадлыг һәрәкатынын башладығы дөвр иди. Һәр бир азәрбајҹанлы бу һәрәкатда өз јерини тутмаг вә бунун үчүн баш верән һадисәләр вә онларын тарихи көкләри һагда мүмкүн гәдәр кениш информасијаја малик олмаг истәјирди. **"Бирлик" нәшријјат кооперативинин** о дөврдә бурахдығы Гарабағын тарихи һагда бир нечә китаб (В.Л.Величконун "Кавказ" вә б. китаблары) јүз мин тиражларла чап едилдијинә бахмајараг, китаб көшкләриндә "пиштахта алтындан" нәшријјатын гојдугу гијмәтдән гат-гат баһа гијмәтә сатылырды. Бундан сонра **"Туран" нәшријјатынын** бурахдығы "Сәнин бабан ким олуб", "Армянская трагедия 1915 года" китаблары вә башга нәшрләр бөјүк тиражларла Азәрбајҹанда вә ондан кәнарда јајылды.

Лакин һәтта һәмин дөврдә белә бу ҹүр китабларын нәшри өзәл нәшријјатлара асан баша кәлмирди. 1990-ҹы илдә "Бирлик" кооперативинин рус дилиндә бурахдығы М.Ә.Рәсулзадәнин "Пантуранизм һагтында" вә "Әсримизин Сијавушу" әсәрләриндән ибарәт китабын тиражы мәтбәәдән мүсадирә едилди. "Туран" мәлумат-нәшријјат мүәссисәси "Армянская трагедия 1915 года" китабыны нәшр етмәк үчүн Азәрбајҹан Коммунист Партијасынын Мәркәзи Комитәсинин идеолокија шөбәсиндән иҹазә алмалы олду.

О дөвр охуҹуларынын информасијаја олан "һәрислиј"ини "Азадлыг" гәзетинин илк нөмрәсинин ики јүз мин сајда, "Сәһәр" гәзетинин 20 Јанвар һадисәләринә һәср олунмуш нөмрәсинин аз гала бир милјон тиражла аз мүддәтдә јајылмасы да сүбут едир.

Көзләнилдији кими, бу дөвр узун сүрмәди. 90-чы илләрин орталарындан китаб нәшри саһәсиндә дурғунлуг башлады. Бунун бир сыра објектив вә субјектив сәбәбләри вар иди. Бир јандан Гарабағ мүһарибәсинин узанмасы, өлкә мүстәгиллијинин шүурларда адиләшмәси, әсас охуҹу күтләләринин гаршылашдығы игтисади чәтинликләр, дикәр јандан китаб нәшри саһәсиндә маркетинг ишинин зәифлији, јени китабларын тәблиғи саһәсиндә иш апарылмамасы вә әсас китаб сатышы секторунун - Азәркитабын вә Кәндкитабын ифлиҹ вәзијјәтинә дүшмәси

охучуларын китаба олан марағыны азалтды вә ону бир гәдәр башга ахына јөнәлтди. Артыг охучулары бәдии, фәлсәфи, тарихи китаблардан чох, практик әһәмијјәтә малик нәшрләр - дәрсликләр, һүгуги, игтисади әдәбијјат, нәзәри-практик васитләр (мәсәлән, компјутер програмларыны, Интернетдә ишләмәји өјрәдән васитләр), лүғәтләр, енсиклопедијалар марагландырмаға башлады. Ҹәмијјәтин чох аз бир һиссәси, белә демәк мүмкүнсә, интеллектуал-елитар тәбәгә фәлсәфәјә, инҹәсәнәтә, тарихә, бәдии әдәбијјата сәдагәтини итирмәди.

Сосиоложи сорғу

2000-чи илин јанвар ајында "Нашир" ассосиасијасынын сифариши илә "Ориент" сосиоложи тәдгигатлар мәркәзи 49 нәшријјат вә 64 полиграфија мүәссисәси арасында сорғу кечирмишдир. Сорғунун мәгсәди бу ширкәтләр һаггында мәлумат јығмагла јанашы, һәм дә онларын рәһбәрләринин нәшријјат ишинин инкишаф сәвијјәсинә, бу саһәдә ганунверичилијә вә с. мүнасибәтини өјрәнмәк олуб.

Нәшријјатлар арасында сорғунун нәтиҹәләри көстәрир ки, нәшријјат рәһбәрләринин әксәријјәти китаб нәшринин вә сатышынын үмуми сәвијјәсинин ашағы дүшмәсинин сәбәбини "үмуми игтисади бөһран"да (54%) вә "китаб базары системинин позулмасы"нда (54%) көрүр. Бундан башга "кечид дөврүнүн чәтинликләри" (38%), "јүксәк мәнәви дәјәрләрин итирилмәси" (26%), "јени әлифбаја кечид" (12%) кими сәбәбләр дә көстәрилмишдир. Ҹәми ики респондент елә һесаб етмир ки, китаб нәшринин сәвијјәси ашағы дүшүб.

Наширләрин фикринҹә, нәшријјат ишини инкишаф етдирмәк үчүн илк нөвбәдә нәшријјат маркетинги үзрә иш (китабларын рекламы, охучу тәләбатынын өјрәнилмәси, сәркиләрин, јармаркаларын тәшкили вә с.) күчләндирилмәлидир (44%). Бир чохлары елә һесаб едир ки, бунун үчүн китаб сатышы системи гајдаја салынмалы (40%) вә әһалинин маарифләндирилмәси үзрә иш апарылмалыдыр (36%). Респондентләрин бир чоху елә һесаб едир ки, бу тәдбирләри һәјата кечирмәк үчүн хүсуси дөвләт програмы олмалыдыр (56%), дикәрләри исә (44%) нәшријјатларын ассосиасија шәклиндә бирләшиб бу ишин өһдәсиндән кәлмәли олдуғуну иддиа едир.

Азәрбајҹанда нәшријјат бизнесинин хүсусијјәтләри

80-чи илләрин сону, 90-чы илләрин әввәлләриндә илкин капитал вә тәҹрүбә әлдә етмиш, кичик дә олса өз полиграфија вә нәшријјат-компјутер базасыны јаратмыш өзәл нәшријјатлар јени дурума ујғунлашмалы олдулар. Китаб сатышы секторунун бәрбад һала дүшмәси вә јухарыда садаладығымыз објектив сәбәбләр онлары әсасән сифаришләр әсасында ишләмәјә мәҹбур етди вә истеһсалчы тәшкилатдан хидмәт көстәрән тәшкилата чевирди. Белә ки, әкәр әввәлләр нәшријјатлар

мүәллиф — нәшријјат — мәтбәә — охучу

принсипи илә ишләјирдиләрсә, инди онлар

сифаришчи — нәшријјат — мәтбәә — сифаришчи

схеми илә ишләмәјә башладылар вә чох вахт икинчи схемдә "сифаришчи" спонсор тапмыш мүәллифин өзү олурду.

Бу вәзијјәт нәшријјат-китаб секторунда әнәнәви базар мүнасибәтләринин инкишафына мане олур. Бир чох уғурла ишләјән харичи нәшријјатлар адәтән мүәллифлә мүгавилә бағлајыр, мүәјјән гәдәр рискә кедәрәк онун китабыны бурахыр вә газанҹыны китабын сатышындан көтүрүр. Бу мүгавиләнин шәртләри мүхтәлиф ҹүр ола биләр: мүәллиф өз әсәринә мүәллифлик һүгугуну бирдәфәлик вә ја мүәјјән мүддәтә, мүәјјән тиража, мүәјјән дилдә чап олунмасы үчүн нәшријјата сата биләр, вә ја нәш-

ријјатла биркә риски бөлүшдүрәрәк китабын сатышынын мүәјјән фаизинә дә разы ола биләр. Нәшријјатла мүәллифин мүгавиләси бүтүн бу шәртләрин комбинасијасыны да нәзәрдә тута биләр.

Азәрбајҹанда вәзијјәт бир гәдәр башга ҹүрдүр. Мүәллифин интеллектуал мүлкијјәтини сатын алараг ачыг сатыш үчүн китаб нәшр етмәк һалларыны бармагла сајмаг олар. Бунун да өз сәбәбләри вар: китаб сатышы секторунда күчлү мәркәзләрин олмамасы вә охуҹу марағынын өјрәнилмәси үчүн елми сәвијјәдә маркетинг араштырмаларынын апарылмамасы. Бүтүн бунларын нәтиҹәсиндә *бу күн Азәрбајҹанда мүәллифләрин әксәријјәти мүхтәлиф јолларла вәсаит әлдә едәрәк нәшр олунурлар вә тәәссүф ки, нәшр олунан әсәрләрин чоху мәзмун дәринлији илә сечилмир вә өз охуҹусуну тапмыр.*

90-чы илләрин әввәлләриндә нәшријјат кими фәалијјәтә башламыш өзәл мүәссисәләрин чоху бу күн аз-чох нәшријјат-полиграфија базасы јарадараг бу саһәдә хидмәт көстәрмәклә мәшғулдурлар. Өз мадди-техники базасы олмајан, јалныз кадр потенсиалына архаланан нәшријјатлар чох бөјүк чәтинликләрлә үзләшир, рәгабәтә давам кәтирә билмирләр. *Бу күн артыг демәк олар ки, өзәл нәшријјатлар өз мәһсулдарлығына, мадди-техники вә кадр базасына көрә дөвләт нәшријјатларыны үстәләјирләр, өзәл мәтбәәләр полиграфија базасына көрә дөвләт мәтбәәләринә јахынлашыблар.* Азәрбајҹан Республикасы Президент апаратынын "Азәрбајҹан" нәшријјатыны чыхмагла, нәшријјат-китаб базарында өзәл секторун үстүнлүјү ачыг-ајдын көрүнүр. Доғрудур, өзәл китаб сатышы мәркәзләри һагда һәлә ки, буну демәк олмаз. Белә мәркәзләр аздыр вә онларын јерли нәшријјатларла әлагәси зәифдир. *Бу күн ачыг сатышда, орта мәктәбләр үчүн дәрсликләр истисна олмагла, Русијадан кәтирилмиш әдәбијјатын вә үмумијјәтлә, харичдә чап олунмуш китабларын үстүнлүк тәшкил етдији вә мәһз онларын алычылыг габилијјәтинин јүксәк олмасы фактдыр.* Бунун сәбәби јухарыда көстәрдијимиз амилләрлә јанашы (Азәрбајҹан нәшријјатларынын бу бизнесдә тәшәббүскар кими чыхыш етмәмәси), һәм дә јерли полиграфијанын һәлә ки истәнилән сәвијјәдә олмамасыдыр.

Нәшријјат ишинин инкишафына тәсир көстәрән амилләрдән бири дә **дил, әлифба факторудур**. Бу күн Азәрбајҹанда китаб, гәзет, журнал бурахан һәр бир нашир дилемма гаршысында галыр: һансы дилә үстүнлүк версин - Азәрбајҹан јохса рус дилинә, әкәр Азәрбајҹан дилиндә китаб бурахырса, һансы әлифбадан истифадә етсин - латын, јохса кирил әлифбасындан? Һәләлик латын әлифбасындан даһа чох ушаг әдәбијјатында истифадә едилир. Сечим гаршысында галан нашир истәнилән һалда охуҹуларын бир һиссәсини итирәҹәјини әввәлҹәдән билир. Бунунла белә, латын әлифбасынын Азәрбајҹан дили үчүн перспективлијини һамы баша дүшүр. Түркијә вә Азәрбајҹан арасында әлагәләр кенишләндикҹә, милләтләр вә дилләр даһа да јахынлашдыгҹа, бир мүддәтдән сонра латын әлифбасында бурахылан китаблар Түркијә кими кениш охуҹу базарына чыха биләр. Лакин бу күн латын әлифбасы илә бөјүкләр үчүн китаб бурахмаг наширдән вәтәнпәрвәрлик тәләб едир. Дөвләт исә бу вәтәнпәрвәрлијә көрә веркидә һеч бир күзәштә кетмир. Бир сыра постсовет республикаларында, мәсәлән, Прибалтика өлкәләриндә милли дилдә бурахылан китаблар бир чох веркиләрдән азад едилир. Азәрбајҹанда исә јалныз ушаг әдәбијјаты вә орта мәктәб дәрсликләри әлавә дәјәр веркисиндән азаддыр. Вә чох заман нәшрин мәһз бу катеғоријаја аид едилдијини верки мүфәттишлији гаршысында сүбут етмәк үчүн нашир дәридән-габыгдан чыхмалы олур.

Бу күн Азәрбајҹанда нәшријјат ишинин инкишаф етмәсиндә ири харичи ширкәтләрин вә бејнәлхалг һуманитар фондларын да мүһүм ролу вар. Бу тәшкилатлар хүсусилә ушаг әдәбијјатынын, орта мәктәбләр үчүн алтернатив дәрс вәсаитләринин, һүгуги-сијаси вә игтисади әдәбијјатын, ушаг вә тәрҹүмә әдәбијјатынын нәшринә спонсорлуг етмәклә нәшријјат ишинин инкишафына јардым көстәрмиш олурлар. "Ајна Мәтбу Еви"нин "Ексон" нефт ширкәтинин спонсорлуғу илә нәшр етдији 5 ҹилдлик "Ушаг Енсиклопедијасы"ны, мүхтәлиф Азәрбајҹан нәшријјатларынын Сорос Фондунун һәјата кечирдији "Аддым-Аддым", "Тәһсил" вә башга програмлар үзрә нәшр етдији онларла китаблары мисал көстәрмәк олар. Бу фондун Ҹәнуби Гафгазда, о ҹүмләдән Азәрбајҹанда нәшријјат ишинин проб-

лемләри, хүсусилә бу саһәдә маркетинг үзрә кечирдији семинарлар да диггәтәлајиг һадисәләрдәндир.

Полиграфија сәнајесинин вәзијјәти

Азәрбајҹанда полиграфија сәнајесинин инкишафы барәдә мөтәбәр статистика јохдур. Бу саһәнин дуруму һаггында јалныз ири дөвләт вә өзәл мәтбәәләрин мадди-техники, кадр потенсиалы илә бағлы мүәјјән фикир сөјләмәк олар.

70-80-ҹи илләрдә Бакы вә республиканын бир сыра рајон мәркәзләриндә фәалијјәт көстәрән дөвләт мәтбәәләри әсасән Чехословакија (ADAST) вә Русија истеһсалы олан офсет чап аваданлығы илә тәчһиз олунмушду. Бу аваданлыг һәлә о заманын өзүндә дә дүнја полиграфијасында јени сөз олмаса да, Азәрбајҹанда офсет чапынын инкишафында мүәјјән ролуну ојнады.

90-чы илләрин әввәлләриндән өлкәдә јаранмыш игтисади чәтинликләр полиграфија сәнајесинә дә өз мәнфи тәсирини көстәрди. Јени мүстәгиллик газанмыш дөвләтин баһалы чап аваданлығы кәтирмәјә вәсаити чатышмырды. Өзәл полиграфија бизнесинә башламыш иш адамларынын да вәсаити аз олдуғундан онлар дөвләт мәтбәәләринин балансындан силинән көһнә машынлары алыб тәмир едәрәк ишә башламаға үстүнлүк верирдиләр. Беләликлә әсрин сону үчүн Азәрбајҹанын полиграфија паркы һәм физики, һәм дә мәнәви ҹәһәтдән көһнәлмишди.

Полиграфија сәнајеси игтисадијјатын дикәр саһәләри (хүсусилә истеһсал) вә нәшријјат иши илә бағлы олан бир сектордур. Мәтбәәләр өз кәлирләрини әсасән етикетләрин, јарлыкларын вә халг тәсәррүфаты малларынын габлашдырылмасында истифадә олунан башга атрибутларын чапындан көтүрүрләр. Доғрудур, китабларын вә хүсусилә дөври мәтбуатын - гәзет вә журналларын чапы да бунун үчүн ујғунлашмыш мәтбәәләрин дөвријјәсиндә һеч дә аз јер тутмур. Сон заманлара гәдәр Азәрбајҹанда гәзет чапы "Азәрбајҹан" (әввәлләр "Коммунист") нәшријјатынын инһисарында иди. Лакин сон ики-үч илдә јаранмыш "CBS", "Baku Printing Press", "Исмајыл-Медиа" кими ширкәтләр бу саһәдә лидерлији әлә кечирә билмәсәләр дә сөзүкедән дөвләт нәшријјатынын инһисарыны гырмаға мүвәффәг олмушлар. Беләликлә, бир тәрәфдән халг истеһлакы маллары истеһсал едән објектләрин бағланмасы, дикәр тәрәфдән китаб, гәзет вә журналларын тиражынын ашағы дүшмәси (орта һесабла - 10 дәфә) Азәрбајҹанда полиграфија бизнесинин зәиф инкишафына сәбәб олан амилләрдир.

Лакин јухарыда дедикләримиз јалныз "медалын бир үзү"дүр.

Дикәр тәрәфдән, полиграфијанын ашағы сәвијјәдә олмасы вә јүксәк кејфијјәтли чап мәһсуллары истеһсал едә билмәмәси бир сыра истеһсалчылары вә наширләри харичи мәтбәәләрә мүрачиәт етмәјә мәҹбур етди. Ону демәк кифајәтдир ки, јүксәк сәвијјәдә рәнкајырма просесини иҹра етмәк үчүн бу јахынлара кими Бакыда јалныз ики-үч ширкәтдә мүвафиг аваданлыг вар иди. Харичи өлкәләрин полиграфија базаларына ахан сифаришләрин һәҹми инди дә кифајәт гәдәр бөјүкдүр. "Ајна Мәтбу Еви"нин нәшр етдији 5 ҹилдлик Ушаг Енсиклопедијасы, "Туту" Ушаг Мәдәнијјәт Мәркәзинин һазырладығы нәфис ушаг нәшрләри, харичдә чап олунан "Тренд", "Капитал", "Consulting & Business", "Ҹејла" вә башга бир чох журналлар дедикләримизи сүбут едир. Азәрбајҹанда сәрмајә гојан бир чох харичи иш адамлары да буранын полиграфија сәвијјәси онларын реклам-чап мәһсулларына олан тәләбатыны өдәмәдијиндән өз өлкәләринин мәтбәәләринә мүрачиәт едирләр.

Сорғу

Мәтбәә рәһбәрләриндән полиграфија саһәсиндәки фәалијјәтләриндә гаршылашдыглары проблемләри садаламаг хаһиш олунуб. Бу суала ашағыдакы ҹаваблар алыныб:

- веркиләрин јүксәк олмасы - 31 ҹаваб (49%);

- банкларын узунмүддәтли кредит вермәмәси - 20 ҹаваб (31%);

- сифаришчиләрин өдәмә габилијјәтинин ашағы олмасы - 38 ҹаваб (60%);

- кағызын вә мәсрәф материалларынын баһа олмасы - 20 ҹаваб (32%);

- полиграфија фәалијјәти вә бир сыра чап мәһсулларынын истеһсалы үчүн тәјин едилмиш лисензија - 13 ҹаваб (21%).

Бу саһәдә тәтбиг олунан верки системи дә полиграфија секторунун инкишафына вә хариҹи мәтбәәләрлә уғурла рәгабәт апармасына мане олур. Полиграфија техникасына, еһтијат һиссәләринә, мәсрәф материалларына вә кағыза гојулан верки вә көмрүк рүсумлары нәшријјат саһәсиндә һеч бир күзәшт нәзәрдә тутмур. Буна көрә дә сон заманлар Бакыда "Оскар", "CBS", "Print Technology" кими мүәјјән гәдәр хариҹи мәтбәәләрлә ајаглаша билән полиграфија мүәссисәләри јаранса да, јүксәк веркиләр нәтиҹәсиндә гијмәтләрин баһа олмасы милјонларла өлчүлән валјутанын хариҹә ахмасына сәбәб олур.

Азәрбајҹанын полиграфија секторунда гијмәт сијасәтиндә дә там хаос һөкм сүрүр. Бир чох хариҹи мәтбәәләрдә полиграфија хидмәтләри үчүн өлчү ваһидләри мүәјјән едилмиш, гијмәтләр сабитләшмишдир. Мәсәлән, Финландијада рәнкли журналын чапы үчүн мүхтәлиф мәтбәәләрин гијмәти арасындакы фәрг 3-4 сент тәшкил едә биләр. Азәрбајҹанда исә ејни чап мәһсулуна мүхтәлиф мәтбәәләрин гојдуғу гијмәт бәзән 2,5-3 дәфә фәргләнир. Буна сәбәб бу күн полиграфијада маркетинг ишинин дүзкүн гојулмамасы, бир чох сифаришчиләрин полиграфија мүәссисәләринин техники тәҹһизаты вә онларын имканлары һагда хәбәрсизлији, сифаришләрин азлығы үзүндән гијмәт демпинги вә с. ола биләр.

Бу саһәјә ҹәлб олунмуш кадрларын пешәкарлығыны да гәнаәтбәхш сајмаг олмаз. Вахтилә Русијада полиграфија тәһсили көрмүш вә ихтисасартырма курслары кечмиш мүтәхәссисләри бу күн Азәрбајҹан полиграфчыларынын орта вә јашлы нәслинә аид етмәк олар. Кәнҹ нәсил ән јахшы һалда полиграфијанын "сирләрини" өјрәдән Бакынын ики техники лисејини битирмиш кадрлар, пис һалда исә бир нечә ај мәтбәәдә уста јанында тәҹрүбә кечмиш шакирдләрдир. Бу лисејләрдә шакирдләрә әсасән көһнәлмиш вә артыг истеһсалатдан чыхмагда олан полиграфија аваданлығы өјрәдилир. Һәмин мәктәбләрин техноложи базасыны дәјишмәк вахты артыг чохдан чатыб. Бунунла белә, јени типли мәтбәәләр дә јараныр ки (мәсәлән, Оскар), онлар өз мүтәхәссисләрини ән мүасир полиграфијаны өјрәнмәк үчүн хариҹә ихтисасартырма курсларына көндәрирләр.

Нәшријјат-компјутер системләри вә онлара ујғунлашдырылмыш кичик вә ири форматлы офсет чап машынлары, рәгәмли машынлар вә Riso типли мәтбәәләр мүасир полиграфијаны чевик етмишдир. Бир чох јениликләрә көрә бәзи чап мәһсулларынын исеһсалы учузлашмыш, кејфијјәти исә даһа да јахшылашмышдыр. Бакыда илк Risograph чап машынлары пејда оланда бир чох полиграфчылар она ојунчаг кими бахсалар да, бир мүддәтдән сонра азтиражлы чап мәһсулларынын учузлуғуна вә оперативлијинә көрә өз техноложи базаларыны бу аваданлыгла да тәҹһиз етмәји лазым билдиләр. Бу күн Азәрбајҹанда өз минилолиграфија базасы олан ширкәтләрин, тәшкилатларын, идарәләрин сајы артыг јүзә чатыб. Бу аваданлығын вә үмумијјәтлә, полиграфија аваданлығынын, онларын еһтијат һиссәләринин, мәсрәф материалларынын вә кағызын өлкәјә идхалы үзрә ихтисаслашмыш "Улу" вә "Һалал" кими ширкәтләр уғурла фәалијјәт көстәрирләр.

Бундан башга полиграфија аваданлығы вә мәсрәф материаллары истеһсал едән бир сыра хариҹи ширкәтләр (Heidelberg, Yam International, Riso, Bah Con вә б.) Бакыда өз нүмајәндәликләрини вә дистрибүтер ширкәтләрини ачмагдадырлар.

"Һалал" ширкәтинин аналитик мәркәзинин апардығы арашдырмалара көрә һазырда Азәрбајҹанда полиграфија сәнајенин бүтүн дикәр саһәләри илә мүгајисәдә өндә кедән истеһсалат вә хидмәт секторудур. Полиграфчыларын орта әмәк һаггы республикада ән јүксәк көстәриҹиләрдән биридир. Рентабеллијинә көрә дә бир чох полиграфија мүәссисәләри өлкә үзрә ән јүксәк көстәриҹиләрә маликдир. Севиндириҹи һалдыр ки, сон ики-үч илдә бир сыра јени өзәл мәтбәәләр јарандыгдан сонра әввәлләр хариҹә үз тутмуш бир чох сифаришчиләр артыг онларла ишләмәјә башлајыблар. Бу, һәм дә һәмин мәтбәәләрдә мәһсулларын кејфијјәтинин јүксәлдилмәси илә јанашы, реклам вә маркетинг

ишинин лазыми сәвијјәдә гурулмасы илә бағлыдыр. Бүтүн бунлар Азәрбајҹанда нәшријјат-полиграфија ишинин кәләҹәјинә үмидлә бахмаға әсас верир.

VI ФӘСИЛ

НӘШРИЈЈАТ ВӘ ПОЛИГРАФИЈА ФӘАЛИЈЈӘТИНИН ГАНУНВЕРИҸИЛИК БАЗАСЫ

Азәрбајҹанда китаб нәшри вә китаб тиҹарәтини тәнзимләјән хүсуси ганун јохдур. Бу фәалијјәт мүхтәлиф ганунларын маддәләри илә тәнзимләнир.

Истәнилән шәхс **"Һүгуги шәхсләрин дөвләт гејдијјаты һаггында"** Азәрбајҹан Республикасынын Ганununa ујғун олараг нәшријјат ача биләр. Нәшријјат фәалијјәти илә мәшғул олмаг үчүн лисензија алмаг лазымдыр (**Назирләр Кабинетинин 16 апрел тарихли 84 сајлы Гәрары**). Лисензијаны мүәјјән рүсум өдәмәклә Мәтбуат вә Информасија назирлијиндән алмаг олар. Рүсумун дәјәри нәшријјатын үмуми чап мәһсулунун һәҹмилә мүәјјән олунур. Лисензијанын гијмәти јерли мүәссисәләр үчүн 2 милјон манатдан 6 милјон маната гәдәр (нәшријјат-полиграфија мүәссисәсинин иллик истеһсал һәҹминдән асылы олараг), хариҹи капитал гојулушу һесабына вә ја мүштәрәк јарадылмыш нәшријјат-полиграфија үчүн 15 милјон манатдыр.

Китабын јајылмасыны нашир, рабитә мүәссисәләри, редаксија, башга тәшкилатлар вә вәтәндашлар һәјата кечирә биләр. Китабын истеһсалы вә јајымы үчүн ачылан фирмаларын фәалијјәти **"Мүәсиссәләр һаггында"**, вә **"Саһибкарлыг фәалијјәти һаггында"** ганунларла тәнзимләнир. Китабын истеһсалы вә нәшрини јалныз тәсисчи вә ја мәһкәмә дајандыра биләр.

Истинад мәлуматынын көстәрилмәдији нәшријјат мәһсулларынын јајылмасы гадаған едилир. Китаблар үзәриндә јазылан

кестәричиләри ајрыча ганун мүәјјән етмир. О кестәричиләр бу күн совет вәрдишинә көрә сахланылыр.

Дөвләт сиррини јајмаға көрә ганунверичиликдә мәсулијјәт нәзәрдә тутулуб (**"Дөвләт сирри һаггында Ганун"**). Бундан башга, АР НК-нын 1998-чи ил 16 апрел тарихли 84 сајлы Гәрарына көрә лисензија алмыш нәшријјат вә ја полиграфија мүәссисәси "дөвләт сијасәтини һәјата кечирмәли, Азәрбајчан халгынын адәт-әнәнәләринә, тарихи ирсинә зидд олан вә вәтәндашларын мәнәвијјатыны позан материаллара, тәсвирләрә, верилишләрә јол вермәмәлидир". (Сөзүкедән гәрары да дөвләт сијасәтинин тәркиб һиссәси сајсаг, онун тәнгиди шәрһиндән чәкинмәли олуруг).

Нәшр едилән китабын сигнал нүсхәләринин сајы вә көндәриләчәк үнванлар **"Китабхана иши һаггында"** Ганунла мүәјјән олунур. Китабларын гијмәтини истеһсалчылар өзләри сәрбәст мүәјјән едир. Китабларын јајым просесиндә нашир-редаксија вә јајычы арасында мүгавилә имзаланыр. Мүгавиләләр фәрди гајдада да бағлана биләр.

Нәшријјат вә полиграфија саһәсиндә верки дәрәчәләри **"Мәнфәәт веркиси һаггында", "ӘДВ һаггында", "Грант һаггында"** ганунларла, АР Назирләр Кабинетинин 1995-чи ил 24 апрел тарихли 90 сајлы гәрары (...Көмрүк рүсуму дәрәчәләри һаггында), илә тәнзимләнир.

***

Мачарыстан "Ачыг Чәмијјәт Институту"нун јардымы илә Будапештдә НӘШРИЈЈАТ ГАНУНВЕРИЧИЛИЈИНӘ ДАИР ОН-ЛАЈН ЛАЈИҺӘСИ (НГОЛ) фәалијјәт кестәрир.

Лајиһәнин мәгсәди мүхтәлиф өлкәләрин ганунверичилик базасыны әһатә едән информасија банкы јаратмаг вә беләликлә посткоммунист өлкәләриндә китаб секторунун ганунверичилик базалары арасында охшар вә фәргли чәһәтләри ашкар етмәкдир.

Бу мәгсәдлә Интернетдә хүсуси сајт (Интернет сәһифәси) јарадылмышдыр. Сајт мувафиг өлкәләрдә даһа мүкәммәл китаб ганунверичилији јаратмаг истәјәнләр - китаб нәшри вә хидмәти

саһәсиндә чалышанлар, сијасәтчиләр, парламент үзвләри, мәдәнијјәт ишчиләри үчүн нәзәрдә тутулур.

Лајиһәни һәјата кечирәнләрин фикринчә, јени демократик өлкәләрдә китаб ганунверичилијинә мараг кестәрән тәләбәләр, шәрһчиләр вә башгалары да сајтдан фајдалана биләрләр.

Сајты мүнтәзәм изләјәнләр өн сәһифәдә мувафиг өлкәдә китаб иши һаггында хүласә охуја биләрләр. Сонра, мувафиг ганунун мәтни инкилисчә јахуд һәмин өлкәнин өз дилиндә тәгдим олунур (бәзиләриндә - һәм дә русча).

Мүгајисәләр ашағыдакы кестәричиләр үзрә апарылыр.

- Нәшријјат азадлығы
- нәшријјат азадлығына гојулан мәһдудијјәтләр
- китаб секторунун тәнзимләнмәси үчүн габаглар мөвчуд олан шәраит
- наширләрин өһдәликләри
- Мүәллифлик һүгугу
- Веркиләр
- идхал үчүн көмрүк рүсумлары
- дөвләт тәрәфиндән тәјин едилмиш күзәштләр
- кәлирсиз нәшрләр үчүн күзәштләр
- дәрсликләр үчүн күзәштләр

Ашағыда бу тәснифата мувафиг олараг, Азәрбајчан да дахил олмагла, бир нечә постсосиалист өлкәсинин нәшријјат үзрә ганунверичилијинин мүхтәсәр ичмалы верилир.

Нәшријјат азадлығы

Азәрбајҹан Китаб нәшрини вә китаб сатышыны тәнзимләјән хүсуси ганун јохдур. Нәшријјат азадлығы күтләви информасија васитәләри һаггында ганунла тәнзимләнир. Китаб нәшри илә бағлы мәтбуат азадлығы Конститусијада өз әксини тапмышдыр.

Болгарыстан Конститусија тәминат верир ки, мәтбуат вә дикәр күтләви информасија васитәләри әсас инсан һагларынын дашыјыҹылары кими азад олмалы вә сензураја мәруз галмамалыдыр. Китаб тиҹарәти, китаб вә мәтбуат һагда хүсуси ганун јохдур.

Күрҹүстан Нәшријјат азадлығы Күрҹүстанын Конститусијасында јүксәк сәвијјәдә ифадә олунмушдур. Буна мүвафиг олараг Күрҹүстан вәтәндашларынын нәшријјат азадлығы вар.

Маҹарыстан Конститусијанын Мәтбуат һаггында маддәсиндә һәр бир шәхсә әсас инсан һаггы кими китаб нәшр етмәк һүгугу верилир. Китаб тиҹарәти вә китаб һаггында хүсуси ганун јохдур. Китаб нәшри Мәтбуат һаггында Ганунда өз әксини тапыб. Бу, бәзән мүәјјән гарышыглыг јарадыр, лакин нәшријјат фәалијјәти үчүн һеч бир чәтинлијә кәтириб чыхармыр.

Молдова Молдова Республикасынын Конститусијасына мүвафиг олараг дөвләт фикир, идеја ифадәсинин азадлығына зәманәт вермәклә јанашы мүәллифлик һүгугуна һөрмәти дә мүвафиг ганунларла тәсдиг едир. Нәшрләрә гаршы истәнилән нөв сензура гадаған едилиб. Бу гадаға һәм дә информасијанын һазырланмасына вә јајылмасына мүдахилә едилмәсинә дә аиддир.

Украјна Украјна Конститусијасы шифаһи, јазылы вә ја истәнилән башга формада информасија јығмаг, сахламаг, истифадә етмәк вә јајмаг вә һәр бир шәхсин өз фикирләрини вә бахышларыны ачыг ифадә етмәк һүгугуну, әсас инсан һүгуглары кими тәсбит едир.

Украјнада наширләрин вә нәшријјат мүәссисәләринин фәалијјәтини вә һүгугларыны тәнзим едән хүсуси "Нәшријјат һаггында" ганун вар. Бу ганун нәшријјат мәһсуллары үзәриндә веркиләри тәнзимләмир ки, бу да һәмин фәалијјәт нөвү үчүн мүәјјән чәтинликләр јардыр. Бу ганун һәмчинин мүәллифлик һүгугуна саһиб олан шәхсләр гаршысында шәрт гојур ки, өз информасијаларынын мәзмунуна нәзарәт етсинләр.

Југославија Федерал Конститусија вә Сербија вә Монтенегронун федерал конститусијалары фикрин иҹтимаи ифадәси азадлығына, мәтбуат азадлығына вә сензуранын гадаған олунмасына зәманәт верир.

Нәшријјат азадлығына гојулан мәһдудијјәтләр

Азәрбајҹан Нәшријјат фәалијјәти јалныз тәсисчи вә мәһкәмә тәрәфиндән дајандырыла биләр. Бунунла белә, ганунлар нәшријјат вә полиграфија фәалијјәтинә иҹазәнин верилмәмәси вә ја кери алынмасы үчүн кениш јер гојур.

Болгарыстан Нәшријјат азадлағы јалныз ганунда гејд олунмуш һалларда мәһдудлашдырыла биләр. Фикир ифадә етмәк вә ја нәшр етмәк һүгугу башгаларынын һүгугларына вә ја нүфузларына зәрәр кәтирмәк, Конститу-

сијаја ујғун бәргәрар олмуш һакимијјәти зорла девирмәјә тәһрик етмәк, һәр һансы шәхсә гаршы дүшмәнчилијә вә ја зоракылыға чағырмаг вә ја ҹинајәтә һагт газандырмаг үчүн истифадә олунмамалыдыр. Китаб нәшринин гадаған олунмасы вә китабын мүсадирә олунмасы јалныз ганун чәрчивәсиндә мүмкүндүр.

Күрҹүстан

Нәшријјат азадлығы һеч нә илә мәһдудлашдырылмыр. Күрҹүстанын верки ганунверичилијинин позулмасы һаллары истисна олмагла һеч бир һалда китаб сатышы дајандырыла билмәз.

Маҹарыстан

Нәшријјат азадлығы јалныз мөвҹуд ганунверичиликлә мәһдудлашдырыла биләр. Јалныз дөвләт мүвәккили китаб јајымыны дајандыра биләр вә бу гадаға мәһкәмәнин мүсбәт вә ја мәнфи рәјинә гәдәр өз гүввәсиндә гала биләр.
Гадаға үчүн үч сәбәб әсас ола биләр: китаб ҹинајәтә сөвг етдикдә, о, мәнәви дәјәрләри тәһгир етдикдә јахуд башгаларынын һүгугларыны поздугда.
Әкәр китабда еһтива олунан информасија һәгигәтә ујғун дејилсә, бу да гануна зидд сајылыр.
Бу јахынларда ганунверичиликдә зиддијјәт ашкар олунду: Ҹинајәт Мәҹәлләси нәшријјат фәалијјәтинә иҹазәнин олмамасы үчүн ҹәза нәзәрдә тутур, һалбуки мәҹбури иҹазә чохдан ләғв едилиб.

Молдова

Јалныз Баш Иттиһамчы нәшријјат фәалијјәтинин дајандырылмасы вә ја фәалијјәтин дајандырылма мүддәтинин мүәјјән едилмәси барәдә мәсәлә галдыра биләр.
Фәалијјәтин дајандырылмасы ашағыдакы һалларда мүмкүндүр:
- нәшрдәки материаллар дөвләти вә ја ал-

амлары нүфуздан салдыгда вә ја һагсыз олараг шүбһә алтына алдыгда;
- мүһарибәјә, тәҹавүзә чағырдыгда, етник, ирги, дини нифрәт ашыладыгда;
- дискриминасијаја, әрази сепаратизминә, иҹтимаи зоракылыға тәһрик етдикдә вә Конститусија гајдаларына мәһәл гојмадыгда.

Украјна

Нәшријјат азадлығы јалныз ганунла мәһдудлашдырыла биләр. Хүсуси сәлаһијјәтли шәхсләр мәһкәмәнин гәрарына гәдәр китаб нәшрини дајандыра биләрләр.
Мәһкәмәләр милли тәһлүкәсизлик, әрази тохунулмазлығы, үсјан вә ҹинајәтләрә гаршы иҹтимаи гајдалар, инсанларын сағламлығынын горунмасы, информасија мәнбәјинин кизли сахланылмасы, мәһкәмәнин сәлаһијјәтинин вә гәрәзсизлијинин мүдафиәси кими мараглары нәзәрә алмалыдырлар.
Нәшријјатын дөвләт гејдијјатындан чыхарылмасы онун нәшријјат саһәсиндә фәалијјәтинин дајандырылмасыны нәзәрдә тутур.

Југославија

Китаблар күтләви органын бир формасы кими тәфсир едилир, она көрә дә Сербијанын вә Монтенегронун күтләви информасија васитәләри һагтында ганунунун мүддәалары китаб нәшринә дә шамил едилир.
Сербијада иҹтимаи иттиһамчы мәһкәмә гаршысында нәшрин јајымынын мүвәггәти дајандырылмасы тәклифи илә чыхыш етмәк сәлаһијјәтинә маликдир. Мәһкәмә нәшр гаршысында тәләб галдыра биләр ки, 6 саат әрзиндә галдырылмыш иддианы иҹра етсин, әкс һалда нәшрин бүтүн нүсхәләри мүсадирә едилир вә сахланылмаг үчүн мәһкәмәјә верилир. Үч күндән кеч олмајараг мәһкәмә гадаға һагтында гәра-

рын ичра олунуб-олунмадығыны јохлајыр. Мәһкәмә гәрарына гаршы үч күн әрзиндә апеллјасија вермәк олар. Икинчи инстансијада мәһкәмә апеллјасија она дахил олдугдан сонра ики күн әрзиндә апеллјасија һаггында гәрар чыхармалыдыр.

Монтенегрода күтләви информасија васитәләри һаггында ганунда бу мүддәалар јохдур, лакин ичтимаи иттиһамчы Конститусијаја вә чинајәт мәчәлләсинә әсасланараг нәшрин јајымыны дајандырмаг сәлаһијјәтинә маликдир.

Китаб секторунун тәнзимләнмәси үчүн мөвчуд олан шәраит (ганунверичилик)

Азәрбајчан Совет һакимијјәти дөврүндә китаб нәшри вә сатышы бүтүнлүкдә дөвләт әлиндә иди. Инди белә дејил. Һәр бир шәхс китаб нәшр етмәк вә јајмаг үчүн мүәссисә јарада биләр. Лакин бу чүр мүәссисәнин јарадылмасы о гәдәр дә садә дејил. Саһибкарлыг һаггында ганунда нәзәрдә тутулмуш гајдалардан әлавә нәшријјат фәалијјәти илә мәшғул олмаг истәјән һүгуги вә физики шәхсләр Мәтбуат вә Информасија назирлијиндән лисензија алмалыдырлар. Лисензијанын ән ашағы мәбләғи ики милјон манатдыр.

Болгарыстан Бу фәалијјәтин тәнзимләнмәси үчүн хүсуси ганунлар јохдур. Наширләр, полиграфчылар китаб сатанлар саһибкар кими гејдә алыныр, статистика вә верки гејдијјатына дүшүрдүләр. Китаб мағазасы ачаркән бүтүн дикәр нөв мағазалара тәтбиг олунан нәзарәт гајдаларына әмәл олунмалыдыр - јанғындан мүһафизә, кикијена вә с.

Күрчүстан Нәшријјат вә ја китаб мағазасы ачмаг үчүн ашағыдакы шәртләр вачибдир - саһибкарын минимум $1000 доллар мәбләғиндә пулу олмалыдыр, әдлијјә назирлијиндә вә верки мүфәттишлијиндә гејдијјат (гејдијјат хәрчләри тәхминән $100 долларлдыр). Китаб сектору үчүн ајрыча гејдијјат системи нәзәрдә тутулмамышдыр.

Мачарыстан Бу фәалијјәтин тәнзимләнмәси үчүн хүсуси ганунлар јохдур. Игтисадијјатын башга саһәләриндә фәалијјәт көстәрәнләр кими, наширләр, полиграфчылар вә китаб тичарәтчиләри дә верки өдәјичиләри кими гејдијјатдан кечмәлидирләр. Китаб мағазасы ачаркән бүтүн дикәр нөв мағазалара тәтбиг олунан нәзарәт гајдаларына әмәл олунмалыдыр - јанғындан мүһафизә, кикијена вә с. Гијмәтгојмада, күзәшт системиндә, штрих-коддан истифадә олунмасында вә с. китаб сектору үчүн һеч бир хүсуси гајда нәзәрдә тутулмамышдыр.

Молдова Молдова ганунверичилијиндә китаб фәалијјәтинә даир хүсуси мүддәалар јохдур. Нәшријјатлар үчүн дә ајрыча рекистр нәзәрдә тутулмур. Онлар да ејнилә дикәр коммерсија гурумлары кими, Әдлијјә Назирлијинин төвсијәси илә Дөвләт Тичарәт Гејдијјаты идарәсиндә гејдијјатдан кечирләр. Ән чох ашағыдакы һүгуги формалар мөвчуддур: мәһдуд мәсулијјәтли компанија, ичтимаи ассосиасијалар вә дөвләт мүәссисәләри.

Пәракәндә сатыш фәалијјәти үчүн лисензијаны Кишинјов Бәләдијјәси верир. Иллик лисензија һаггы ајлыг маашын 70-150 минимуму гәдәрдир.

Верки гејдијјаты үчүн һагг, ајлыг маашын 30 минимуму һәчминдә мүәјјән едилмишдир.

Украјна Нәшријјат саһәсиндә саһибкарлыг, үмумијјәтлә, саһибкарлыг фәалијјәти һаггында конститусија ганунлары илә тәнзим олунур.
Мәтбу материаллары нәшр едән вә јајан шәхсләр мәчбури олараг Дөвләт Гејдијјатындан кечмәлидирләр. Гејдијјат бир нөв лисензијадыр вә нәшријјат фәалијјәтини гануниләшдирир.

Југославија "Китаб күтләви органларын бир формасыдыр" фикринин әксинә олараг, (бах: "Азадлыға гојулан мәһдудијјәтләр"), нәшријјатлар һеч бир федерал республикада мәчбури олараг ичтимаи орган кими гејдијјата алынмыр.
Монтенегрода нәшријјатлар Мәдәнијјәт Назирлијиндә гејдијјата алыныр.
Китаб чапы, нәшри вә јајымы үчүн һәм јерли, һәм дә харичи физики вә һүгуги шәхсләрә ичазә верилир. Китаб идхалы вә јајымы, Харичдән Күтләви Коммуникасија Васитәләри Кәтирилмәси һаггында Ганунла вә Харичи Информасија Фәалијјәти һаггында Ганунла тәнзим олунур. Бу Ганун 1974-чү илдә гәбул едилмишдир вә гүввәдә олмасына бахмајараг, көһнәлдији үчүн практикда тәтбиг олунмур.

Нәшријјатларын вәзифәләри (өһдәликләри)

Азәрбајчан Чап јахуд әлјазма вәрәги анлајышы совет дөврүндәки кими, әнәнәви шәкилдә баша дүшүлүр. Һәр китабдан 14 нүсхә пулсуз олараг китабханалара көндәрилир. Китаба гијмәт гојулмасында ваһид бир гајда јохдур.

Болгарыстан Китаб секторунда ашағыдакы мәсәләләрин һеч бири хүсуси низамнамә илә тәнзим олунмур: гијмәтләндирмә, күзәшт, галаған гајдасы, бирбаша сатыш вә с. Нәшријјат, китаб чыхандан сонра ики һәфтә әрзиндә "Кирил вә Мефоди" адына Милли Китабханаја бир нечә пулсуз нүсхә верир. Пулсуз нүсхәләрин сајы үмуми тираждан асылыдыр - 20, 6, 3. Һеч бир нәшријјатын јеринә јетирмәдији вәзифәләр дә вардыр, мәсәлән, һәр бир нәшријјат иш планы һаггында Милли Китабханаја ајлыг һесабат тәгдим етмәлидир.

Күрчүстан Нәшријјатларын хүсуси өһдәликләри јохдур. Китабын чап вә әлјазма вәрәгини мүәјјәнләшдирән ваһид бир гајда да мөвчуд дејил. Гануна көрә, һәр китабдан бир нүсхә Милли Китабханаја көндәрилмәлидир. Китабын гијмәтләндирилмәси вә сатычыларла мүгавилә гајдалыры Ганунла тәнзимләнмир.

Мачарыстан Нәшријјатларын өһдәликләри:
- китабда ISBN дә дахил олмагла нәшрин бүтүн көстәричиләри верилмәлидир.
- дөвләт китабханаларына 6 мәчбури пулсуз нүсхә көндәрилмәлидир.

Бундан әлавә, нәшријјатлар һәр ај бурахылачаг китабларын сијаһысыны рекионал дөвләт китабханаларына көндәрмәлидир. Бәзи дикәр ганунлар да вар ки, әслиндә тәтбиг олунмур вә һөкумәт тезкеч онлары ја ләғв етмәли ја да јени ганунлар гәбул етмәли олачагдыр. Мәсәлән:
- китабда онун тиражы һаггында мәлуматын верилмәсини тәләб едән 1986-чы ил һөкумәт фәрманы.
- сатылмамыш нүсхәләрин нә вахт вә нечә макулатураја көндәрилмәси һаггында 1985-чи илдә гәбул едилмиш гәрар.

Латвија Нәшријјатлар әлагәдар органлара 14 мәчбури пулсуз нүсхә тәгдим етмәлидир.

Молдова

Үмуми өһдәликләрдән әлавә, нәшријјатлар китабханалара вә дикәр инстансијалара һәр китабдан 8 мәҹбури нүсхә көндәрмәлидирләр. Нәшрин һәр нүсхәсиндә әлјазма һүгугу гејди верилир, бурада үч шеј көстәрилмәлидир:
а) даирәјә алынмыш бөјүк С һәрфи.
б) әлјазма һүгугу олан шәхсин ады.
в) китабын илк дәфә нәшр олундуғу тарих.
Китабын гијмәтини истиснасыз олараг нашир өзү мүәјјән едир вә бу, китаб сатычылары илә бағланан мүгавиләләрдә гејд олунур.

Украјна

Наширләрин ән мүһүм өһдәликләри:
- нәшријјат олараг Дөвләт Гејдијјатындан кечмәли вә шәһадәтнамә алмалыдыр.
- һәр китабда өз ISBN нөмрәсини вермәлидир.
- саһибинин әлјазма һүгугуну горумалыдыр.
- 9 дөвләт китабханасына мәҹбури нүсхәләр көндәрмәлидир.
- дөвләт статистикасына һесабат вермәлидир.
- нәшр едилмиш китаблар һаггында мәлумат вермәлидир.
Китабын гијмәтләндирилмәси вә күзәшт кими мәсәләләләр үчүн хүсуси гајдалар јохдур.

Југославија

Һәм Сербијада, һәм дә Монтенегрода әлјазма вәрәгинин көстәричиләри ганунла тәнзим олунур. Монтенегрода, Сетинчедәки мәркәзи китабханаја бир, Белграддакы Југославија Библиографија Институтуна исә 12 мәҹбури пулсуз нүсхә көндәрилир. Китабын күиләви органларын бир формасы олмасыны нәзәрә алараг, Сербијада, нәшријјат, китабын чапы гуртарандан сонра дөвләт прокурорлуғуна, Информасија Назирлијинә вә Милли Китабханаја (һәрәсинә 3 нүсхә), Монтенегрода исә дөвләт прокурорлуғуна вә Информасија Назирлијинә (һәрәсинә бир нүсхә) мәҹбури нүсхәләр көндәрилир.
Сербијада китабдан истифадә кодлашдырылыр. Кодлашдырма әлавә һүгуги мәхәздир. Бу, китабын сатышы (комисјон сатышы да дахил олмагла), гијмәтләрин мүәјјән едилмәси вә дәјишдирилмәси, јајым хәрҹләри вә күзәштләр вә с.-ни әһатә едир. Истифадә коду мүәјјән едир ки, максимум јајым хәрҹинин мәблағи, әдәбијјатын нөвүндән асылы олараг, онун пәракәндә сатыш гијмәтинин 20-40 фаизи һәддиндә олсун.

Мүәллифлик һүгугу

Азәрбајҹан

Азәрбајҹан Интеллектуал Мүлкијјәт Тәшкилатына вә Берн Конвенсијасына 1996-ҹы илдә гошулмушдур. Мүәллифлик һүгугу, мүәллифин сағлығында вә вәфатындан сонра 50 ил әрзиндә горунур. Ганунда, наширләрин һүгугу һаггында ајрыҹа гејд јохдур. Әлјазма һүгугу јалныз мүгавилә әсасында башгасына верилә биләр. Мүгавиләләр ганунла тәнзим олунур.

Болгарыстан

1974-ҹү илдә Әлјазма Һүгугуна даир Үмумдүнја Конвенсијасына гошулмушдур. Әлјазма һүгугу мүәллифин сағлығында вә өлүмүндән сонра 50 ил әрзиндә горунур. Нәшријјат мүгавиләсинә даир дәгиг гајдалар мүәјјән едилмишдир.

Күрҹүстан

Әлјазма һүгугу һаггында ганун гүввәдәдир. Күрҹүстан 1995-ҹи илдән Берн Конвенсијасынын вә Берн Иттифагынын үзвүдүр. Әлјазма һүгугу бејнәлхалг истифадә үчүн 50 илдир. Мүәллиф-нәшријјат мүнасибәт-

ләри ганунла дејил, онлар арасында бағланан мүгавилә илә тәнзим олунур.

Маҹарыстан 1975-чи илдә Берн вә Парис Конвенсијаларыны имзаламышдыр. 1999-ҹу илдә (сентјабр) әлјазама һүгугуна даир јени ганун гүввәјә минмишдир. Мәтбәәләр вә сурәтчыхаран машынларын истифадәчиләри верки рүсуму өдәјир, әлдә олунмуш мәбләғин 30 фаизи нәшријјата верилир. Мүәллифлик һүгугу 70 ил горунур.

Латвија 1995-чи илдән әлјазма һүгугу һаггында јени ганун гүввәдәдир.

Молдова 1994-чү илдә Молдова Республикасынын мүвафиг гануну гәбул едилмишдир. Мүәллифлик һүгугу, шәхсин вәфатындан сонракы илин јанвар ајынын 1-дән башлајараг 50 ил әрзиндә горунур.
Мүгавилә мәсәләләри Әлјазма Һүгугу һаггында Ганунла вә һөкумәтин гәрары илә (әлјазма һүгугундан истифадә вә мүәллифин һаггына даир, 23 октјабр 1995)тәнзим олунур.

Украјна Мүәллифлик һүгугу, Берн вә Парис Конвенсијаларыны тәкрар едән Украјна Конститусијасы, Мүлки Мәҹәллә вә "Әлјазма һүгугу вә она бәрабәр тутулан һүгуглар һаггында" Ганунла тәнзим олунур.
Әлјазма һүгугу, милләтиндән вә јашајыш јериндән асылы олмајараг, бүтүн мүәллифләрә шамил едилир. Мүәллифин вәфатындан сонра 50 ил әрзиндә онун һүгуглары горунур.

Југославија "Мүәллифлик һүгугу вә она бәрабәр тутулан һүгуглар һаггында" федерал ганун 1998-чи илдә гәбул едилмишдир. Југославија, "Әдәби-бәдии әсәрләрин мүһафизәси" һаггында Берн Конвенсијасынын вә Үмумдүнја Әлјазма Һүгугу Конвенсијасынын үзвүдүр. Әлјазма һүгугу, мүәллифин сағлығында вә өлүмүндән сонра 50 ил әрзиндә горунур.

Веркиләр

Азәрбајҹан Үмумијјәтлә, китаблар үчүн һеч бир верки күзәшти јохдур. Нәшријјатлар да дикәр саһәләрдә олдуғу гајдада верки өдәјир. ӘДВ: пәракәндә сатышын 20 физи, сосиал мүдафиә фонду: әмәк һаггынын 35 фаизи, мәшғуллуг фонду: әмәк һаггынын 2 фаизи, әлилләри мүдафиә фонду: кәлирин 1 фаизи.

Болгарыстан Наширләр вә китаб тиҹарәтчиләри дә бүтүн веркиләри өдәјирләр. Онлар үчүн ӘДВ 20 фаизидир. Бүдҹәдән малијјәләшән дәрсликләр, музеј, галереја вә китабханалара верилән мадди-мәдәнијјәт әсәрләри үчүн ӘДВ сыфыр фаиздир.

Күрҹүстан Күрҹүстан Верки Мәҹәлләсинә кәрә, бәдии, тәдрис, елми әсәрләр, дәрслик вә дөври мәтбуат ӘДВ-дән азаддыр, дикәрләри 20 фаиз ӘДВ өдәјир. Материал вә тәҹһизата гојулан ӘДВ китабын гијмәтини галдырыр. Дикәр веркиләр беләдир: әмәк һаггындан тутулан верки - 31 фаиз, кәлир веркиси - 20 фаиз, газанҹ веркиси - 20 фаиз, идхал веркиси (көмрүк рүсуму, хидмәт веркиси, ӘДВ) - 35 фаиз.

Маҹарыстан Наширләр вә китаб тиҹарәтчиләри ејни веркиләри өдәјирләр. Дикәр мәдәнијјәт ишчиләри кими, онлар да иллик дөвријјәнин 1 фаизини Милли Мәдәнијјәт Фондуна көчүрүрләр. Секс, парнографија вә зор мөвзусунда китаблар үчүн ӘДВ 20 фаиздир.
Һазырда ӘДВ 25-12 фаиз арасында үч дә-

	рәчә илә тутулур, дәрсликләр үчүн бу, сыфыр фаиздир.
Латвија	Тәдрис, елми вә орижиналы латыш дилиндә олан әсәрләрин бөјүк бир гисми ӘДВ-дән азаддыр.
Молдова	Нормал ӘДВ 20 фаиздир. 1999-чу илдән "мәдәнијјәт, тәhсил вә елми" категоријадан олан китабларын hазырланмасы, нәшри вә чапы ӘДВ-дән азад едилмишдир.

VII ФӘСИЛ

НӘШРИЈЈАТЛАР

"Азәрбајҹан" нәшријјаты

Бакы, Мәтбуат проспекти, 529-ҹу мәһәллә

Тел.: 380010

Факс: 385279

1922-ҹи илдә АК(б)П МК-нын 15 мај тарихли гәрары илә "Бакы Фәһләси нәшријјаты" ады алтында јарадылыб. Илк директору Руһулла Ахундов олуб. Сонралар "Коммунист" нәшријјаты ады алтында фәалијјәт көстәриб. Хүсуси олараг нәшријјат үчүн тикилмиш бөјүк бина - нәшријјат-полиграфија комплекси 1966-чы илдә истифадәјә верилиб.

Һазырда нәшријјат Азәрбајҹан Республикасы Президент аппараты нәздиндә фәалијјәт көстәрир. Директору Ибраһимов Назим Садых оглудур.

Нәшријјатын Азәрбајҹанда ән ири полиграфија базасы вар. Бурада нәһәнк гәзет офсет сехи, китаб вә журналлар үчүн офсет чапы сехи, рәнкајырма сехи, ҹилдләмә сехи фәалијјәт көстәрир. Мүстәгиллик дөврүнә гәдәр Бакыда чыхан гәзетләрин, демәк олар ки, һамысы "Азәрбајҹан" нәшријјатынын мәтбәәсиндә чап олунурду. Нәшријјат инди дә бу саһәдә лидерлији өз әлиндә сахлајыр. Нәшријјатда 400-ә јахын ишчи чалышыр.

Азәрбајҹан Бәдии Тәрҹүмә вә Әдәби Әлагәләр Мәркәзи

Бакы, Ага Нemәтулла күчәси, 27/121

Тел/факс: 662310

1989-ҹу илдә көркәмли түрколог вә иҹтимаи-сијаси хадим Ајдын Мәммәдовун тәшәббүсү илә Азәрбајҹан Республикасы Назирләр Кабинети вә Јазычылар Бирлији тәрәфиндән јарадылыб. Нәшријјат шөбәсинин директору Нәриман Сүлејмановдур.

Тәсәррүфат һесаблы дөвләт тәшкилатыдыр. Әсасән бәдии тәрҹүмә әдәбијјаты нәшр едир. "Дүнја әдәбијјатынын корифејләри" серијасындан Ф.Кафканын, Ҹ.Селлинҹерин, Һ.Ибсенин, Г.Маркесин вә бир чох башга дүнја јазычыларынын китабларыны нәшр етмишдир. Китабларын нәшрә һазырланмасы үчүн компјутер мәркәзи фәалијјәт көстәрир.

"Азәрбајҹан Енсиклопедијасы" Нәшријјат-Полиграфија Бирлији

Бакы, Бөјүк Гала күчәси, 41

Тел.: 920086

Факс: 927783

Бирлик 1965-ҹи илдә јарадылмышдыр. Директору Исмајыл Вәлијевдир.

Енсиклопедијаларын, енсиклопедик мәлумат китабларынын, лүгәтләрин чапы саһәсиндә ихтисаслашыр. Совет дөврүндә нәшр етдији 10 ҹилдлик "Азәрбајҹан Совет Енсиклопедијасы" (АСЕ) Москвада кечирилмиш китаб сәркисинин мүкафатына лајиг көрүлмүшдү. 1998-ҹи илдә нәшр етдији "Дүнја халглары" енсиклопедик мәлумат китабы һәмин илин "Ән јахшы елми китабы" дипломуна лајиг көрүлмүшдүр. Бундан башга нәшријјат 3 ҹилдлик "Ушаг Енсиклопедијасы", "Фәлсәфә" енсиклопедик лүгәти, "Әдәбијјатшүнаслыг лүгәти", "Ким кимдир" енсиклопедик мәлумат китабы, "Азәрбајҹан тарихи хәритәләри", "Азәрбајҹан" сораг-мәлумат китабы, "Шәфа енсиклопедијасы" вә с. бу кими китаблар нәшр етмишдир. Нәшријјатда 62 нәфәр чалышыр. Китабларын чапа һазырланмасы үчүн нәшријјат-компјутер аваданлыгына маликдир.

"Азәрнәшр" Азәрбајҹан Дөвләт нәшријјаты

1923-ҹү илдә јарадылмышдыр. Директору Азәр Мустафазадәдир.

Азәрбајҹанда фәалијјәт көстәрән ән

Бакы, Һ.Һачыјев күчәси, 4

Тел.: 925015

јашлы нәшријјатлырдан биридир. Узун илләр республикада китаб нәшри саһәсиндә лидерлији сахлајан нәшријјат олмушдур. Һәмин илләрдә (80-ҹи илләрә гәдәр) тиражы орта һесабла он мин нүсхә олмагла илдә 1300-1500 адда китаб нәшр едирди. Өзәл нәшријјатлар јарандыгдан сонра вә кечид дөврүнүн чәтинликләри илә әлагәдар иш һәҹми хејли ашагы дүшмүшдүр. Нәшр етдији серијалар арасында "Азәрбајҹан әдәбијјаты антолокијасы"ны (рус дилиндә, 25 ҹилддә), "Дүнја халгларынын нағыллары"ны, "Түрк дилли халглар", "Азәрбајҹан ханлыглары" чохҹилдликләрини мисал көстәрмәк олар.

Һазырда нәшријјатда 34 нәфәр чалышыр. Нәшријјат ишләри компјутерләшдирилиб.

Ајна Мәтбу Еви

Бакы, Шәрифзадә күчәси, 1

Тел.: 975031

Факс: 975082

Нәшријјат 1998-ҹи илдә физики шәхсләр тәрәфиндән јарадылмышдыр. Ширкәтин президенти Елчин Шыхлинскидир.

Нәшријјатда 35 нәфәр чалышыр. Индијә гәдәр нәшр етдији китаблар арасында ушаг әдәбијјаты әсас јер тутур (5 ҹилдлик Ушаг Енсиклопедијасы, Шерли Әлифба вә с.). "Ачыг Ҹәмијјәт Институту - Азәрбајҹан" Бејнәлхалг һуманитар тәшкилатынын "Аддым-Аддым" програмы чәрчивәсиндә "Бирбикә" тәдрис вәсаитинин нәшри үчүн елан етдији тендерин галиби олуб. Нәшријјат Франкфурт китаб сәркисинин иштиракчысы олуб.

БДУ нәшријјаты

Бакы, З.Хәлилов күчәси, 23

Тел.: 388372

1987-ҹи илдә БДУ-нун нәздиндә јарадылмышдыр. Директору Балакиши Агајевдир.

Али мәктәб үчүн дәрсликләр вә елми әдәбијјатын нәшри саһәсиндә ихтисаслашыб. Университетдә бурахылан бир сыра бүллетенләр, алимләрин авторефератлары вә монографијалары бу нәшријјатда ишыг үзү көрүр.

Нәшријјатын өз минидолиграфија базасы (Risograph) вә компјутер аваданлыгы вар. АБШ-ын Азәрбајҹандакы сәфирлијинин китаб нәшри үчүн кечирдији тендерин галиби олуб. Бир сыра китаблары бејнәлхалг сәркиләрдә нүмајиш етдирилиб. Нәшријјатда 31 нәфәр чалышыр.

"Бизнесменин бүллетени" нәшријјат мүәссисәси

Бакы, Хагани күчәси, 15

Тел.: 930665

Факс: 939553

1994-ҹү илдә јарадылыб. Тәсисчиси вә директору Шүкүров Ким Әлиага оглудур.

Мүәссисәдә 20 нәфәр чалышыр. Әсасән һүгуги-сијаси вә игтисади әдәбијјатын нәшри саһәсиндә ихтисаслашыр. Ачыг сатыш үчүн гәзет ("Верки хәбәрләри"), бүллетен ("Бизнесменин бүллетени") вә китаблар (ганунлар вә норматив актлар топлулары) нәшр едир. Минидолиграфија базасы (Risograph) вә кениш компјутер шәбәкәси вар. Нәшр етдији китаблары ејни заманда Интернетдә јерләшдирир вә електрон дашыјычылары (дискет, лазер диски) васитәсилә реализә едир.

"Ганун" нәшријјаты

Бакы, Аға Нemәтулла күчәси, 44

Тел.: 677956

Факс: 678887

1996-чы илдә јарадылыб. Тәсисчиси вә директору Шаһбаз Худуоғлудур (Әлијев).

Нәшријјат әсасән һүгуги-сијаси вә игтисади әдәбијјатын нәшри саһәсиндә ихтисаслашыб. Индијә гәдәр 5 ҹилдлик "Ганунлар күллијјаты", "Мүлки һүгуг", "Мүлки просессуал һүгуг", "Верки ганунверичилији", "Мүһасибат учоту һаггында норматив сәнәдләр топлусу" китабларыны, али мәктәбләрин һүгуг факултәләри үчүн бир сыра дәрсликләр нәшр етмишдир. Бундан әлавә, нәшријјат ејни адлы ајлыг журнал нәшр едир. Мүәссисәдә 9 нәфәр чалышыр. Өз миниполиграфија базасы (Risograph вә көмәкчи аваданлыглар) вә компјутер аваданлыгы вар.

"Гисмәт" нәшријјат, полиграфија вә тиҹарәт ширкәти

Бакы, Зәрдаби күчәси, 78

Тел.: 977021, 977022

Ширкәт 1995-ҹи илдә физики шәхсләр тәрәфиндән јарадылыб.

Баш директор Заһид Мәммәдрзајевдир.

Ширкәтдә 12 нәфәр чалышыр. Ајры-ајры шәхс вә тәшкилатларын сифариши илә мүхтәлиф јөнүмлү китаб вә брошүралар нәшр едир. Өз полиграфија базасы (Heidelberg вә ҹилдләмә аваданлыгы) нәшријјат-компјутер аваданлыгы (Macintosh, PC, рәнкајырма аваданлыгы вә с.) вар Нәшр етдији китаблар арасында "Молла Нәсрәддин", "Азәрбајҹанча-инкилисҹә лүғәт", "Мүстәгиллијимиз әбәдидир" китабларыны мисал кәтирмәк олар.

"Горгуд" нәшријјаты

Бакы, Ичәри шәһәр,

Тел.: 926566

Факс: 929162

1993-чү илдә јарадылыб. Тәсисчиси вә директору Әһмәд Елбрусдур.

Нәшријјатда 8 нәфәр чалышыр. Шәхс вә тәшкилатларын сифариши илә мүхтәлиф јөнүмлү китаблар бурахыр. Нәшр етдији "Бакы: тарихин сәһифәләри" китабыны електрон версијасында да бурахыб. Чапагәдәрки просесләрин ичрасы үчүн компјутер аваданлыгына маликдир.

"Дипломат" нәшријјаты

Бакы, Ингилаб күч., 135

Тел.: 90-67-15

1997-ҹи илин февралында Али Дипломатија коллечи вә физики шәхсләр тәрәфиндән јарадылмышдыр. Директору Ајаз Аллаһвердијевдир.

Мүәссисәдә 5 нәфәр чалышыр. Өзүнүн миниполиграфија базасы (Risograph) вә компјутер аваданлыгы олдуғундан даһа чох полиграфија хидмәтләри көстәрир. Китаб, брошүра, бланк вә башга чап мәһсулларынын истеһсалы саһәсиндә ихтисаслашыр.

"Еколокија" нәшријјаты

Кәнҹә, Ататүрк проспекти, 273

Тел.: 67901

1995-ҹи илдә Аграр Еколокија Институту тәрәфиндән јарадылыб. Директору Гулијев Ваһид Шамхал оғлудур.

Нәшријјат әсасән еколожи проблемләр үзрә китаблар, дәрсликләр, тәрҹүмә әдәбијјаты вә "Еколожи гәзет" адлы доври нәшр бурахыр. Нәшрләрин чапа һазырланмасы үчүн компјутер базасына маликдир. Нәшријјатда 3 нәфәр чалышыр.

"Елм" Редаксија, Нәшријјат вә Полиграфија Мәркәзи

Бакы, Истиглалијјәт күч., 10

Тел.: 92-61-71

Мәркәз 1960-чы илдән фәалијјәт көстәрир.

Мәркәзин тәсисчиси Азәрбајҹан Республикасы ЕА Рәјасәт Һејәти, директору Ширин-дил Алышановдур.

Мүәссисәдә 70 нәфәр чалышыр. Әсасән елми китаблар, брошуралар, журналлар нәшр едилир. Мәhсулдарлыг кифајәт гәдәр јүксәкдир - ајда орта hесабла 10 китаб нәшр олунур. Мәркәздә даhа чох сифаришлә хидмәт көстәрмәјә үстүнлүк верилир. Бунунла белә, ачыг сатыш үчүн китабларын реализәси үчүн Мәркәзин өз ихтисаслашдырылмыш магазасы да вар.

Нәшријјат чапагәдәрки ишләрин иҹрасы үчүн компјутер аваданлыгы вә полиграфија базасы илә тәҹhиз олунуб. Полиграфија базасы Ryobi (икирәнкли), Risograph чап машынларындан вә зәрури ҹилдләмә аваданлыгындан ибарәтдир. Нәшријјатын полиграфија мәркәзи 1996-чы илдән фәалијјәт көстәрир.

Индијә гәдәр нәшр етдији китаблар арасында 7 ҹилдлик "Азәрбајҹан тарихи", Ф.Магсудовун "Һ.Әлијев вә Азәрбајҹан елми", Дәдә Горгудун јубилејинә hәср олунмуш 8 адда китабы көстәрмәк олар.

"Елм вә Һәјат" нәшријјаты

Бакы, Рәсул Рза күчәси, 21/26

Тел.: 930054

1995-чи илдә јарадылыб. Тәсисчиси вә директору Чәмил Әлибәјовдур.

Нәшријјат мөвҹуд олдугу илләр әрзиндә тәшкилат вә шәхсләрин сифаришләри әсасында ушаг әдәбијјаты, бәдии әдәбијјат, игтисади әдәбијјат, тәрҹүмә әдәбијјаты саhәсиндә онларла китаб бурахмышдыр. "Ачыг Ҹәмијјәт Институтунун" Тәhсил програмы үзрә китабларын тәрҹүмә вә нәшринә елан едилмиш тендерин галиби олмушдур. Кадр базасы нәшријјат мүтәхәссисләринин (редактор, корректор, дизајнер) јүксәк пешәкарлыгы илә сечилир. Нәшријјатда дөрд нәфәр чалышыр. Китабларын чапа hазырланмасы үчүн компјутер аваданлыгына маликдир.

"Заман" нәшријјат-полиграфија мүәссисәси

Бакы, Толстој күч., 175

Мүәссисә 1997-чи илдә јаранмышдыр. Тәсисчиси вә директору Мәммәдов Зәhраб Агасәф оглудур.

Сифаришлә ишләјән мүәссисә мүхтәлиф мөвзулу китабларын нәшри илә мәшгулдур. Ајда орта hесабла 2-3 адда китаб (брошура) чап едир. Өзүнүн офсет полиграфија базасына (Доминант, Ромајор), нәшријјат ишләри үчүн компјутер аваданлыгына маликдир.

"Заман-И" ширкәти

Бакы, Тағызадә күчәси, 56, мәнзил 2

Тел.: 972406

Ширкәт 1993-ҹү илдә јарадылыб. Тәсисчиси вә директору Шәфа Ибраhимовадыр.

Ширкәт телефон мәлумат китабларынын нәшри саhәсиндә ихтисаслашыр. Индијә гәдәр "Деловој Баку" (1993), "Бизнес Директори 1994-1995", "Baku Today" (1997), "Businessman 1998-1999" мәлумат китабларыны нәшр етмишдир. Китаблар нәшрә мүәссисәнин PC вә Macintosh компјутерләриндә hазырланыр вә јүксәк полиграфик кејфијјәтлә нәшр олунур. Мүәссисәдә 11 нәфәр чалышыр.

"Ишыг" нәшријјаты

Бакы, Мәрданов гардашлары күчәси, 6

Тел.: 933123, 985290

1968-ҹи илдә Мәтбуат вә Информасија Назирлији тәрәфиндән јарадылыб. Директор Земфира Исмајыловадыр.

Һазырда мүәссисәдә 15 нәфәр чалышыр. Даһа чох рәнкли китабларын (тәсвири сәнәт үзрә китаблар, фотоалбомлар,) нәшри саһәсиндә ихтисаслашыб. Нәшр етдији китаблар арасында "Азәрбајҹан Кулинаријасы", "Азәрбајҹан Инҹәсәнәти", Ү.Һаҹыбәјовун нот китабларыны, Азәрбајҹанын көркәмли шәхсијјәтләри һаггында фотоалбомлары көстәрмәк олар. Чапагәдәрки ишләрин иҹрасы үчүн лазыми компјутер аваданлыгына маликдир.

"Јазычы" Әдәби Нәшрләр Еви

Бакы, Натәван күчәси, 1

Тел.: 984448

1978-ҹи илдә Азәрбајҹан Республикасы Мәтбуат вә Информасија Назирлији тәрәфиндән јарадылмышдыр. Директору јазычы-публисист Әкрәм Әјлислидир.

Әсасән бәдии әсәрләрин нәшри илә мәшғулдур. Нәшријјатын активиндә 100 ҹилдлик "Дүнја әдәбијјаты китабханасы" вар. Сон дөврдә бурахдығы нәшрләрдән "Чешмәдән сечмәләр" вә "Кәлинин чеһиз китабы" китабларыны көстәрмәк олар. Совет һакимијјәти илләриндә ән мәһсулдар нәшријјатлардан бири иди. Һазырда нәшријјатда 10 нәфәр чалышыр. Нәшријјат саһәсиндә јүксәк ихтисаслы мүтәхәссисләрин олмасына бахмајараг, компјуер аваданлығынын олмамасы мәһсулдарлығы хејли ашағы салыб.

"Јени Нәсил" нәшријјат-полиграфија ресурс мәркәзи

Бакы, Р.Беһбудов күчәси, 10

Тел/факс: 984518

"Јени Нәсил" Журналистләр Бирлијинин нәшријјат гурумудур. Бирлијин сәдри Ариф Әлијев, мәркәзин директору Рафиг Исмајыловдур.

Мәркәз 1996-чы илдән фәалијјәт көстәрир. Әсасән журналистиканын проблемләри үзрә бүллетен вә китабларын нәшри илә мәшғулдур. Индијә кими "Мәтбуатда реклам" (ики дилдә), "Азәрбајҹан күтләви информасија васитәләри. 1999" (рус дилиндә), "Журналист етикасы", "Өзәлләшдирмә вә мәтбуат" китабларыны, "Јени Нәсил" ЖБ-нин "КИВ: принсипләр вә реаллыг", "Реклам вә маркетинг" бүлетенләрини нәшр етмишдир.

1999-чу илдә мәркәзин миниполиграфија базасы јарадылмышдыр. Мәтбәә азтиражлы (2000-ә гәдәр) китаб вә брошураларын чапы илә мәшғулдур вә әсасән иҹтимаи тәшкилатларын вә фондларын сифаришләрини јеринә јетирир. Сон бир илдә Азәрбајҹанын "Ачыг Ҹәмијјәт Институту"нун елан етдији бир нечә тендерин галиби олмушдур.

"Yellow Pages" Бејнәлхалг Нәшријјат Еви

Бакы, Натәван күч., 2/6Тел.: 472411 - 14
Факс: 412411 - 14

Телефон мәлумат китабларынын тәртибаты вә нәшри илә мәшғул олан бу нәшријјат еви 1992-ҹи илдә Москвада јарадылмышдыр. Илк белә китабыны (Yellow Pages of Russia) 1993-ҹү илдә Москвада чап етдирмишдир. Сонрадан ширкәтин Өзбәкистанда, Газахыстанда, Гырғызыстанда нүмајәндәликләри ачылмышдыр. 1998-ҹи илдән Азәрбајҹанда фәалијјәт көстәрир. Артыг "Yellow Pages of Azerbaijan 1998-2000" məlumat kitabını nəşr etdirmişdir. 1999-cu ildə həmçinin "Azerbaijan Business Directory" kitabını nəşr etmişdir.

"Yellow Pages" Beynəlxalq Nəşriyyat Evinin Azərbaycanda baş meneceri Əskərov Elmardır.

Ширкәтдә 10 нәфәр чалышыр. Полиграфија базасы јохдур. Нәшријјат ишләри PC, Macintosh типли компјутер аваданлығында иҹра олунур.

"Кәнҹлик" нәшријјаты

Бакы, Һ.Һаҹыјев

Тел.: 924945

1937-ҹи илдә Азәрнәшрин хүсуси ушаг әдәбијјаты шөбәси кими ачылмыш, 1938-ҹи илдән "Ушаг вә Кәнҹләр әдәбијјаты" (Ушагкәнҹнәшр) ады алтында ајрыҹа дөвләт нәшријјаты кими фәалијјәтә башламышдыр. Мүәјјән дөврләрдә (мүһарибә илләриндә, 1963-1967-ҹи илләрдә) фәалијјәтиндә фасиләләр олмушдур. 1967-ҹи илдән "Кәнҹлик" нәшријјаты ады алтында фәалијјәт көстәрмәјә башламышдыр. Һазырда Мәтбуат вә Информасија Назирлијинин табечилијиндәдир. Директору Әлиҹан Әлијевдир. Нәшријјатын әсас фәалијјәт јөнүмү ушаг әдәбијјатынын нәшри олуб. 52 ҹилдлик "Дүнја ушаг әдәбијјаты"ны нәшр едиб. Һазырда нәшријјатда 40 нәфәр чалышыр.

Кадр базасы пешәкар нәшријјат мүтәхәссисләри илә сечилсә дә, материал-техники базасы ашағы сәвијјәдәдир.

"Көј түрк" нәшријјат-полиграфија ширкәти

Бакы, Бөјүк Гала күчәси, 41

Тел.: 928901

Факс: 924474

1993-ҹү илдә Азәрбајҹан Енсиклопедијасы илә бирҝә фәалијјәтә башлајыб. 1995-ҹи илдән јеканә тәсисчиси Түркијә Дијанәт Вакфыдыр. Директор Рәҹан Думандыр.

Мүәссисәдә 18 нәфәр чалышыр. Сифаришлә мүхтәлиф јөнүмлү китаб вә брошуралар чап едир. Дини әдәбијјатын нәшри, фәалијјәтиндә мүһүм јер тутур ("Наше предпочтение - ислам", "Ислам әхлагы"). Бу чүр китаблары әсасән пулсуз јајыр.

Јүксәк имканлара малик нәшријјат-полиграфија базасы вар - Heidelberg чап машыны, Macintosh компјутери.

"Күнәш" Мүстәгил Ушаг вә Кәнҹләр Әдәбијјаты нәшријјаты

Бакы, Истиглалијјәт күчәси, 53

1997-ҹи илдә "Өнәр" мүәссисәси тәрәфиндән јарадылыб. Директору Исмајыл Вәлијевдир.

Нәшријјат ушаг вә кәнҹләр әдәбијјаты, бәдии, елми-күтләви әсәрләрин нәшри саһәсиндә ихтисаслашыр. Кадр базасы јүксәк ихтисаслы редакторлары, дизајнерләри, технологлары илә сечилир. Китаблары чапа һазырламаг үчүн нәшријјат-компјутер аваданлығына маликдир. Сифаришләри республика мәтбәәләриндә јерләшдирир. Мүәссисәдә 7 нәфәр чалышыр.

"Lions" ширкәти

Бакы, Һ.Һаҹыјев күчәси, 4

Тел.: 924941

1995-ҹи илдә бир груп шәхс тәрәфиндән јарадылмышдыр. Директор Ф.Фәрәҹовдур.

Јүксәк сәвијјәли дизајн тәләб едән китаб, брошура вә реклам-чап мәһсулларынын нәшри саһәсиндә ихтисаслашыр. PC типли компјутер аваданлығына маликдир. Бир сыра јерли вә хариҹи ширкәтләрин сифаришләрини јеринә јетириб. UNISEF бејнәлхалг ушаг тәшкилатынын елан етдији тендерин галиби олуб. Түркијәнин Petin Офсет ширкәтинин Азәрбајҹанда нүмајәндәсидир. Ширкәтдә 12 нәфәр чалышыр.

"Маариф" нәшријјаты

Бакы, А.Мәһәррәмов күчәси, 4

Тел.: 315197

1961-ҹи илдә Азәрбајҹан Республикасы Мәтбуат вә Информасија Назирлији тәрәфиндән јарадылмышдыр. Директор Әлијева Севда Абасәли гызыдыр.

Азәрбајҹан мәктәбләри үчүн дәрсликләрин нәшри саһәсиндә ихтисаслашан дөвләт нәшријјаты кими фәалијјәт көстәрир. Һазырда мүәссисәдә 71 нәфәр чалышыр. Дөвләт сифаришләри илә вә мүәллифләрин өз вәсаити һесабына мүхтәлиф јөнүмлү китаблар нәшр едир. Китабларын чох һиссәси Азәркитаб вә Кәндкитаб васитәсилә реализә олунур. Нәшријјатда компјутер мәркәзи фәалијјәт көстәрир.

"Мүтәрҹим" нәшријјат-полиграфија мәркәзи

Бакы, Ш.Әзизбәјов күчәси, 102

Тел.: 941318

Мүәссисә 1993-ҹү илдә М.Ф.Ахундов адына АПРДӘИ тәрәфиндән јарадылмышдыр. Директору Телман Вәлиханлыдыр.

Нәшријјат фәалијјәт көстәрдији дөвр әрзиндә 500-ә јахын китаб нәшр етмишдир. Бунлар әсасән али мәктәбләр үчүн дәрсликләр, лүғәтләр вә тәрҹүмә әдәбијјатыдыр. Мәркәз ејни заманда тәрҹүмәнин нәзәри-практики проблемләриндән бәһс едән "Мүтәрҹим" журналыны нәшр едир. Өз миниполиграфија базасы (Risograph) вә чапагәдәрки ишләрин иҹрасы үчүн компјутер аваданлығы вар. Мүәссисәдә 20 нәфәр чалышыр.

"Нағыл еви" ширкәти

Бакы, Хагани, 29

Тел.: 939604

1998-ҹи илдә јарадылыб. Тәсисчиси вә рәһбәри ушаг јазычысы Закир Гулијевдир.

Ушаг јарадыҹылығынын инкишафына јардым едән вә бу саһәдә мүхтәлиф мүсабигәләр вә сәркиләр тәшкил едән ширкәтин әсас фәалијјәт јөнүмләриндән бири дә нәшријјат-полиграфија ишидир.

Нәшријјат Азәрбајҹан нағыллары илә јанашы мүхтәлиф халгларын нағылларыны дилимизә тәрҹүмә едиб нәшр етмишдир. Китаблар ширкәтин өз мәтбәәсиндә чап олунур. Чапагәдәрки просесләрин иҹрасы үчүн лазыми компјутер аваданлығына маликдир.

"Нафта-пресс" нәшријјаты

Бакы, Һ.Ҹавид пр. 29 "а"

Мүәссисә 1997-ҹи илдә Азәрбајҹан Республикасы ЕА Кеолокија Институту тәрәфиндән јарадылмышдыр. Директор Һафиз Абыјевдир.

Мүәссисә тәшкилатларын сифариши илә мүхтәлиф саһәләр үзрә (даһа чох техники) китаб вә брошүраларын нәшри илә мәшғул олур. Ајда орта һесабла 3-4 адда китаб вә брошүра нәшр едир. Riso типли миниполиграфија базасына вә компјутер аваданлығына маликдир.

"Насир" нәшријјаты

Бакы, Мәһәррәмов күч., 4

1999-ҹу илдә јарадылмышдыр. Тәсисчиси вә директору Кәримов Фамил Гијас оғлудур.

Мүәссисәдә 6 нәфәр чалышыр. Өзүнүн полиграфија базасы вә компјутер аваданлығы вар. Әсасән бәдии-публисистик китабларын вә ушаг китабларынын нәшри илә мәшғулдур. Мүәллифләрин сифариши илә ишләјир. Нәшр етдији китаблар арасында Ј.Ш.Кәримовун "Ислам дәјәрләри ишығында" китабыны көстәрмәк олар.

"Одлар Јурду" нәшријјаты

Бакы, Ингилаб күч., 135

Тел.: 90-68-89

1998-чи илдә Одлар Јурду Университети тәрәфиндән јарадылмышдыр. Директору Әһмәд Вәлијевдир.

Әсасән дәрсликләр, мүхтәлиф саһәләр үзрә елми китаблар, програмлар вә бүллетенләр нәшр едир. Нәшријјатын Riso типли полиграфија базасы вә компјутер аваданлыгы вар.

"Орхан" нәшријјат вә полиграфија еви

Бакы, Фүзули мејданы, 1

Тел.: 94-44-85

1999-чу илдә тәсис олунуб. Директору Мирҹавад Ҹәфәровдур.

Мүәссисәдә 5 нәфәр ишләјир. Әсасән сифариш әсасында бәдии әдәбијјат вә реклам-чап мәһсулларынын нәшри илә мәшғулдур. Ајда ики-үч адда китаб вә брошүра нәшр едир. Полиграфија базасы јохдур. Чапағәдәрки нәшријјат ишләри ширкәтин компјутер мәркәзиндә иҹра олунур.

"Парни из Баку" нәшријјат еви

Бакы, Истиглалијјәт күчәси, 31/33

Тел.: 474286

Факс: 474288

1995-чи илдә Бакы Шән вә Һазырҹаваблар Клубу вә "Нашир" ширкәти тәрәфиндән тәсис олунмушдур. Баш директору Мәммәдов Елнур Мурад оғлудур.

Ширкәтдә 15 нәфәр чалышыр. Нәшријјат вә полиграфија базасы (РО-62, Доминант-725, Pentium компјутерләри вә периферија гургулары) журнал, гәзет вә китабларын чапындан тутмуш реклам-чап мәһсулларынын истеһсалына гәдәр кениш профилдә ишләмәјә имкан верир. Нәшријјат "Сәрһәдсиз һәкимләр", "ГИЧС-лә мүбаризә үзрә милли мәркәз"ин чап мәһсулларынын истеһсалы үчүн елан етдији тендерләрин галиби олмушдур.

"Парни из Баку" нәшријјат еви "Аргументы и Факты - Баку", "Комсомольская Правда - Баку" вә "The Azeri Times" гәзетләринин нашири кими чыхыш едир. Нәшр етдији китаблар арасында ики дилдә "Дәдә Горгуд" китабыны көстәрмәк олар.

"Патронат" ширкәти

Бакы, Нијази күчәси, 9

Тел.: 971292

Факс: 971293

1996-чы илдә јарадылыб. Директор Савалан Гарајевдир.

Рәнкли чап мәһсулларынын истеһсалы үзрә ихтисаслашыб. Русијанын "Гознак" ширкәтинин Азәрбајҹанда нүмајәндәсидир. "Дәдә Горгуд" епосу мөвзусунда нәшр етдији ачыгҹалар јүксәк полиграфик кејфијјәти илә сечилир.

"Пресс-Алјанс" ширкәти

Бакы, Салатын Әскәрова күчәси, 85, 13-ҹү мәртәбә

Тел/факс: 945084

Ширкәт 1994-ҹү илдә физики шәхсләр тәрәфиндән јарадылыб. Баш директор Нәриман Сәфәровдур.

Ширкәтдә 7 нәфәр чалышыр. Әсасән јүксәк дизајн вә полиграфија кејфијјәти тәләб олунан рәнкли китаб, брошүра вә журналларын, һабелә реклам-чап мәһсулларынын нәшри илә мәшғулдур. "Тренд", "Капитал", "Caspian Energy" журналларынын нашири олуб. Нефт ширкәтләринин вә БМТ-нин Азәрбајҹандакы нүмајәндәлијинин чап мәһсулларынын истеһсалы үчүн елан етдији тендерләрин галиби олуб. Нәшријјат ишләри Macintosh типли компјутерләрдә иҹра олунур.

Ширкәт ејни заманда информасија акентлији кими фәалијјәт көстәрир.

"Сәда" нәшријјаты

Бакы, Бөјүк Гала күчәси, 28

Тел.: 928459

Нәшријјат 1989-чу илдә јарадылыб. Тәсисчиси Азәрбајчан Республикасы Милли Сүлһ Комитәсидир. Директор Тәрлан Гулијевдир.

Нәшријјатын азтиражлы китаб вә брошүраларын нәшри үчүн өз миниполиграфија базасы (ризографија) вә компјутер аваданлыгы вар. Китаб нәшрләри үчүн елан едилмиш бир сыра тендерләрин галиби олмушдур. Сон дөврдә бурахдыгы нәшрләр арасында "Демократија вә дөвләт" китабыны, иллик статистик мәчмуәләри, "Азәрбајчанда Чендер" рүблүк журналыны көстәрмәк олар. Мүәссисәдә 13 нәфәр чалышыр.

Тәләбә гәбулу үзрә Дөвләт Комиссијасынын нәшријјат шөбәси

Бакы, Ингилаб күчәси, 17

Тел.: 403078

1999-чу илдән фәалијјәт көстәрир. Директор М.Аббасзадәдир. Нәшријјатда 5 нәфәр чалышыр. Әсасән бурахылыш синифләри вә абитуријентләрә көмәк мәгсәдилә журналлар нәшр едир. Riso типли миниполиграфија базасына вә компјутер аваданлыгына маликдир.

"Тәһсил" нәшријјаты

Бакы, Шәһријар күч., 6

Тел.: 39-08-87

Мүәссисә 1992-чи илдә Азәрбајчан Республикасы Тәһсил Назирлији тәрәфиндән јарадылмышдыр. Директору Ахундов Бәһруз Һәсән оглудур.

Мүәссисәдә 86 нәфәр ишләјир. Әсасән дәрсликләрин вә методик вәсаитләрин нәшри илә мәшғулдур. Ај әрзиндә орта һесабла 5-6 адда китаб вә брошүра нәшр едир ки, һәмин нәшрләри китаб кошкләри вә аидијјаты олан тәшкилатлар васитәсилә реализә едир. Нәшријјатын өз полиграфија базасы вә компјутер мәркәзи вардыр.

"Триал ЛТД" ширкәти

Кәнчә, Ү.Һачыбәјов күчәси, 122 б

Тел.: 51600

Факс: 61600

Ширкәт 1993-чү илдә физики шәхсләр тәрәфиндән јарадылыб. Директору Натиг Тағыјевдир.

Ширкәт сифаришлә китаб, брошүра, бланк вә реклам-чап мәһсуллары истеһсал едир. Кичик форматлы полиграфија аваданлығына (Ромајор) вә компјутер базасына маликдир. Кәнчә вә әтраф рајонларда чидди һесабат бланкларынын чапы илә мәшғул олан јеканә нәшријјат-полиграфија мүәссисәсидир. Мүәссисәдә 12 нәфәр чалышыр.

"Туту" ушаг мәдәнијјәт мәркәзи

Бакы, Аға Немәтулла күчәси, 52, мән. 15

Тел.: 672287

1996-чы илдә физики шәхсләр тәрәфиндән јараныб. Директору Рәһман Бәдәловдур.

Әсас фәалијјәт јөнүмү нәшријјат олан ичтимаи тәшкилатдыр. Ушаг әдәбијјатынын нәшри саһәсиндә ихтисаслашыр. Мүхтәлиф фондларын ајырдығы грантларын көмәји илә онларла ушаг китабы нәшр едиб. Онлардан "Дүнја халгларынын нағыллары", "Азәрбајчанда јашајан азсајлы халгларын ушаг нағыллары", демократија һаггында вә еколокија үзрә серијалары көстәрмәк олар. Китаблар харичи өлкәләрин (әсасән Түркијә) мәтбәәләриндә чап олунур вә јүксәк дизајны вә полиграфик кејфијјәти илә сечилир. Азәрбајчан "Ачыг Чәмијјәт Институту"нун елан етдији "Гәдим довр Азәрбајчан тарихи" дәрслијинин нәшри үзрә тендерин галибләриндән бири олуб. Кифајәт гәдәр күчлү нәшријјат-компјутер базасына маликдир (бир нечә Macintosh, PC вә периферија гурғулары).

"Улу" истеһсалат-коммерсија ширкәти

Бакы, Һ.Асланов күчәси, 47 А

Тел: 973039

Факс: 943362

1995-ҹи илдә јарадылыб. Тәсисчиси вә директору Мәлик Аллаһвердијевдир.

Ширкәтдә 20 нәфәр чалышыр. Нәшријјат-полиграфија ширкәти олмагла јанашы, еjни заманда полиграфија аваданлыгы, полиграфија үчүн мәсрәф материаллары вә кағыз идхалы илә мәшғулдур.

Полиграфија базасы Risograph вә кичик һәҹмли чилдләјичи вә кәсичи машынлардан ибарәтдир. Китаб вә брошүралар, реклам-чап мәһсуллары, чилди һесабат бланклары чап едир. Нәшријјат ишләринин иҹрасы үчүн компјутер аваданлыгына маликдир. Ширкәтин нәздиндә бир мүддәт "Улуинформ" информасија акентлији фәалијјәт көстәриб.

Хатирә Китабы Редаксија-Нәшријјаты

Бакы, Бөјүк Гала күчәси, 41

Тел.: 972023

Факс: 923284

1989-ҹу илдә Азәрбајҹан Республикасы Назирләр Кабинетинин вә Мәтбуат вә Информасија Назирлијинин гәрары илә јарадылмышдыр. Директору вә баш редактору Нәриман Һәсәнәлијевдир.

Нәшријјатда 11 нәфәр чалышыр. 1941-1945-ҹи илләрдә, Чехословакија, Маҹарыстан, Әфганыстан һадисәләриндә, Гарабағ мүһарибәсиндә, 1990-ҹы ил 20 Јанварда шәһид олмуш азәрбајҹанлылара һәср олунмуш Хатирә Китабынын нәшри илә мәшғулдур. Индијә гәдәр Китабын ики чилди нәшр олунмушдур. Бундан башга нәшријјат јубилеј нәшрләри дә һазырлајыр. Китабларын чапа һазырланмасы үчүн нәшријјатын өз компјутер аваданлыгы вар.

"Хәзәр" нәшријјаты

Бакы, Мәһсәти күч., 11

Тел.: 211093

Факс: 989379

1995-ҹи илдә Хәзәр Университетинин нәздиндә јараныб. Директор Закир Нәбијевдир. Мүәссисәдә 7 нәфәр чалышыр. Әсасән дәрсликләр вә методик вәсаитләр бурахан нәшријјат елми-техники вә бәдии-публисистик китабларын нәшринә дә кениш јер верир. АБШ-ын Азәрбајҹанда сәфирлијинин елан етдији бир нечә китабын тәрҹүмәси вә нәшри үзрә тендерин галиби олмушдур.

1998-ҹи илдә нәшријјатын полиграфија базасы јарадылмышдыр. Университетин "Хәзәр-хәбәр" гәзети вә нәшрә һазырланан китаб вә брошүралар бу мәтбәәдә офсет үсулу илә чап олунур.

Һәрби Нәшријјат

Бакы, Ч.Һачыбәјли күчәси, 26

Тел.: 406524

1994-ҹү илдә Азәрбајҹан Республикасы Мүдафиә Назирлији тәрәфиндән јарадылыб. Директору Меһман Фәрзуллајевдир.

Әсасән Мүдафиә Назирлијинин сифаришләрини јеринә јетирән нәшријјат еjни заманда һәрби вәтәнпәрвәрлик мөвзусунда мүхтәлиф китаблар бурахыр. Нәшријјатын әввәлләр "Каспијетс" гәзетинә мәхсус олан полиграфија базасы (Доминант, Ромајор, јүксәк чап үсулу илә ишләјән мәтбәә аваданлыгы вә дикәр көмәкчи аваданлыг) вә компјутер аваданлыгы вар.

"Һүгуг әдәбијјаты" нәшријјаты

Бакы, 3-чү мкр., А.Мәһәррәмов күч.,4

Тел.: 31-62-54

1997-ҹи илин февралында јарадылмышдыр. Тәсисчиси вә директору Әфәндијев Елдар Мәммәд оглудур.

Мүәссисәдә 11 нәфәр чалышыр. Сифаришлә ишләмәклә јанашы нәшријјат ачыг сатыш үчүн китаблар да нәшр едир вә онлары китаб көшкләри вә аидијјаты олан тәшкилатлар васитәсилә реализә едир. Ај әрзиндә орта һесабла 2-3 китаб нәшр олунур. Нәшриј-

јатын өз минриполиграфија базасы (рәнкли барабанлары олан Risograph) компјутер мәркәзи вар.

Нәшријјатда "Һүгуги довләт вә ганун" журналы нәшр едилир. Бундан башга "Һүгуг әдәбијјаты нәшријјаты" индијә гәдәр "Азәрбајҹан Республикасы Али Мәһкәмәси Пленумунун гәрарлар мәҹмуәси (1961-1977)" вә "Верки, саһибкарлыг вә көмрүк һаггында ганунлар, норматив-һүгуги актлар күллијјаты" (7 ҹилддә) китабларыны да нәшр етмишдир.

"Чашыоглу" Елм-Истеһсалат фирмасы

Бакы, Патамдар гәсәбәси, М.Мүшфиг күчәси, 2 а

Тел.: 312802

Факс: 312815

Ширкәт 1995-ҹи илдә тәсис олунмушдур. Тәсисчиси вә директору Һикмәт Һүсејновдур.

Ширкәтдә 45 ишчи чалышыр. Полиграфија базасы вә компјутер аваданлығы јүксәк мәһсулдарлыгла рәнкли гәзет, журнал, китаб чап етмәјә имкан верир. Офсет чап машынлары Zirkon-66 (4 рәнкли, рулон), Planeta-Variant (4 рәнкли, вәрәг), Heidelberg (1 рәнкли, вәрәг) илә јанашы азтиражлы чап мәһсулларынын истеһсалы үчүн Risograph-3750 чап машынлары да вардыр. Көмәкчи полиграфија аваданлығы китабларын мүхтәлиф ҹүр ҹилдләнмәсинә имкан верир.

Нәшријјатын фәалијјәтиндә әсас јерләрдән бирини дәрсликләрин чапы тутур. Сон дөврдә Тәһсил Нәзирлијинин вә башга тәшкилатларын кечирдији бир нечә тендерин галиби олуб. Тәкҹә 2000-ҹи илин феврал ајында нәшријјатын мәтбәәси 23 адда 12000 нүсхә китаб чап едиб.

"Шәрг-Гәрб" нәшријјаты

Бакы, Бөјүк Гала күчәси, 41

Тел.: 927281

1990-ҹы илдә Азәрбајҹан Республикасы Мәтбуат вә Информасија Назирлији тәрәфиндән јарадылыб. Директор Огтај Садыховдур.

Бәдии, тарихи-публисистик, енсиклопедик характерли вә јубилеј китабларынын нәшри илә мәшғулдур. Әсасән довләт сифаришләрини јеринә јетирир. "Азәрбајҹан халчасы" китабынын, "Дәдә Горгуд" плакатынын нәшри үчүн елан едилмиш тендерләрин галиби олуб. Мәтбуат Фондунун "Дан Улдузу" мүкафатына лајиг көрүлүб. Мүәссисәдә 6 нәфәр чалышыр.

"Шуша" нәшријјаты

Бакы, Мәтбуат проспекти, 529-ҹу мәһәллә

Тел.: 381136

1996-чы илдә јарадылыб. Тәсисчиси вә директору Гулијев Васиф Хосров оғлудур.

Мүәссисәдә 15 нәфәр чалышыр. Тәшкилат вә шәхсләрин сифариши илә јанашы ачыг сатыш үчүн мүхтәлиф јөнүмлү китаблар да нәшр едир. Өзүнүн полиграфија базасы вә компјутер аваданлығы јохдур. Китаблары нәшрә һазырламаг үчүн "Азәрбајҹан" нәшријјатынын компјутер мәркәзиндән истифадә едир.

"Ширван" нәшријјат-полиграфија ширкәти

Бакы, Патамдар шоссеси, 77

Тел.: 92-92-27

Мүәссисә 1996-чы илдә јарадылыб. Тәсисчиси вә директору Исабәјли Гәшәм Иса оғлудур.

Мүәссисә мүхтәлиф мөвзуда китаб вә брошураларын нәшри илә мәшғулдур вә онлары китаб көшкләри вә аидијјаты олан тәшкилатлар васитәсилә реализә едир. Мүәссисәнин миниполиграфија (Risograph) вә компјутер аваданлығы вар.

"Шур" нәшријјаты

Бакы, М.Мухтаров күч., 6

Тел.: 92-92-74

1991-чи илдә Азәрбајчан Республикасы Мәдәнијјәт Назирлији тәрәфиндән јарадылмышдыр. Директору Һачызадә Наһид Рәһим оғлудур.

Әсасән мусиги саһәсиндә китабларын нәшри үчүн јарадылмышдыр. Һазырда сифариш әсасында истәнилән нөв әдәбијјат нәшр едир (орта һесабла - ајда 1 китаб). Мүәссисәдә 5 нәфәр чалышыр. Полиграфија вә компјутер аваданлығы јохдур.

"Ағрыдағ" нәшријјаты

Бакы, Кичик Гала дөнкәси, 31

1997-чи илдә Азәрбајчан Гачгынлар Чәмијјәти тәрәфиндән јарадылмышдыр. Директор Әзиз Әләкбәрлидир.

Нәшријјатда 5 нәфәр чалышыр. Әсасән бәдии вә тарихи-публисистик жанрларда китаблар нәшр едир. Китаблар нәшријјатын компјутер мәркәзиндә нәшрә һазырланыр. Индијә кими бурахдығы нәшрләр арасында "Азәрбајчан фолклору антолокијасы", "Гәрби Азәрбајчан", "Шәһид јурдун шәһид өвладлары", "Фүјузат әдәби мәктәби", "Дүнја әдәбијјаты тарихи. Антик дөвр" китабларыны көстәрмәк олар.

"Озан" нәшријјаты

Бакы, Һ.Чавид проспекти, 31

Тел.: 390827

1996-чы илдә Азәрбајчан Республикасы ЕА Низами адына Әдәбијјат Институту тәрәфиндән јарадылмышдыр. Директор Асиф Рүстәмлидир.

Әсасән бәдии әдәбијјат, әдәби тәнгид вә әдәбијјат тарихи үзрә китабларын нәшри саһәсиндә ихтисаслашыр. Мүәссисәдә 3 нәфәр чалышыр.

VIII ФӘСИЛ

МӘТБӘӘЛӘР

1 №-ли Мәтбәә

Бакы Әли Бајрамов күч., 73

Тел.: 92-87-06

1929-чу илдә јарадылыб. Әввәлләр "26 Бакы Комиссары мәтбәәси" ады алтында фәалијәт көстәриб. Һазырда Азәрбајчан Дөвләт Мәтбуат вә Информасија Нәзирлијинин табечилијиндәдир. Директору Мәммәдова Сәбирә Абас гызыдыр.

Мәтбәәдә 80 нәфәр чалышыр. Узун мүддәт Азәрнәшрлә бир бинада јерләшән вә илк новбәдә онун һазырладығы нәшрләри чап едән мәтбәәнин аваданлығы әсасән китаб чапы үчүн ујғунлашдырылыб. Бурада фотојығым, рәнкајырма, офсет чапы вә чилдләмә сехләри фәалијјәт көстәрир.

3 сајлы Бакы Китаб мәтбәәси

Бакы, А.Мәһәррәмов күч., 4

Тел/факс: 31-40-58

1973-чү илдә Азәрбајчан Республикасы Мәтбуат вә Информасија Назирлији тәрәфиндән јарадылмышдыр. Директор Ислам Шириновдур.

Мүәссисәдә јүзә јахын адам чалышыр. Мүхтәлиф чилдли китабларын истеһсалы үчүн кениш имканлары вар. "Маариф" нәшријјатынын орта мәктәбләр үчүн һазырладығы дәрсликләрин бир чоху бу мәтбәәдә чап олунуб. Һәм јүксәк, һәм офсет үсулу илә ишләјән полиграфија базасы вар. Мөһүр вә штампларын һазырланмасы үчүн ајрыча истеһсалат саһәси фәалијјәт көстәрир.

3 №-ли Бакы пешә лисеји мәтбәәси

Бакы, Москва проспекти, 81

Тел.: 677287

Лисеј 1943-чү илдән фәалијјәт көстәрир. Һазырда Азәрбајчан Республикасы Мәтбуат вә Информасија Назирлијинин табечилијиндәдир. Директор Акиф Әскәровдур.

Мәтбәәдә 20 нәфәр чалышыр. Тәдрис-полиграфија базасы Ромајор, Доминант вә јүксәк чап үсулу илә ишләјән машынлардан ибарәтдир. Китаб вә брошураларын чапы илә јанашы реклам-чап мәһсулларынын истеһсалы илә дә мәшғулдур.

"Азалсервис" полиграфија мүәссисәси

Бакы, Азадлыг проспекти, 11

Тел.: 985114

Факс: 984497

1998-чи илдә "Азәрбајчан Һава Јоллары" Дөвләт консерни тәрәфиндән јарадылмышдыр. Директор Намиг Сәфихановдур.

Мүәссисәдә 8 нәфәр чалышыр. Минполиграфија базасына маликдир. Әсасән "Азал" консернинин сифаришләрини јеринә јетирир.

Азәрбајчан Республикасы Милли Мәчлисинин аппаратынын мәтбәәси

Бакы, А.Мирзәјев күчәси, 235

Тел.: 386340, 389058

Мүәссисә 1991-чи илдә Азәрбајчан Республикасы Милли Мәчлисинин аппараты тәрәфиндән јарадылмышдыр. Директору Асим Мәммәдовдур.

Мәтбәәнин полиграфија базасы Доминант, Ромајор, јүксәк чап үсулу илә ишләјән машынлардан, кәсичи вә чилдләјичи аваданлығдан ибарәтдир. Әсасән Милли Мәчлисин сифаришләрини јеринә јетирир - китаблар, брошуралар, бланклар чап едир. Мүәссисәдә 32 нәфәр чалышыр.

Азәрбајчан Дөвләт Игтисад Институтунун мәтбәәси

Бакы, Истиглалијјәт күчәси, 6

Тел.: 927217

1966-чы илдә јарадылыб (бу илә гәдәр Азәрбајчан Дөвләт Университетинин мәтбәәси олуб). Директор Ханкиши Дадашовдур.

Мәтбәәдә 19 нәфәр чалышыр. Кичик һәчмли офсет (Ромајор) вә Risograph чап машыны илә тәчһиз олунуб. Институтун тәдрис програмы үчүн китаб вә брошуралар вә Институтун мәтбу органы олан "Игтисадчы" гәзетини чап едир.

Азәрбајҹан Довләт Дәмир Јолу мәтбәәси

Бакы, 28 Мај күч., 25А

Тел.: 99-64-47

1989-ҹу илдә Азәрбајҹан Дөвләт Дәмир Јолу тәрәфиндән јарадылыб. Директору Нифтәлијев Күлага Сәлимхан оглудур.

Мәтбәәдә 44 нәфәр ишләјир. Әсасән бланк вә брошүраларын чапы үзрә ихтисаслашыб. Полиграфија базасы јүксәк вә офсет чап үсулу илә ишләјән аваданлыгдан (ПД-2, П-2, ПС-1М, Графопресс, Ромајор вә с.) ибарәтдир. Комјутер аваданлыгы јохдур.

Азәрбајҹан Республикасы Әдлијјә Назирлијинин мәтбәәси

Бакы, Хагани күчәси, 14

Тел.: 985569

1948-ҹи илдән фәалијјәт көстәрир. Директор Һагвердијев Бәјләр Ҹаһанкир оглудур.

Мәтбәә јүксәк чап үсулу илә ишләјир. Мәһкәмә, прокурорлуг идарәләри, нотариат конторларынын сифариши илә бланклар чап едир.

Азәрбајҹан Техники Университетинин мәтбәәси

Бакы, Һ.Ҹавид проспекти, 25

Тел/факс: 391452

1960-чы илдә Азәрбајҹан Техники Университети тәрәфиндән јарадылыб. Директор Әвәз Аббасовдур.

Мүәссисәдә 17 нәфәр чалышыр. Китаб вә брошүраларын чапы үчүн лазыми мәтбәә вә компјутер аваданлыгына маликдир - Ромајор, Risograph, чилдләјичи вә кагызкәсән машынлар, компјутер вә периферија гургулары. Сон заманлар реклам-чап мәһсулларынын истеһсалы илә дә мәшгулдур. Мәнсуб олдугу университетин алимләринин бир чох дәрслик вә тәдгигат әсәрләрини нәшр етмишдир.

АзИМУ-нун тәсәррүфат һесаблы мәтбәәси

Бакы, А.Султанова күч., 5

Тел.: 390717

1996-чы илдә Азәрбајҹан Иншаат Мүһәндисләри Университети нәздиндә јарадылмышдыр. Директор Агајев Елдар Һүсејн оглудур.

Мүәссисәдә 5 нәфәр чалышыр. Кичик полиграфија базасына (Ромајор вә чилдләмә аваданлыгы) вә компјутер аваданлыгына маликдир. Әсасән дәрсликләр, методик вәсаитләр, бланклар чап едир.

"А&Ф" ширкәти

Бакы, Ә.Ҹавад күчәси, 22

Тел/факс: 922317

Ширкәт 1996-чы илдә јарадылыб. Тәсисчиси вә директору Фәрид Әләкбәровдур.

Мүәссисәдә ики нәфәр чалышыр. Әсасән реклам-чап мәһсулларынын исеһсалы илә мәшгулдур.

"Акаһ" ширкәти

Кәнчә шәһәри, Истиглал мејданы, Инзибати бина, 378-чи отаг

Тел/факс: 60770

Ширкәт 1999-чу илдә јарадылмышдыр. Тәсисчиси вә директору Һамлет Гасымовдур.

Ширкәтдә 6 нәфәр чалышыр. Мүхтәлиф јөнүмлү китаб вә брошүраларын чапы илә мәшгулдур. Полиграфија базасы кичик форматлы офсет вә Risograph чап машынларындан вә көмәкчи аваданлыгдан ибарәтдир. Чапагәдәрки нәшријјат ишләринин ичрасы үчүн зәрури компјутер аваданлыгына маликдир.

"Араз-М" ширкәти

Бакы, С.Рүстәм күчәси, 59

Тел.: 400294

1986-чы илдә јарадылыб. Тәсисчиси Араз Мәммәдәлизадә, директору Сөһраб Мәммәдәлизадәдир.

Ширкәтдә 12 нәфәр чалышыр. Полиграфија базасы кичик һәчмли јүксәк вә офсет чап үсулу илә ишләјән аваданлыгдан ибарәтдир. Нәшрләри чапа һазырламаг үчүн компјутер аваданлыгына маликдир. Китаб, брошүра вә реклам-чап мәһсуллары истеһсал едир. Малијјә назирлији вә Тәһсил назирлијинин елан етдији бир нечә тендерин галиби олуб.

М.Ф.Ахундов адына Азәрбајчан Педагожи Рус Дили вә Әдәбијјаты Институтунун тәсәррүфат һесаблы мәтбәәси

Бакы, Хәтаи проспекти, 38.

Телефон: 66-15-89

Мәтбәә 1950-чи илдә јарадылыб. Тәсисчиси М.Ф.Ахундов адына АПРДӘИ-дир.

Мәтбәәдә 15 нәфәр чалышыр. Директору Мәммәдәлизадә Соһраб Һәмид оғлудур. Әсасән китаб, журнал вә брошүраларын чапы вә реклам-чап мәһсулларынын истеһсалы илә мәшғулдур. Јүксәк вә офсет чап үсулу илә истеһсал үчүн имканлары вар - Romayor, Risograph, јүксәк чап үчүн машынлара, рулон кәсән, кағыз кәсән вә чилдләмә аваданлығына маликдир. Мәтбәәнин чапагәдәрки просес үчүн лазым олан компјутер аваданлығы да вар.

"ASR" полиграфија мүәссисәси

Бакы, Азәрбајчан проспекти, 33

Тел.: 939930

Мүәссисә 1955-чи илдә јарадылмышдыр. Һазырда директору Нәриман Әлијевдир.

Мүәссисәдә 8 нәфәр чалышыр. Әсасән телефон мәлумат китабларынын вә бланкларын чапы саһәсиндә ихтисаслашан мүәссисәнин мәтбәә аваданлығы јүксәк чап үсулу үчүн үјғунлашыб. Даһа чох рабитә мүәссисәләринин сифаришләрини јеринә јетирир. Рајонлар үчүн кичик тиражларла телефон китабчалары чап едир.

Бакы Картографија Фабрики

Бакы, Нобел проспекти, 96

Тел/факс: 730166

1975-чи илдә Азәрбајчан Республикасы Кеодезија комитәси тәрәфиндән јарадылмышдыр. Директору Сәфәр Сәфәровдур.

Мүәссисәдә 109 нәфәр чалышыр. Әсасән хәритә вә атласларын нәшри илә илә мәшғулдур. Мәтбәә ири вә кичик форматлы офсет чап машынлары вә көмәкчи аваданлығларла (көчүрүчү, кәсичи) вә чапагәдәрки ишләри көрмәк үчүн компјутерләр вә принтерләрлә тәчһиз олунуб. Хәритәләр, Азәрбајчан Республикасынын диалектоложи атласы, Бакы шәһәринин атласы кими нәшрләрлә јанашы мәтбәә китаб, рәнкли журнал вә гәзет чапына да сифаришләр көтүрүр.

Baki Printing Press

Бакы Гарашәһәр, 1213

Тел.: 665045

Факс: 988331

Мүәссисә 1999-чу илдә физики шәхсләр тәрәфиндән јарадылыб. Директору Ш.Мәммәдовдур.

Мүәссисәнин полиграфија аваданлығы рәнкли гәзетләрин чапы үчүн үјғунлашыб. Мәтбәә саатда 16000 нүсхә олмагла 24 сәһифәлик гәзет бураха билир. Бу саһәдә мәтбәә ән ири дөвләт мәтбәәләри илә рәгабәт апармаг имканына маликдир. Бакынын бир сыра гәзетләри ("Бакинскиј Булвар", "Бакинскије Ведомости", "Шанс", "КП-Баку", "АиФ-Баку", Детектив вә б.) бу мәтбәәдә чап олунур. Үмумијјәтлә мәтбәә ај әрзиндә орта һесабла 500000 нүсхә гәзет чап олунур. Мүәссисәдә 14 нәфәр чалышыр.

"Бизнес-сервис" кичик мүәссисәси

Бакы, Шәрифзадә күчәси, 131

Тел.: 319118

1994-чү илдә Бакы Бизнес Университети тәрәфиндән јарадылыб. Директор Руфәт Һачыјевдир.

Мәтбәәдә 4 нәфәр чалышыр. Азтиражлы китаб, брошүра вә журналларын чапы үчүн кичик офсет полиграфија базасына маликдир (Ромајор, чилдләмә аваданлығы). Әсасән мәнсуб олдуғу университетин сифаришләрини јеринә јетирир.

"Бүллур" полиграфија мүәссисәси

Бакы, М.Мухтаров күч., 10

Тел.: 92-48-70

Мүәссисә 1999-чу илдә Абшерон Су сәһмдар чәмијјәти тәрәфиндән јарадылыб. Директору Ахундов Заһид Адил оғлудур.

Мүәссисәдә 4 нәфәр чалышыр. Riso әсасында минимәтбәәјә вә компјутер аваданлығына маликдир. Мүхтәлиф нөв чап мәһсулларынын истеһсалы (бланклар, реклам-чап мәһсуллары, брошүралар) илә мәшғулдур. Нәшр етдији китаб вә брошүралар Абшерон Рекионал Сәһмдар Су Чәмијјәтинин сифариши илә һазырланмыш ганун вә әсаснамәләрдир.

“Варлыг” ширкәти

Бакы, Мәһсәти күчәси, 5

Тел/факс: 210059

1994-ҹү илдә јарадылыб. Муәссисәнин тәсисчиси вә директору Әли Әһмәдовдур.

Муәссисәдә 15 нәфәр чалышыр. Полиграфија фәалијјәти илә јанашы, полиграфија аваданлыгынын, мәсрәф материалларынын вә дәфтәрхана ләвазиматынын сатышы илә дә мәшгулдур.

“Valery S” ширкәти

Бакы, Тәбриз Хәлил Рза күчәси, 7

Тел.: 953015

Тәсисчиси вә директору Валери Гулијевдир. Әсасән сифаришлә реклам-чап мәһсуллары истеһсал едир. Кичик һәҹмли полиграфија базасына вә компјутер аваданлыгына маликдир.

“ВАФА” ширкәти

Бакы, З.Хәлилов күчәси, 30 а

Тел.: 382515

Факс: 923456

Ширкәт 1998-ҹи илдә јарадылыб. Тәсисчиси вә директору Валидә Мусајевадыр.

Ширкәтдә 7 нәфәр чалышыр. Рәнкли журнал, гәзет вә реклам-чап мәһсулларынын истеһсалы илә мәшгулдур. “Ето интересно”, “Чыраг” журналларынын, “Будте здоровы” гәзетинин нашири олуб. Бир сыра банкларын (“Рабитәбанк”, “Азәрдәмирјолбанк”) иллик һесабатларын, буклет вә проспектләрин чапына елан етдији тендерләрин галиби олуб. Полиграфија базасына вә компјутер аваданлыгына маликдир.

“ГАПП-ПОЛИГРАФ” ширкәти

Бакы, Хагани күч., 20/26

Тел.: 937255

Факс: 989555

1995-ҹи илдә јарадылыб. Тәсисчиси вә директору Гошгар Гарајевдир.

Ширкәтдә 18 нәфәр чалышыр. Мүрәккәб полиграфија ишләринин иҹрасы саһәсиндә ихтисаслашыр - лисензијалар, идарә паспортлары, әмәк китабчалары вә с. 3 ҹилддә “Пајтахт сакинләри” вә ики ҹилддә “Ишкүзар пајтахт” телефон мәлумат китабларыны нәшр едиб. М.Фүзулинин 500 иллији илә баглы нәшрләрин һазырланмасында јахындан иштирак едиб.

“Гызыл Шәрг” ичарә мәтбәәси

Бакы, Һ.Асланов күчәси, 80

1918-ҹи илдә јарадылыб. Дөвләт муәссисәсидир. Директор Әкбәр Әлијевдир.

Муәссисәдә 100-ә јахын адам ишләјир. Полиграфија базасы картон ҹилдлә чохтиражлы китабларын истеһсалына ујғунлашдырылыб. Азәрбајҹанда илк енсиклопедик нәшрләр (һәмчинин “Республика Хатирә Китабы”) бу мәтбәәдә чап олунуб. Пешәкар кадр базасына (полиграфчылар, технологлар, игтисадчылар) маликдир. Һәм јүксәк, һәм дә офсет үсулу илә ишләјән полиграфија аваданлыгы вар. Мәтбәәдә ај әрзиндә орта һесабла 20 адда китаб чап олунур.

“Елнар” ЛТД

Бакы, Һ.Ҹавид күч., 4

Ширкәт 1999-ҹу илдә јараныб. Тәсисчиси вә директору Әлијев Исмајыл Ибраһим оглудур.

Муәссисәдә 6 нәфәр ишләјир. Сифаришлә китаб, брошүра вә дикәр чап мәһсуллары истеһсал едир. Полиграфија базасы јүксәк вә офсет чап үсулу илә ишләјән кичик форматлы полиграфија аваданлыгындан ибарәтдир. Нәшријјат ишләринин иҹрасы үчүн компјутер аваданлыгына маликдир.

“Ера” ширкәти

Бакы, Салатын Әскәрова күчәси, 85/1403

Тел.: 957931

Факс: 973826

1999-ҹу илдә јарадылыб. Тәсисчиси вә директору Рәна Нәсибовадыр.

Ширкәтдә үч нәфәр чалышыр. Минполиграфија базасына (Risograph) вә компјутер аваданлыгына маликдир. Сифаришләр әсасында китаб вә брошүралар, бланклар вә реклам-чап мәһсуллары истеһсал едир.

"Әбилов, Зејналов вә оғуллары" ширкәти

Бакы, М.Горки күчәси, 43

Тел.: 973623

Факс: 953569

Ширкәт 1994-ҹү илдә Гејс Әбилов вә Күндүз Зејналов тәрәфиндән јарадылыб.

Ширкәтин рәһбәрләри республикада өзәл нәшријјат-полиграфија бизнесинә башламыш илк мүтәхәссисләрдәндир. 90-чы илләрин әввәлләриндә әсасән детектив вә маҹәра әдәбијјатынын нәшри вә кечмиш ССРИ-нин мүхтәлиф республикаларында јајымы илә мәшғул олмушлар. Һазырда ширкәт даһа чох сырф полиграфија мүәссисәси кими фәалијјәт көстәрир. Полиграфија аваданлығы (Dominant, Romayor, термоклејлә ҹилдләјән машын vә s.) кениш профилдә чап мәһсулларынын (китаб, журнал, гәзет, реклам-чап мәһсуллары) истеһсалы илә мәшғул олмаға имкан верир. Мүәссисәдә 25 нәфәр чалышыр.

"Заман" идхалат-ихраҹат ширкәти

Бакы, Мәтбуат проспекти, 529-чу мәһәллә

Тел.: 981724

Факс: 980414

Ширкәт јүз фаиз харичи (Түркијә) инвестисијалы мүәссисә кими 1993-ҹү илдә јарадылыб. Директору Ерсин Демирчидир.

Ширкәт әсасән рәнкли гәзетләрин нәшри вә чапы илә мәшғулдур. Бунун үчүн зәрури аваданлығы вар. "Заман" гәзетинин тәсисчисидир.

Зәнкәзур МЗ

Бакы, Видади күч. 145

Мүәссисә 1993 илдә јараныб. Тәсисчиси Зәнкәзур ширкәти, директору Искәндәров Ибраһимдир.

Мәтбәәдә даһа чох китаб вә брошүраларын, о ҹүмләдән реклам-чап мәһсулларынын истеһсалына үстүнлүк верилир. Һәм јүксәк, һәм дә офсет чап үсулларындан истифадә олунур. Доминант, Ромајор, ПС чап машынлары ишләдилир. Мәтбәә һәмчинин өз компјутер аваданлығына маликдир.

"Исмајыл-Медиа" ширкәти

Бакы, Москва проспекти, 119

Тел.: 675058

Факс: 391493

Ширкәт 1999-ҹу илдә "Бу күн" гәзети тәрәфиндән тәсис олунуб. Директор Әловсәт Исмајыловдур.

Мәтбәә гәзет чапы үзрә ихтисаслашыб. Бурада гурулмуш "Алберт Франкентал" рулон чап машыны дөрд сәһифәси там рәнкли олмагла 24 сәһифәлик гәзети саатда 20 мин тиражла чап етмәјә имкан верир. "Бу күн" гәзети вә онун әлавәләриндән башга мәтбәәдә "Һүррријјәт", "Лабиринт", "Тәзадлар", "Криминал" вә бир чох башга гәзетләр чыхыр. Мәтбәәнин нәздиндә гәзетләри мәтбуат јајымы објектләринә чатдырмаг үчүн хүсуси експедисија шөбәси фәалијјәт көстәрир. Ширкәтдә 9 нәфәр чалышыр.

"Јагут" кичик мүәссисәси

Бакы, Москва проспекти, 104

Тел.: 679242

1995-чи илдә В.Ибраһимов тәрәфиндән јарадылмышдыр. Директор А.М.Әлијевдир.

Мүәссисәдә 11 нәфәр чалышыр. Полиграфија базасы ики әдәд Dominant чап машынындан, кәсичи вә ҹилдләјичи аваданлығдан ибарәтдир. Чапагәдәрки просесләрин иҹрасы үчүн компјутер аваданлығына маликдир. Әсасән реклам-чап мәһсулларынын истеһсалы илә мәшғулдур.

"Кратон" фирмасы

Бакы, Зәрдаби күч., 80

Тел.: 93-26-11

1993-ҹү илдә физики шәхсләр тәрәфиндән јарадылыб. Директору Аббасов Самир Камал оғлудур.

Ширкәтдә 13 нәфәр ишләјир. Мүхәлиф јөнүмлү чап мәһсуллары истеһсал едән (китаб, брошүра, журнал, реклам-чап мәһсуллары) ширкәт даһа чох шүшә габлар үчүн рәнкли етикетләрин чапы саһәсиндә тананыб. Чап ишләри әсасән икирәнкли Доминант

машынында ичра олунур. Мүхтәлиф формалы етикетләрин истеһсалы үчүн зәрури олан кәсичи машынларла тәчһиз олунуб. Ширкәтин өз компјутер мәркәзи вар.

"Mars Print" ширкәти

Бакы, Ә.Һүсејнзадә күчәси, 59

Тел.: 945144

Ширкәт 1998-чи илдә јарадылыб. Тәсисчиләри физики шәхсләрдир. Директор Валеһ Әскәровдур.

Ширкәт азтиражлы китаб, брошүра, реклам-чап мәһсуллары вә бланк истеһсалы илә мәшғулдур. Миниполиграфија базасы (Risograph) вә компјутер аваданлығы вар.

"A.Mehман" кичик мүәссисәси

Бакы, Әләкбәров күчәси, 93

Тел.: 321564

Мүәссисә 1993-чү илдә јарадылыб. Тәсисчиси вә директору Мираға Хыдыровдур.

Мүәссисәдә 3 нәфәр чалышыр. Полиграфија базасы Ромајор чап машынындан ибарәт олан мүәссисә әсасән бланк чапы илә мәшғулдур.

Минкәчевир полиграфија мүәссисәси

Минкәчевир шәһәри, Диларә Әлијева күчәси, 1 а

Тел.: 44630

1952-чи илдә Мәтбуат вә Инәормасија Назирлији тәрәфиндән јарадылыб. Директору Дилгәм Јусифовдур.

Полиграфија базасы вә компјутер аваданлығы бахымындан ән кениш имкана малик рекион мәтбәәләрдән биридир. Һәм рулон (РО-62), һәм вәрәг (2 әдәд Dominant) чап машынлары вә дикәр көмәкчи полиграфија аваданлығы китаб вә брошүра чапындан тутмуш гәзет чапына кими кениш профилдә фәалијјәт көстәрмәјә имкан верир. Ај әрзиндә үч-дөрд китаб чап едир. Мүәссисәдә 36 нәфәр чалышыр.

"Nina" ширкәти

Бакы, Һ.Ҹавид проспекти, 20

Тел.: 391211

Факс: 301211

Мүәссисә 1997-чи илдә јарадылыб. Тәсисчиләри вә рәһбәрләри Елдар Көчәрли вә Јадикар Исрафиловдур.

Ширкәт азтиражлы китаб, брошүра вә реклам чап мәһсулларынын истеһсалы илә мәшғулдур. Кичик форматлы чап машынлары (Riso, офсет), чилдләмә аваданлығы вә компјутер базасы вар. Кағыз вә полиграфија үчүн мәсрәф материалларынын сатышы илә дә мәшғулдур. Ширкәтдә 8 нәфәр чалышыр.

"РН Новруз-94" ширкәти

Бакы, Толстој күчәси, 175

Тел.: 942987

1999-чу илдә јарадылыб. Тәсисчиси вә директору Рәҹәб Новрузовдур.

Ширкәтдә 14 нәфәр чалышыр. Чап, чилдләјичи, рәнкајырма, мәтн јығымы вә тәртибаты аваданлығына маликдир. Әсасән чидди һесабат бланкларынын чапы илә мәшғул олур.

"Нурлан" кичик мүәссисәси

Бакы, Песчанаја күчәси, 69

Тел.: 256772

1991-чи илдән фәалијјәт көстәрир. Тәсисчиси вә директору Надир Мәммәдлидир.

Әсасән китаб журнал вә брошүра чап едир. Полиграфија базасы Risograph, офсет вә јүксәк чап үсулу илә ишләјән машынлардан ибарәтдир. Нәшријјат ишләри үчүн лазыми компјутер аваданлығына маликдир. Мүәссисәдә 17 нәфәр чалышыр.

Офсет Чап Комбинаты

Бакы, А.Мәһәррәмов күч., 4

Тел.: 314276

Мүәссисә 1997-чи илдә јарадылмышдыр. Тәсисчиси Азәрбајҹан Республикасы Мәтбуат вә Информасија Назирлијидир. Директор Фәрһад Мәһәммәдлидир.

Мәтбәә китаб, брошүра вә журналларын чапы үчүн Алманија вә Чехија истеһсалы олан офсет чап машынлары илә тәчһиз олунмушдур. Әсасән дөвләт сифаришләри әсасында дәрсликләр чап едир. Мүәссисәдә 40 нәфәр ишләјир.

"Ореон" ширкәти

Бакы, Р.Бећбудов күч., 3

Тел.: 939126

Факс: 931248

Ширкәт 1997-чи илдә јараныб. Тәсисчиси вә директору Ровшән Пашазадәдир.

Ширкәтдә 6 нәфәр чалышыр. Кадр потенсиалы јүксәк сәвијјәли дизајнер вә компјутер мүтәхәссисләри илә сечилир. Нәшријјат ишләри Macintosh типли компјутерләрдә ичра олунур. Нәшрә һазырладығы китаблар арасында "Yellow Pages" телефон мәлумат китабыны көстәрмәк олар. Исвечрәнин "Ченеврә Бизнес Мәркәзи" ширкәтинин Азәрбајчанда нүмајәндәсидир.

"Орхан МФ" кичик мүәссисәси

Бакы, Ч.Мәммәдгулузадә күчәси, 9

Тел/факс: 945362

1997-чи илдә физики шәхсләр тәрәфиндән јарадылыб. Директор Емил Рүстәмовдур.

Мүәссисәдә 3 нәфәр чалышыр. Полиграфија базасы компјутер аваданлығы китаб, брошүра вә журналларын вә реклам-чап мәһсулларынын истеһсалы үчүн ујғунлашыб. UNISEF, OXFAM, "Ачыг Чәмијјәт Институту"нун вә башга харичи тәшкилатларын чап мәһсуллары үчүн елан етдији тендерләрдә иштирак едиб вә галиб олуб.

"Оскар" ширкәти

Бакы, Тбилиси проспекти, 3001-чи мәһәллә

Тел.: 302310

Факс: 302320

Ширкәт 1998-чи илдә Е.Рәһимов вә К.Әлијев тәрәфиндән тәсис олунмушдур. Директору Етибар Рәһимовдур.

Ширкәт Инкилтәрәнин "YAM International" ширкәтинин нүмајәндәси, Һолландијанын мәтбәә бојалары истеһсал едән Ван-Сон ширкәтинин, мәтбәәләр үчүн кимјәви маддәләр истеһсал едән VARN фирмасынын вә бир сыра башга ширкәтләрин дилеридир.

Ширкәт әсасән реклам-чап мәһсулларынын истеһсалы саһәсиндә ихтисаслашса да, рәнкли китаб, брошүра вә журналлар да чап едир. Мәтбәә аваданлығынын мүасирлији вә јенилији илә бир чох башга полиграфија ширкәтләриндән фәргләнир. Өз рәнкајырма аваданлығына, ириформатлы икирәнкли чап машынына (Komori) вә чапдан сонракы көмәкчи аваданлыға - брошүра һазырлајан вә термоклејлә чилдләјән аваданлыға маликдир. Мүәссисәдә 20 нәфәр чалышыр. Онларын чоху харичи ширкәтләрдә ихтисасартырма курслары кечибләр.

"Полиграф-сервис" ширкәти

Бакы, Әлибәј Һүсејнзадә күчәси, 56/11

Тел.: 971021

Факс: 974021

Ширкәт 1999-чу илдә физики шәхс тәрәфиндән јарадылыб. Директору Низами Шириновдур.

Полиграфија базасыны Risograph GR 3750, термоклејлә чилдләјән BIC-600 вә башга көмәкчи миниполиграфија аваданлығы тәшкил едир. Әсасән реклам характерли китаб, брошүра, каталог вә с. чап едир. Yellow Pages мәлумат китабынын 1999-чу ил нәшри, бир сыра харичи ширкәтләрин иллик һесабат вә каталоглары бу мәтбәәдә ичра олунуб. Ширкәтдә 10 нәфәр чалышыр.

"Print Technology" company

Бакы, Дәрнәкүл шоссеси, 2136

Тел.: 935061

Факс: 986201

1998-чи илдә јарадылмышдыр. 100%-ли харичи инвестисија мүәссисәсидир. Директор Ш.Исмаилидир.

Мүасир типли полиграфија (Heidelberg, СТАҺЛ, Полак вә с.) вә нәшријјат-компјутер (Power Macintosh, Agfa Scaner, Agfa Digital) аваданлығына малик олан мәтбәә реклам-чап мәһсулларынын дизајнына вә полиграфик кејфијјәтинә көрә Азәрбајчанда лидерләрдән биридир. Сифаришчиләри әсасән ири харичи мүәссисәләрдир. Ширкәтдә 15 нәфәр чалышыр.

"Рамиз К" ширкәти

Бакы, Һ.Асланов күчәси, 103/2

Тел.: 942838

1996-чы илдә јарадылыб. Тәсисчиси вә директору Гасым Гасымовдур.

Ширкәтдә 4 нәфәр чалышыр. Миниполиграфија базасына (Risograph) маликдир. Әсасән бланк вә реклам-чап мәһсулларынын истеһсалы илә мәшғулдур.

"Руеми" ширкәти

Бакы, М.Көнчәви күчәси, 8

Тел.: 264611

1993-чү илдә јарадылыб. Тәсисчиси вә директору Гулу Әлијевдир.

Мүәссисәдә 8 нәфәр ишләјир. Әсасән реклам-чап мәһсулларынын нәшри илә мәшғул олур. Кичик һәчмли офсет-полиграфија базасына (Ромајор) вә компүтер аваданлығына маликдир.

"Caspian Supplies" ширкәти

Бакы, Һ.Асланов күчәси, 115

Тел.: 924596

Факс: 934510

1995-чи илдә јарадылыб. Тәсисчиси вә директору Азәр Кәләнтирлидир.

Ширкәтдә 10 нәфәр ишләјир. Әсасән реклам-чап мәһсулларынын истеһсалы илә мәшғулдур. Фәалијјәтиндә әсас јери дизајн вә тәртибат ишләри тутур.

CBS poligrafic production

Бакы, Шәрифзадә күч., 3.

Тел.: 47-75-05

Ширкәт 1998-чи илдә јараныб. Тәсисчиси физики шәхсдир.

Ширкәтдә 120 нәфәр ишләјир. Директор - Һикмәт Исмајыловдур. Муасир компјутер вә офсет чап аваданлығына малик олан ширкәт гәзет чапындан мүрәккәб реклам-чап мәһсулларынын истеһсалына гәдәр кениш полиграфија имканларына маликдир. Өзүнүн рәнкајырма аваданлығы вар вә даһа чох рәнкли чап мәһсулларынын истеһсалы үзрә ихтисаслашыр. Мәтбәәдә ашағыдакы полиграфија просесләри ичра олунур:

- *Рулондан икитәрәфли рәнкли чап,*
- *600 ммениндә шәкилләрин рәнкајырмасы,*

- *700 мм х 1000 мм форматда рәнкли чап,*
- *рулон ламинасијасы,*
- *һәр чүр китаб вә журнал чилдләмәси,*
- *јүксәк тиражла нөмрәләмә ишләри.*

"Султан Графикс" ширкәти

Бакы, Нефтчиләр проспекти, 145

Тел/факс: 983137

Мүәссисә 1996-чы илдә јарадылыб. Тәсисчиси вә директору Камран Һачызадәдир.

Ширкәтдә 6 нәфәр чалышыр. Әсасән реклам мәһсулларынын вә реклам характерли китаб вә журналларын истеһсалы илә мәшғулдур. Шелкографија, офсет вә тампон чапы үчүн полиграфија базасына вә зәрури компјутер аваданлығына маликдир.

Чап мәһсулларынын истеһсалы үчүн елан едилмиш бир нечә тендерин галиби олмушдур. Онлардан тендер үзрә чап етдији "Дәдә Горгуд" китабыны көстәрмәк олар.

Сумгајыт шәһәр мәтбәәси

Сумгајыт, Низами күчәси, 5

Тел.: (264) 56505

1952-чи илдә јарадылыб. Тәсисчиси Азәрбајчан Мәтбуат вә Информасија Назирлијидир. Директору Ајдын Мәликовдур.

Мәтбәә китаб, брошүра, журнал, гәзет чапы саһәсиндә ихтисаслашыр. Офсет үсулу илә ишләјән чап аваданлығына (Dominant вә көмәкчи аваданлыглар) вә чапагәдәрки просесләрин ичрасы үчүн компјутер базасына маликдир. "Ширваннәшр" нәшријјатынын һазырладығы бир чох китаблар бу мәтбәәдә чап олунуб. Мүәссисәдә 37 нәфәр чалышыр.

Тәфәккүр Университетинин полиграфија мәркәзи

Бакы, Дәрнәкүл, 3097-чи мәһәллә, 14

Мүәссисә Тәфәккүр Университети тәрәфиндән тәсис олунмушдур. Директору Мәләјкә Әскәровадыр.

Мүәссисә мәнсуб олдуғу университетин сифаришләри илә јанашы башга тәшкилат вә шәхсләрдән дә сифаришләр гәбул едир. Полиграфија базасы Risograph, Dominant вә башга чап вә чилдләмә аваданлығындан ибарәтдир. Ејни заманда нәшријјат ишләри үчүн компјутер аваданлығына маликдир. Мүәссисәдә 15 нәфәр чалышыр.

"ТИ-Медиа" ширкәти

Бакы, Каверочкин күчәси, 21/26

Тел.: 401809

Мүәссисә 1996-чы илдә јарадылыб. Директор Гасымов Тофигдир.

Әсасән чидди һесабат бланкларынын чапы илә мәшғулдур. Полиграфија базасыны Risograph чап машыны тәшкил едир.

"ТС" ширкәти

Бакы, С.Вурғун күчәси 36 (М.Әлијев 241)

Тел/факс: 940561

1993-чү илдә јарадылыб. Тәсисчиси вә директору Һидајәт Әскәровдур.

Ширкәтдә 15 нәфәр чалышыр. Полиграфија базасы Risograph GR 3770, бир нечә Ромајор маркалы чап машынларындан, чилдләјичи вә кәсичи аваданлығдан ибарәтдир. Фәалијјәтиндә әсас јерләрдән бирини ачыг сатыш үчүн мүһасибат бланкларынын истеһсалы тутур. Бундан башга рәнкли етикетләр, дикәр реклам-чап мәһсуллары да истеһсал едир. Сифаришләр әсасында "Миф вә нағыл", "Чыраггала дастаны", "Дәдә Горгуд", "Һејдәр Әлијев сүлһүн дајағыдыр" кими китаблар чап едиб.

"Туна" реклам ширкәти

Бакы, Ү.Һачыбәјов күчәси, 21/3

Тел.: 984752

1998-чи илдә јарадылыб. Тәсисчиси вә директору Чулагов Рәшид Јасин оғлудур.

Мүәссисәдә 7 нәфәр чалышыр. Әсасән реклам-чап мәһсулларынын истеһсалы саһәсиндә ихтисаслашыб. Офсет үсулу илә ишләјән полиграфија базасына (Доминант, Ромајор) вә компјутер аваданлығына маликдир.

Туси адына Университетин мәтбәәси

Бакы, Ү.Һачыбәјов күчәси, 24

Тел.: 937410

Мәтбәә 1960-чы илдә Туси адына Университет тәрәфиндән јарадылыб. Директор Асиф Бабазадәдир.

Мәтбәәдә 19 нәфәр чалышыр. Полиграфија аваданлығы кичик һәчмли офсет (Ромајор) вә јүксәк чап үсулу илә ишләјән машынлардан ибарәтдир. Университетин тәдрис програмы үзрә дәрсликләр, методик васитәләр, авторефератлар вә с. чап едир.

"Улдуз" експериментал истеһсал мүәссисәси

Бакы, Јагубов күч., 1/2

Тел.: 91-08-70

Мүәссисә 1982-чи илдә Республика Китабсеварләр Чәмијјәти тәрәфиндән јарадылмышдыр. Директору Зәрифә Салаһовадыр.

Мүәссисәдә 44 нәфәр чалышыр. Јүксәк, офсет, трафарет чап үсуллары илә ишләјән мәтбәә аваданлығына (Доминант, РС) вә компјутер мәркәзинә маликдир. "Улдуз" мәтбәәси Азәрбајчанда даһа чох өз сувенир характерли мини китаблары илә танныб. Бу китаблар дүнјанын бир чох өлкәләриндә сәркиләрдә нүмајиш етдирилмиш вә мүтәхәссисләрин јүксәк гијмәтини алмышдыр.

"Үнсијјәт" нәшријјат-полиграфија мүәссисәси

Бакы, II Алатава

Тел.: 30-02-69

Факс: 31-98-12

Мүәссисә 1999-чу илдә Нахчыван Университети тәрәфиндән тәшкил олунмушдур. Директору Мәһәррәмов Әләддин Һәшим оглудур.

15 нәфәр ишчиси вар. Әсасән дәрсликләр, техники әдәбијјат, педагожи јөнүмлү китабларын нәшри илә мәшгулдур. Табе олдугу Университетин сифаришләриндән әлавә башга мүәссисә вә тәшкилатлара да хидмәт көстәрир. Ајда орта һесабла 3-4 китаб (брошүра) нәшр едир. Кичик полиграфија базасына, (Ромајор-314) вә нәшријјат ишләри көрмәк үчүн компјутер аваданлыгына маликдир.

"Хәзәр" мүәссисәси

Бакы, Нефтчиләр проспекти, 181

Тел.: 980243

Мүәссисә 1993-чү илдә јарадылыб. Тәсисчиси вә директору Хәзәр Еминовдур.

Мүәссисәдә 6 нәфәр ишләјир. Әсасән реклам-чап мәһсулларынын истеһсалы илә мәшгулдур. Сорос Фонду, АБШ Информасија акентлији кими харичи тәшкилатларын сифаришләрини мүвәффәгијјәтлә јеринә јетириб.

"Чап" кичик дөвләт мүәссисәси

Бакы, Тбилиси проспекти, 57

Тел.: 311908

1991-чи илдә Тикинти Материаллары консерни тәрәфиндән јарадылыб. Директор Әһмәд Әлијевдир.

Мәтбәә әсасән бланклар, реклам-чап мәһсуллары вә брошүралар истеһсал едир. Ишчи штаты 4 нәфәрдән ибарәтдир.

"Шанс" КМ

Бакы, Чаваншир күч., 2

Телефон/факс: 71-48-62

Ширкәт 1992-чи илдән фәалијјәт көстәрир. Тәсисчиси вә директору Заһидов Әфсәр Әскәр оглудур.

Ширкәтдә 7 нәфәр чалышыр. Даһа чох полиграфија саһәсиндә ихтисаслашыр вә сифаришлә ишләмәјә үстүнлүк верир. Ај әрзиндә 4-5 адда китаб (брошүра) чап едир. Чап аваданлыгы јүксәк вә офсет чап үсулу илә ишләјән машынлардан (Ромајор, Risograph, ПС-1) ибарәтдир. Чапагәдәрки просесләрин ичрасы үчүн компјутер мәркәзи фәалијјәт көстәрир.

Шәрг-Гәрб мәтбәәси

Бакы, Ашыг Әләскәр күч., 17

Тел.: 710892

1986-чы илдә Азәрбајҹан Республикасы Мәтбуат вә Информасија Назирлији тәрәфиндән јарадылмышдыр. Директор Һачыбала Гулијевдир.

Мүәссисәдә 80 нәфәр чалышыр. Мәтбәә Инкилтәрә, Јапонија, Алманија истеһсалы олан бөјүк вә кичик һәчмли чап машынлары вә башга полиграфија аваданлыглары илә тәчһиз олунмушдур. Јүксәк кејфијјәтлә галын чилдли китабларын истеһсалы үчүн кениш имканлары вар. Чапагәдәрки ишләрин ичрасы үчүн компјутер мәркәзи фәалијјәт көстәрир. Чап етдији китаблар арасында јүксәк полиграфија кејфијјәти илә сечилән "Гурани-Кәрим" вә "Азәрбајҹан Кулинаријасы" китабларыны көстәрмәк олар.

"Шејда" мүәссисәси

Бакы, Азадлыг проспекти, 91

Тел.: 402767

1998-чи илдә Әбилов Меһман тәрәфиндән јарадылыб. Директор - Гәрибов Телмандыр.

Мүәссисәдә 8 нәфәр чалышыр. Кичик офсет полиграфија базасына (Ромајор) вә компјутер аваданлыгына маликдир. Әсасән реклам-чап мәһсулларынын вә мүһасибат бланкларынын истеһсалы илә мәшгулдур.

Шәфәг ИМ

Бакы, Бабәк проспекти, 2360

Тел.: 50-18-34

Мүәссисә 1994-чү илдә јарадылыб. Тәсисчиси вә директору Малик Искәндәровдур.

Мүәссисә сифаришлә ишләмәјә үстүнлүк верир. Минимәтбәәјә, компјутер аваданлығына маликдир. Ајда орта һесабла ики китаб (брошүра) нәшр едир. Китаблар Risograph машынында чап олунур.

"Vestprint" ширкәти

Бакы, Истиглалијјәт күчәси, 31

Тел.: 971236

Факс: 971235

1997-чи илдә "Сәбинә 97" вә "Моника Бајс" ширкәтләри тәрәфиндән јарадылыб. Директор Әһмәдрза Ибраһимзадәдир.

Ширкәтдә 10 нәфәр чалышыр. Әсасән јерли вә харичи мүәссисәләрин сифариши илә јүксәк кејфијјәтли рәнкли чап мәһсулларынын истеһсалы илә мәшғулдур. Бејнәлхалг UNISEF тәшкилатынын елан етдији тендерин ғалиби олуб. Yellow Pages, Baku city нәшриндә иштирак едиб. АБӘШ, Британија сәфирлији, Британија Банкы, Hyatt Regency кими тәшкилатларын сифариши илә буклетләр, брошүралар, тәгвим-хәритәләр һазырлајыб.

"White Horse"

Бакы, Азадлыг күчәси, 21

Тел/факс: 933051

Ширкәтин директору Руслан Һүсејновдур.

Ширкәт чапагәдәрки просесләрин ичрасы илә мәшғул олур - дизајн, тәртибат, рәнкајырма. Јүксәк кејфијјәтли рәнкајырма үчүн зәрури аваданлыға маликдир. Дизајн-тәртибат ишләри PC вә Macintosh типли компјутерләрдә ичра олунур.

РЕЗЮМЕ

Эта книга была задумана как справочник о современных издательских и полиграфических предприятиях Азербайджана. Она должна была включать также краткий обзор издательского сектора. Конечно, это можно было бы сделать на основе результатов опроса, проведенного среди руководителей этих предприятий. Однако, исследование любого явления, рода деятельности в отрыве от исторического контекста не способствует глубокому пониманию всех его аспектов и правильному прогнозированию перспектив. Поэтому составители книги обратились к ведущим ученым-книговедам, историкам и специалистам в области издтельского дела и полиграфии.

Таким образом, исследование современного состояния издательского дела в Азербайджане в контексте исторического развития книжного дела в стране стало лейтмотивом книги. А само понятие "книга" было истолковано как духовная и материальная ценность. Кем создавалась эта ценность в разные периоды нашей истории? кем и как она "материализовалась"? как книга находила своего читателя и кто он был - этот читатель? - авторы книги пытались найти ответы на эти вопросы.

И начали они с древнейших времен, когда книга существовала в виде рукописей, а размножали их хеттаты (писари), миниатюристы, переплетчики - "издатели" того времени. Обо всем этом говорится в первой главе книги - "История рукописной книжной культуры". Автор этой главы Имамеддин Зекиев попытался также ответить на вопрос "Какую книгу можно считать первой азербайджанской книгой?"

Читателя может удивить, что описание книжного дела в средние века, когда в Азербайджане полиграфией "и не пахло", занимает довольно большое место в книге. Но эта книга, рассчитанная не только на специалистов, но и на массового читате-

ля, преследует и такую цель, как привить еще большее уважение к книге как у тех, кто ее "производит", так и у ее "потребителей" и гордость за богатую книжную культуру своего народа. Наличие библиотек в средневековом Азербайджане, содержащих сотни тысяч экземпляров рукописных книг, не может не вызвать удивление и восхищение, когда узнаешь, что самый искусный мастер-хеттат в то время мог переписать восемь-десять бейтов (двустиший) за день (и, кстати, за каждый бейт получал от правителей-заказчиков золотой червонец и барашек в придачу).

Только после появления в XVIII веке полиграфии в соседнем Иране и России прогрессивные азербайджанские мыслители всерьез задумались о создании типографии, где можно было бы печатать книги на азербайджанском языке (II глава - "XIX век - попытки создания типографии"). Но их мечта осуществилась лишь во второй половине XIX века. В 1875 году вышла первая азербайджанская газета "Экинчи". Некоторые газеты и журналы, вышедшие после "Экинчи" ("Зия", "Кешкуль", "Ширги-Рус", "Каспий"), уже имели в своем распоряжении типографию. В третьей главе ("Тропы, проложенные "Экинчи") рассказывается об этих типографиях и их создателях, а также издательстве "Братья Оруджевы", открывшем новую страницу в истории издательско-полиграфического дела в Азербайджане.

Любая идеология, навязанная обществу насильно, отрицательно сказывается на качестве литературных произведений. Многие религиозно-схоластические произведения, написанные в средние века под воздействием исламской идеологии, были забыты и вычеркнуты из памяти истории. После установления советской власти в Азербайджане, наука и литература попала под воздействие, вернее, под власть коммунистической идеологии. Многие книги и многотомники (произведения классиков марксизма-ленинизма, так-называемая массово-политическая литература, а также многие произведения советских писателей, написанные в духе социалистического реализма), вышедшие в эти годы, забываются уже сейчас - спустя 10-15 лет. Вместе с тем, в советские годы в Азербайджане была развита полиграфическая

промышленность, возрос профессионализм издателей и полиграфистов. Советскому периоду развития издательского дела в Азербайджане посвящена IV глава книги.

В V и VI главах рассказывается о современном состоянии издательского и полиграфического дела в Азербайджане и законодательстве, регулирующем эту деятельность. Раскрываются объективные и субъективные причины, сдерживающие развитие издательского сектора - общий экономический кризис, паралич системы книготорговли, переход к латинскому алфавиту, отсутствие маркетинговых исследований на книжном рынке и т.д. Все это привело к тому, что сегодня многие азербайджанские издательства поставили себя под зависимость от случайных заказов. Они очень редко выпускают книги для открытой распродажи, не ищут новые, талантливые произведения и новых авторов. В этой главе также нашли отражение результаты опроса среди издательств и типографий, проведенного ассоциацией "Нашир" в январе 2000 года.

Существующее законодательство (особенно налоговое) также не способствует равитию этого сектора экономики и духовной культуры. В связи с этим приводится сравнительный анализ законодательной базы издательской деятельности Азербайджана и некоторых постсоциалистических стран.

Последние главы книги носят справочный характер. Здесь даются необходимые сведения о 49 издательствах и 65 типографиях Азербайджана.

SUMMARY

The edition was conceived to be a reference book on the publishing-printing enterprises in Azerbaijan at present. It should also include a short review on publishing sector. It, perhaps, could be realized on the base of poll conducted among the managers of these enterprises. But, any research of phenomenon and kind of activity isolated from historical context can not be comprehended from all the aspects, and rightly forecasted. Authors, therefore, have addressed the well-known scientists-bibliographers, historians and specialists in the field of publishing and poligraphy.

Thus, research of the present state of publishing in Azerbaijan in the context of historical development of bibliology has become the tenor of the book. And the concept "book" was interpreted both as spiritual and material value. By whom was created this value in different times, and by whom and how it was materialized, how did the book find its reader and who was he - these questions are investigated in the book.

And the authors commenced from the ancient times, when the book was only a manuscript and manifolded by khettats (clerks), miniaturists, bookbinders - the publishers of that time. The issues are investigated in the first chapter "The history of manuscript book culture", where by the author, Imameddin Zekiyev, tries to answer the question "Which is the first Azerbaijan book?"

The reader may be surprised at the case - a great space is occupied by the material on bibliology in Azerbaijan in the Middle Ages, when there was no poligraphy in the country at all. As the book is intended not only for specialists, but also for mass use, it aims to cultivate more respect for book both in producers and in consumers, and also pride for the rich book culture of his nation. Presence of libraries in Arebaijan in the Middle Ages, comprising hundreds of thousand coppies of manuscripts, of course, wakes admire, when you know that

the best master-manuscripter could only write cigt-nine beyts (couplet) a day at that time (and, by the way, got a gold piece for a beyt form the governer-client and sheep in addition).

Only after appearance in the XVIII century of poligraphy in the adjacent countries Iran and Russia, progressive thinkers of Azerbaijan seriously engaged in setting of printing houses, where could be printed books in Azerbaijani (see the II chapter. "XIX century - attempts to set printing houses"). But this became true only in the second half of XIX century. First Azerbaijani newspaper "Ekinchi" ("The ploughman") was released in 1875. Some of the papers and journals, published after "Ekinchi" ("Ziya", "Keshkul", "Shergi-Rus", "Kaspi"), had already their printing houses. The third chapter ("Paths laid by "Ekinchi") speaks of these printing houses and their founders, and also "Orujov Brothers" publishing house, opening a new page in the history of publishing-priniting in Azerbaijan.

Every ideology, thrusted on society by force, influences negatively on the quality of the literary works. Many religious-scholastic works, written in the Middle Ages under the Islamic ideology's influence, were forgotten and striken from history's mind. After the soviet power was established in Azerbaijan, science and literature was completely under the influence of communist ideology. Many books and volumes (works of the classics of marxism-leninism, so called, mass-political literature, and also works of soviet writers, written in the spirit of socialist realism), published in these years are being forgotten now - just after 10-15 yeras. At the same time, in the soviet period in Azerbaijan were developped the poligraphic industry and increased professionalism of publishers and poligraphists. Soviet period of publishing achievements in Azerbaijan are covered in the IV chapter.

The V and VI chapters embrace the present state of publishing and printing in Azerbaijan and legislation regulating this activity. The authors throw light on all the objective and subjective reasons, keeping back development of the publishing sector - general economic crisis in the country, paralisis of the book-trade system, transition to the Latin alphabit, lack of the marketing researches in the book market, etc. All these have led that many Azerbaijani publishers are dependent on the accidental orders. They very seldom release books for wide sale, do not seek new and talanted works and authors.

The chapters also includes aftermaths of the poll among the publishers and printing houses conducted by the "Nashir" assoaciation January 2000.

The existing legislation (in particular, tax legislation), also does not promote the development of this sector of economy and spiritual culture. In this respect, is given the comparative analysis of the legislative base on publishing activity of Azerbaijan and some other post-socialist countries.

In the inquiry part of the book, is given information on publishing and poligraphic enterprises in Azerbaijan. This information was also received by the above mentioned poll.

RISO HALAL polygraphic equipment & paper
Ул. А.Гусейнзаде, 56/11
Тел.: 97-10-21, 97-40-21

ВЫ имеете небольшие сбережения
ЕСЛИ ХОТИТЕ открыть свой бизнес
верно вложить свои деньги в дело
быстро окупить затраты
то купите себе
РИЗОГРАФ

* Цифровое множительное устройство.
* Компактная настольная модель.
* Скорость 130 коп./мин. или 8000 л/час.
* Бумага от 46-210 г/м²
* Интерфейс с компьютером.
* Режим печати 4-1, 2-1.
* Себестоимость оттиска в 10 раз ниже, чем у копировального аппарата и равна 6 манат.
* Цветная печать (18 цветов).
* Абсолютная экологическая чистота.

Установка, обучение персонала, гарантия 1 год, послегарантийный сервис

Окупаемость 2-3 месяца

ОБОРУДОВАНИЕ ДЛЯ ТИПОГРАФИЙ
ОФСЕТНЫЕ МАШИНЫ
RYOBI (Япония) DOMINANT (Чехия)
KBA-RAPIDA (Германия)

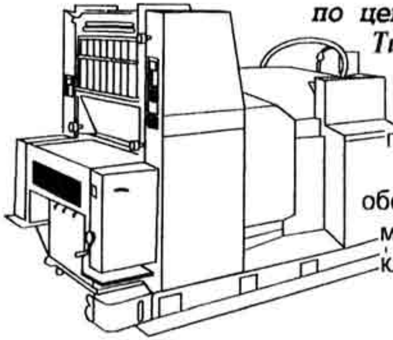

по ценам завода производителя
Типографские комплексы под ключ
А также оборудование для цветоделения и послепечатное оборудование: резаки, переплетное оборудование, листоподборочные машины, фальцовщики, термоклеевые машины, нумераторы, проволокошвейные и ниткошвейные машины

Компүтер дизајны: *Ејваз Мәсимов*
Јығычы: *Ајбәниз Османова*
Корректор: *Мәзаһир Аширов*
Фото: *Шаһин Абасәлијев*

Формат 60x84 1/16. 10 ч.в. Тираж 500 нүсхә.
Китаб "Јени Нәсил" Журналистләр Бирлијинин нәшријјат-полиграфија ресурс мәркәзиндә сәһифәләниб вә чап олунуб.
"Јени Нәсил" нәшријјат-полиграфија ресурс мәркәзи.
Бакы, Рәшид Беһбудов күчәси, 10.

Все виды полиграфических услуг

OSCAR

370102, Азербайджанская Республика, г.Баку, Тбилисский пр-т, кв-л 3001
тел: (+99412) 30-23-10, 30-23-20 E-mail: oscar@azeri.com